Tecturis S
ééngreeps wastafelmengkraan 210 Fine CoolStart met PushOpen
Oppervlak: **Brushed Bronze** Artikelnummer: **73364140**

Beschrijving

- ComfortZone: grote bewegingsvrijheid bij het handenwassen dankzij ComfortZone 210
- voorsprong uitloop 154 mm
- uitloophoogte: 187 mm
- greepvariant: rechte greep
- met draaibare uitloop
- draaibereik met draaibare uitloop van 120° voor meer bewegingsvrijheid
- straalsoort: normale straal
- maximale doorstroomhoeveelheid bij 3 bar: 5 l/min
- keramisch kardoes
- push-open afvoergarnituur G 1¼
- materiaal afvoergarnituur: metaal
- koud water met de greep in de middenpositie, bespaart energie en kosten
- EU taxonomie: max 6l/min - draagt substantieel bij aan duurzaamheid

Artikeldetails

Vrijblijvende advies verkoopprijs excl. BTW	389,25 €
Vrijblijvende advies verkoopprijs incl. BTW	470,99 €

Technologie

CoolStart · AirPower · EcoSmart · Comfort Zone

Designprijzen

iF DESIGN AWARD 2023

Productfoto

Maattekening

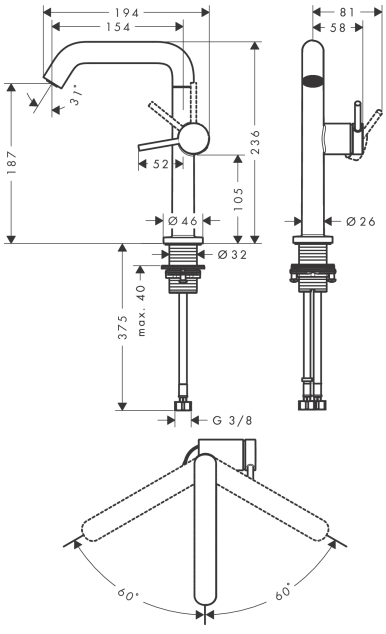

Tecturis S
ééngreeps wastafelmengkraan 210 Fine CoolStart met PushOpen
Oppervlak: **Brushed Bronze** Artikelnummer: **73364140**

Doorstroomdiagram

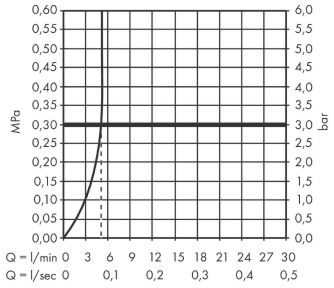

Tecturis S
ééngreeps wastafelmengkraan 210 Fine CoolStart met PushOpen
Oppervlak: **Brushed Bronze** Artikelnummer: **73364140**

Explosietekening

Bouwjaar: **>06/23**

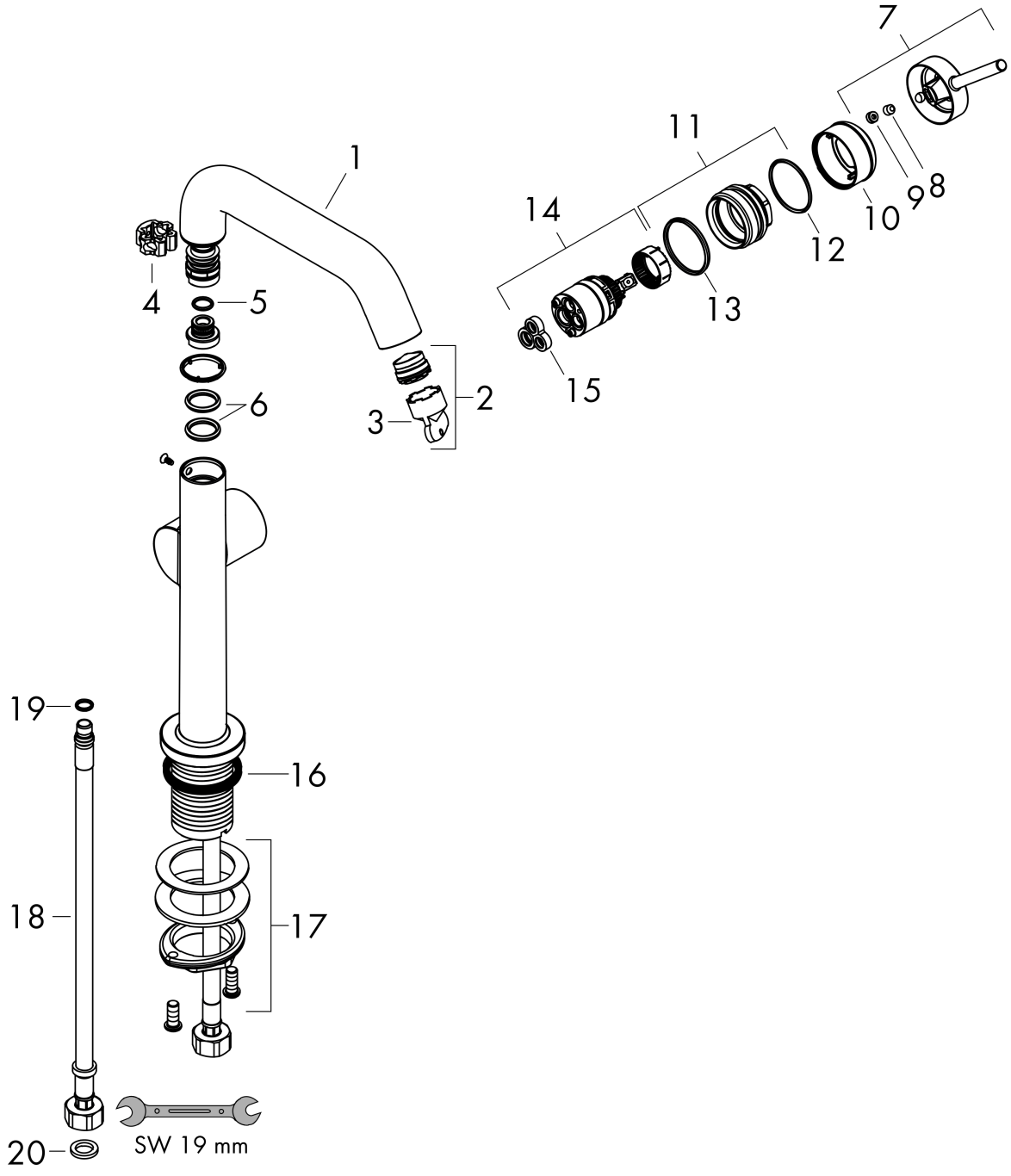

Tecturis S
ééngreeps wastafelmengkraan 210 Fine CoolStart met PushOpen
Oppervlak: **Brushed Bronze** Artikelnummer: **73364140**

Reserveonderdelenlijst

Bouwjaar: **>06/23**

Regel	Beschrijving	Artikelnummer	Prijs incl. BTW	VE
1	uitloop compl.	87101140	202,43 €	1
2	perlator M18x1 (5 l/min)	87493000	19,72 €	1
3	servicesleutel	93750000	9,08 €	1
4	axialring	97558000	3,51 €	1
5	O-ring 9x1,5	98117000	3,51 €	1
6	O-Ring 14x2,5	98189000	3,51 €	1
7	greep	94999140	58,32 €	1
8	inbusschroef M5x5	98446000	3,51 €	1
9	greepstop	93735460	9,08 €	1
10	rozet	94987140	29,65 €	1
11	moer	94989000	9,08 €	1
12	O-ring 28x1,5	98421000	3,51 €	1
13	O-ring 29x2	98391000	3,51 €	1
14	kardoes compl.	93760000	93,05 €	1
15	dichting	93383000	12,34 €	1
16	vlakdichting	98749000	5,69 €	1
17	schachtbevestigingsset compl. (Ø 32)	13961000	24,20 €	1
18	aansluitslang 450 mm M8x0,75 G3/8	97206000	30,49 €	1
19	O-ring 7x1,5	98422000	3,51 €	1
20	dichtingsset	95581000	5,69 €	1
a	Afvoerplug Push-Open	50100140	-	1
b	rozet voor geruild aansluiting	87494140	13,67 €	1