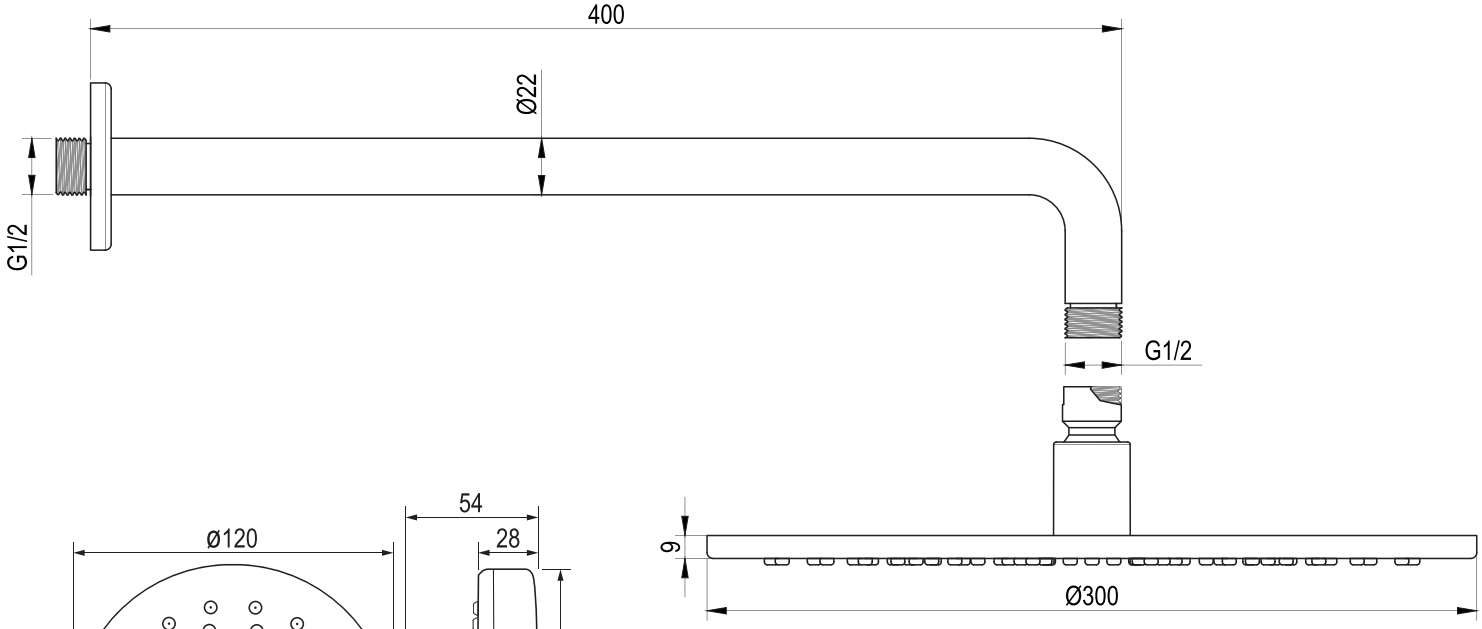
400
Ø22
G1/2
G1/2
9
Ø300

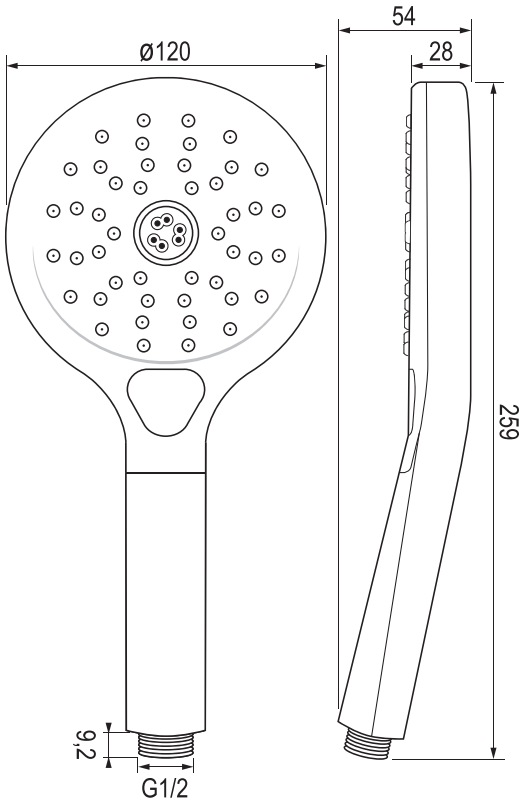
Ø120
54
28
259
9,2
G1/2

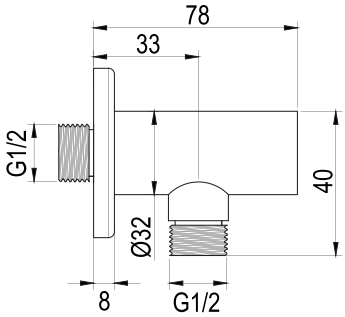
78
33
G1/2
40
Ø32
8
G1/2

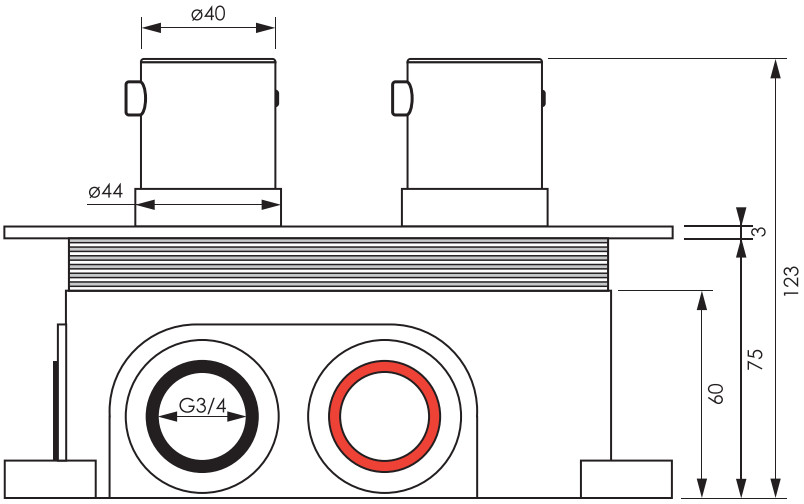
ø40
ø44
3
123
75
60
G3/4

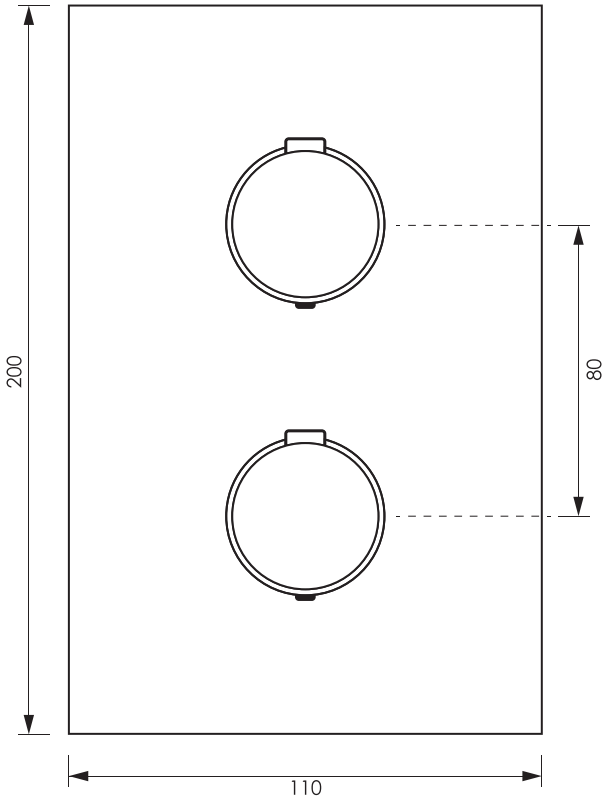
200
80
110

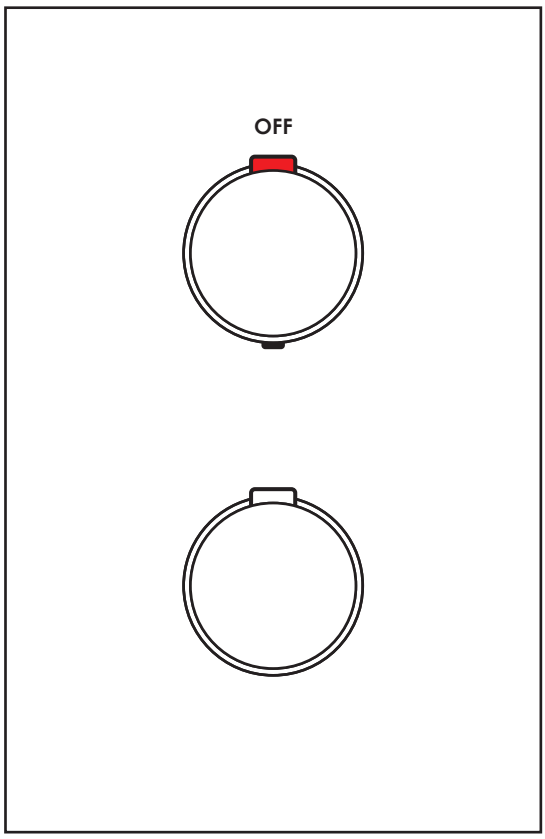
OFF

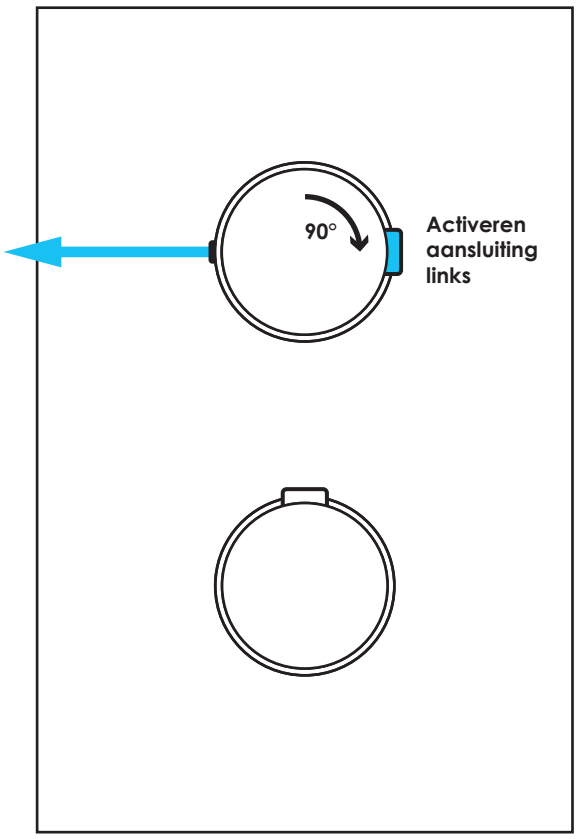
90°
Activeren
aansluiting
links

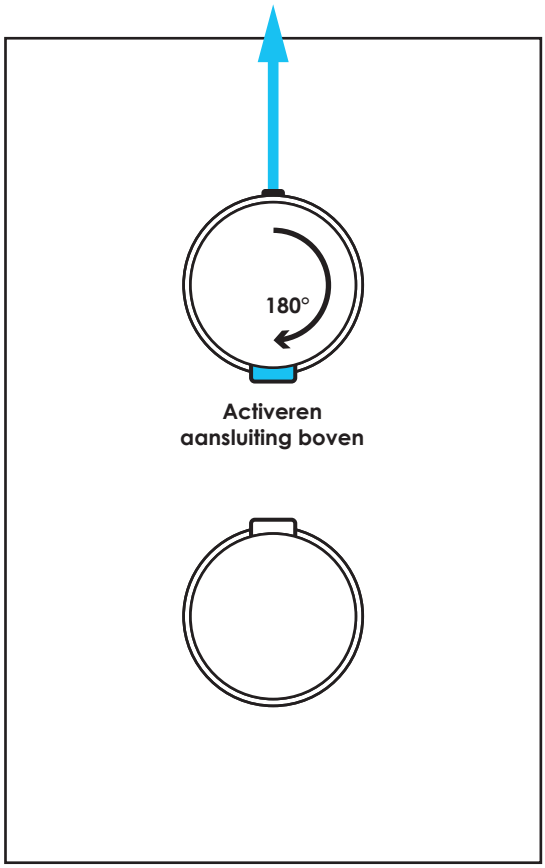
180°
Activeren
aansluiting boven

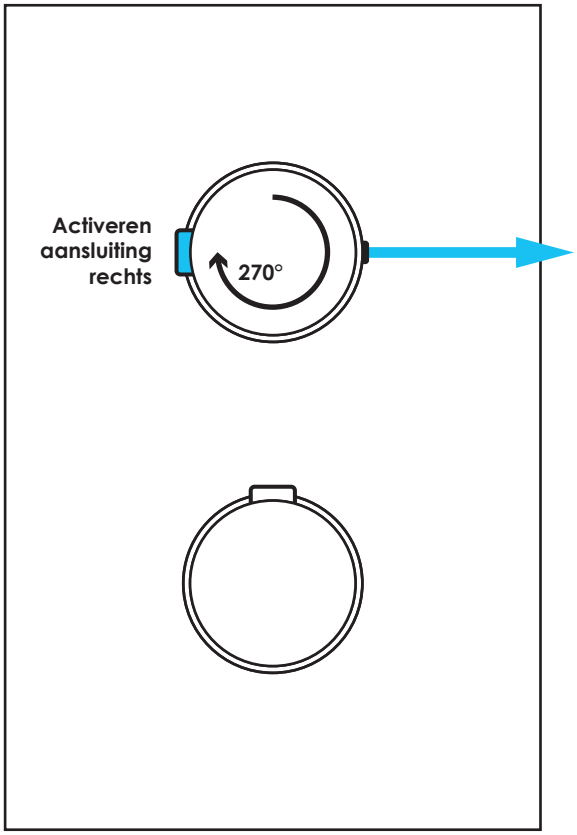
Activeren
aansluiting
rechts
270°