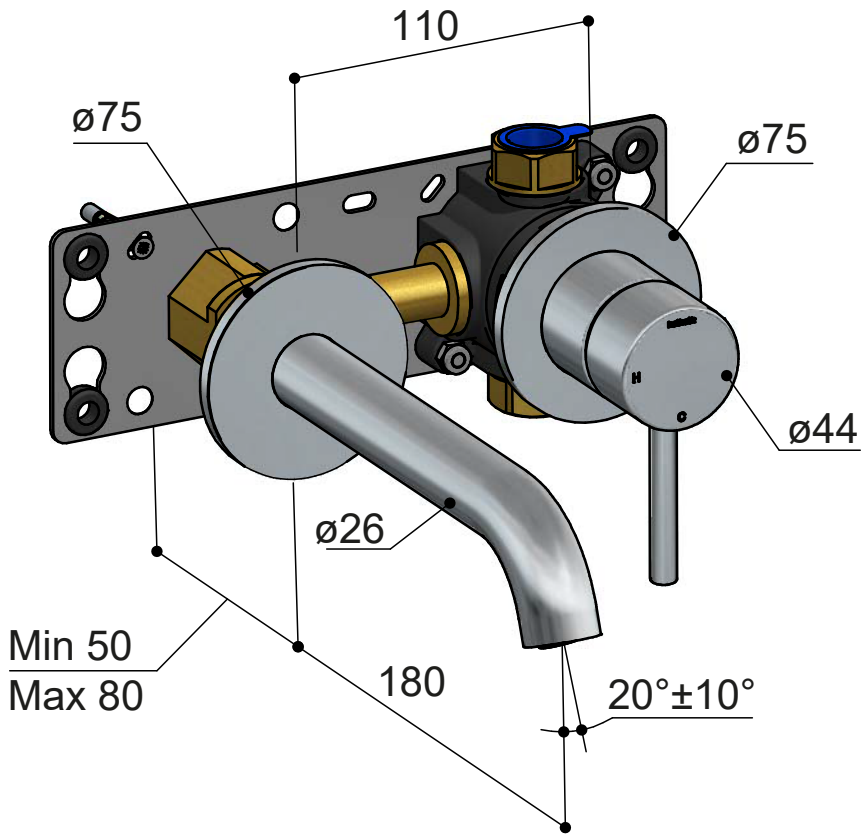

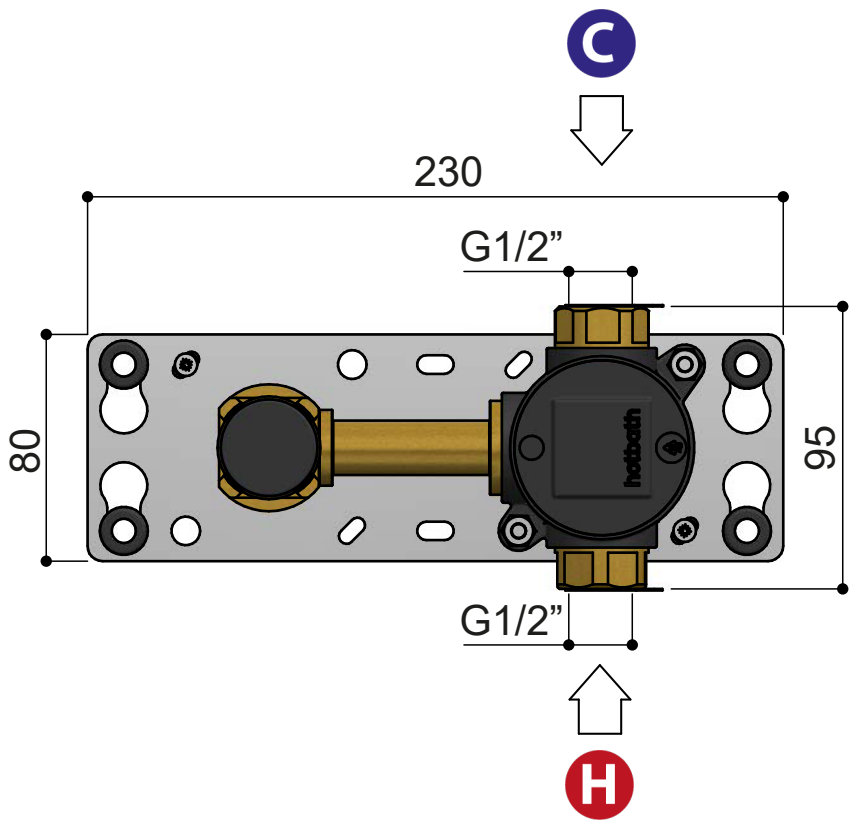

HBCB105

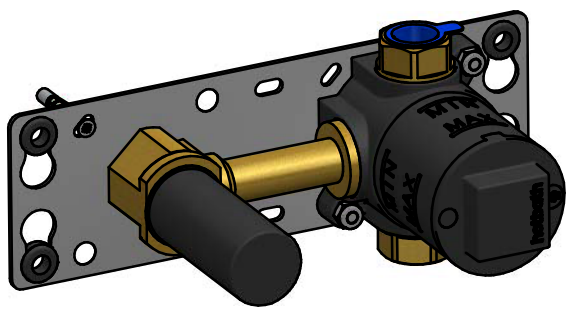

B105EXT18...