Instructie

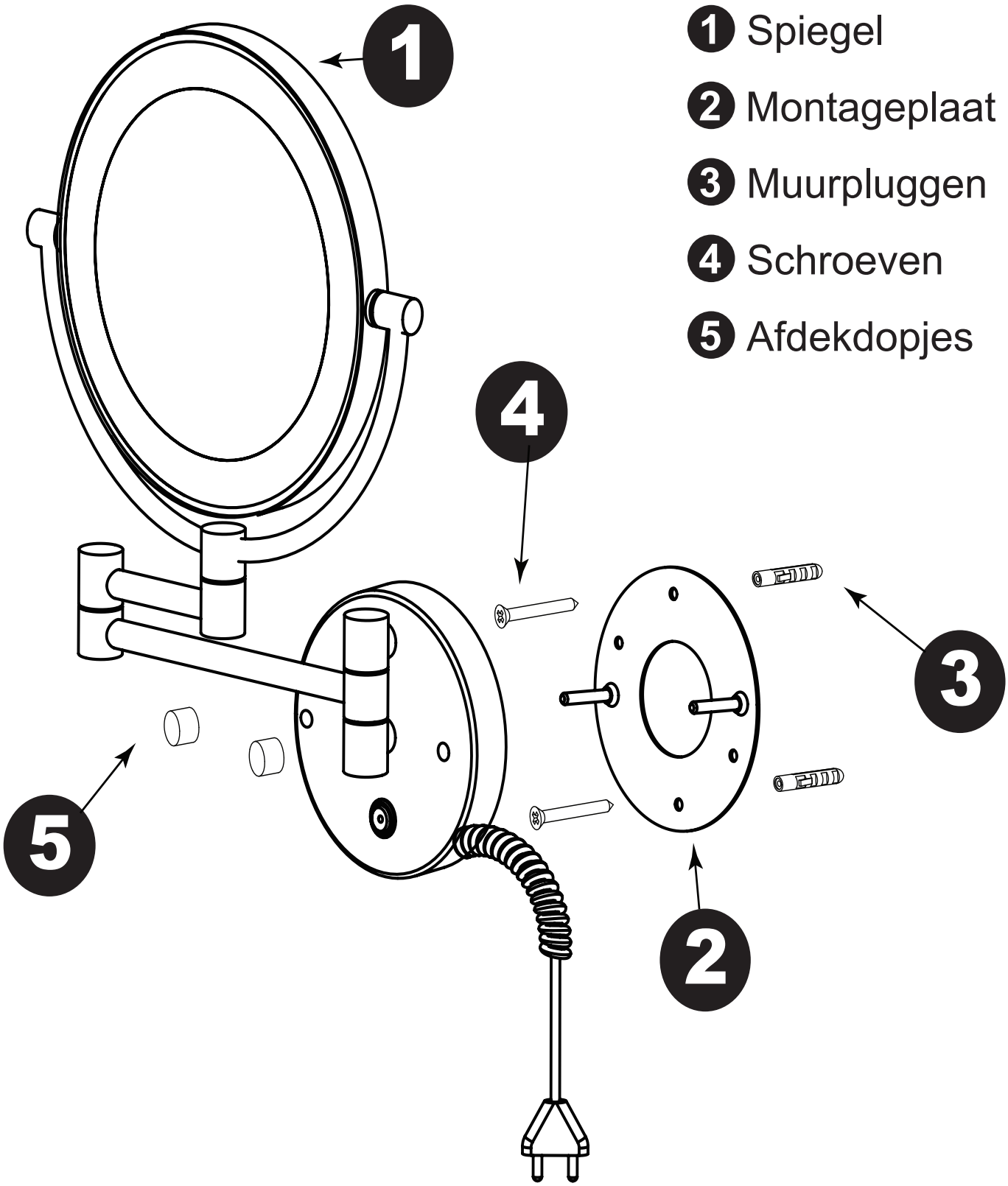

1. Spiegel
2. Montageplaat
3. Muurpluggen
4. Schroeven
5. Afdekdopjes