hansgrohe

**Zesis M33**
**ééngreeps keukenmengkraan 160 uittrekbare vuistdouche 2jet sBox lite**
Oppervlak: **rvs look** Artikelnummer: **74804800**

## Beschrijving

- draaibereik 150°
- laminaire straal, douchestraal
- douchestraal is vast te zetten, wisseling van straal door eén druk op de knop en straal wordt uitgezet door het sluiten van de greep.
- MagFit magnetische douchehouder
- maximale doorstroomhoeveelheid bij 3 bar: 8,2 l/min
- keramisch kardoes
- eenvoudige montage dankzij de G ⅜ flexibele aansluitslangen
- sBox lite voor een soepele, flexibele en veilige slanggeleiding in de behuizing
- uittreklengte tot 50 cm
- Kiwa K6161_Mechanical Mixers EN817

## Artikeldetails

| | |
|---|---|
| Vrijblijvende advies verkoopprijs excl. BTW | 361,80 € |
| Vrijblijvende advies verkoopprijs incl. BTW | 437,78 € |

## Technologie

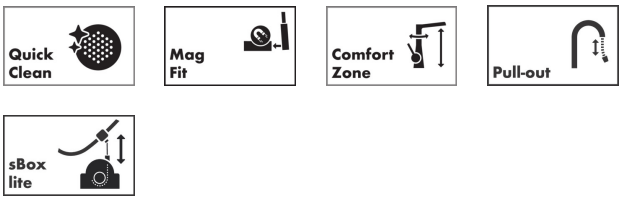


## Designprijzen

## Productfoto

## Maattekening

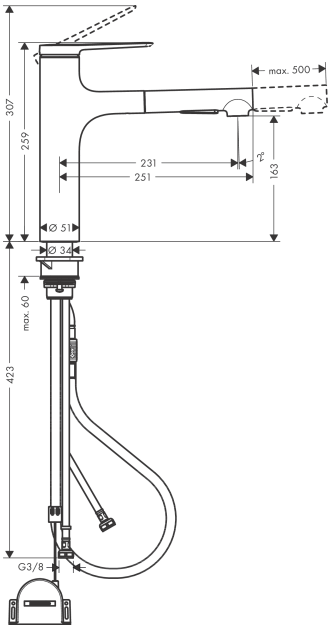

**Zesis M33**
**ééngreeps keukenmengkraan 160 uittrekbare vuistdouche 2jet sBox lite**
Oppervlak: **rvs look** Artikelnummer: **74804800**
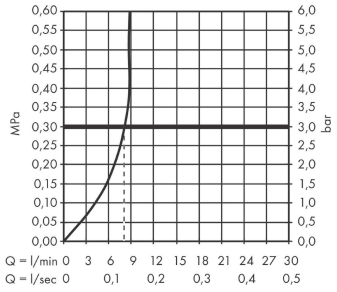
## Doorstroomdiagram