**Pulsify S**
**Showerpipe 260 1jet met badthermostaat ShowerTablet Select 400**
Oppervlak: **chroom** Artikelnummer: **24230000**

## Beschrijving

- bestaat uit: hoofddouche, handdouche, badthermostaat, douchestang, schuifstuk, doucheslang
- hoofddouche Pulsify 260 1jet
- afmeting straalplaatoppervlak hoofddouche: 260 mm
- straalsoort hoofddouche: PowderRain
- oppervlak straalplaat: grafiet
- Snelle afvoer laat de hoofddouche leeglopen wanneer deze 10° of meer gekanteld is.
- afneembare douchekop
- planchet gemaakt van kunststof
- planchet grafiet
- functie van: 4,1 l/min
- max. waterdoorstroom baduitloop 21,8 l/min
- straalsoort handdouche: PowderRain, IntenseRain, massagestraal
- doorstroomhoeveelheid van handdouche bij 3 bar: 10,4 l/min
- maximale doorstroomhoeveelheid voor Showerpipe bij 3 bar: 21,8 l/min
- minimale bedrijfsdruk: 0,7 bar
- maximale bedrijfsdruk: 5 bar
- kogelgewricht: hoek hoofddouche verstelbaar
- in hoogte verstelbaar schuifstuk met vergrendelend push-schuifstuk
- schuifknop draaibaar op de buis voor links- of rechtsom draaien
- lengte douchearm hoofddouche: 398 mm
- draaibare douchearm
- CoolContact thermostaat: Zorgt dat de buitenkant niet warm wordt, waardoor douchen nog veiliger wordt
- thermostaat ShowerTablet Select 400
- Veiligheidsblokkering bij 40°C
- SafetyFunctie: maximale warmwatertemperatuur vooraf instelbaar
- handige omstelling via Select-knop
- gelijktijdig gebruik van 3 functies
- opbouwmontage
- hartafstand: 150 ± 12 mm
- hoogte van buis kan worden verkort
- intrinsiek veilig tegen terugstroming
- diameter glijstang: 22 mm
- Thermostaat wordt geleverd met knoppen hoofddouche, Bad en handdouche
- waterhoeveelheidsregeling met stop-functie
- 3 functies
- Kiwa K11292_Thermostatic Mixers EN1111

## Artikeldetails

| | |
|---|---|
| Vrijblijvende advies verkoopprijs excl. BTW | 924,90 € |
| Vrijblijvende advies verkoopprijs incl. BTW | 1.119,13 € |

## Technologie

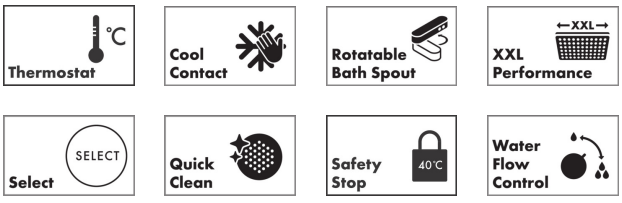


## Designprijzen

DESIGN AWARD 2021

reddot winner 2021

GERMAN INNOVATION AWARD '21 GOLD

**Pulsify S**
**Showerpipe 260 1jet met badthermostaat ShowerTablet Select 400**
Oppervlak: **chroom** Artikelnummer: **24230000**

## Productfoto

## Maattekening

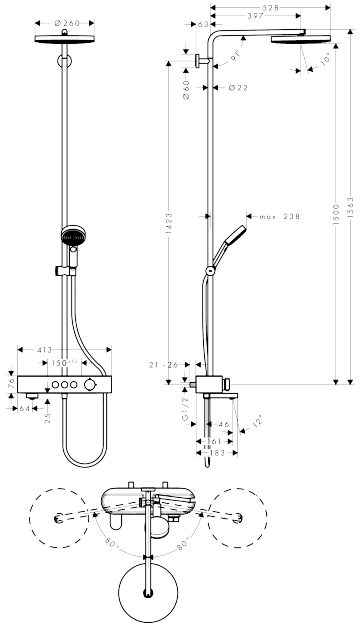


## Doorstroomdiagram

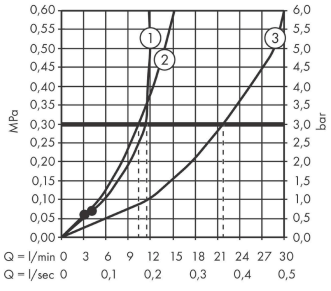


① Hoofddouche
② Handdouche
③ Baduitloop

**Pulsify S**
**Showerpipe 260 1jet met badthermostaat ShowerTablet Select 400**
Oppervlak: **chroom** Artikelnummer: **24230000**

## Explosietekening

Bouwjaar: **>01/23**

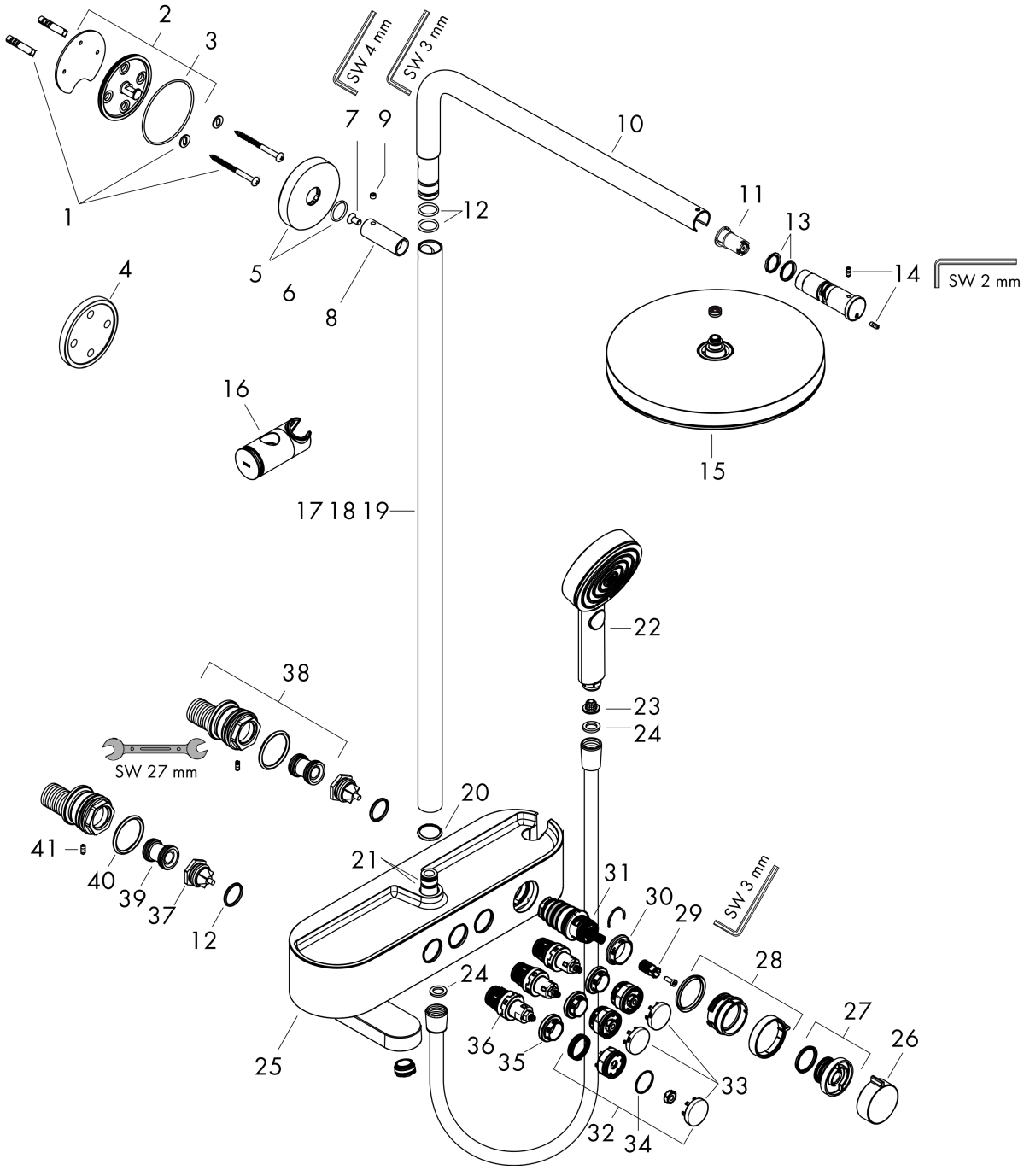

**Pulsify S**
**Showerpipe 260 1jet met badthermostaat ShowerTablet Select 400**
Oppervlak: **chroom** Artikelnummer: **24230000**

## Reserveonderdelenlijst

Bouwjaar: **>01/23**

| Regel | Beschrijving | Artikelnummer | Prijs incl. BTW | VE |
|---|---|---|---|---|
| 1 | bevestigingsmateriaal | 98716000 | 15,00 € | 1 |
| 2 | muurflans | 95687000 | 38,84 € | 1 |
| 3 | O-ring 72x2 | 98395000 | 3,51 € | 1 |
| 4 | opvulschijf 7 mm | 95239000 | 15,00 € | 1 |
| 5 | rozet Ø 60 mm | 95692000 | 19,72 € | 1 |
| 6 | O-ring 20x2 | 98165000 | 3,51 € | 1 |
| 7 | schroef | 92137000 | 5,69 € | 1 |
| 8 | huls | 92166000 | 38,84 € | 1 |
| 9 | inbusschroef M6x5 | 98447000 | 3,51 € | 1 |
| 10 | douche-arm compl. | 94831000 | 134,92 € | 1 |
| 11 | terugslagklep compl. | 92268007 | 58,32 € | 1 |
| 12 | O-ring 17x2,5 | 98387000 | 3,51 € | 1 |
| 13 | O-ring 17x2 | 98199000 | 3,51 € | 1 |
| 14 | inbusschroef M4x10 | 97667000 | 3,51 € | 1 |
| 15 | Hoofdouche | 94876000 | 356,35 € | 1 |
| 16 | schuifstuk cpl. | 93517000 | 61,71 € | 1 |
| 17 | stijgbuis 973 mm / Ø 22 mm | 92468000 | 134,92 € | 1 |
| 18 | stijgbuis 1030 mm | 95915000 | 134,92 € | 1 |
| 19 | stijgbuis 1400 mm | 95983000 | 175,09 € | 1 |
| 20 | dichtmanchet | 94795000 | 3,51 € | 1 |
| 21 | O-ring 15x2,5 | 98131000 | 3,51 € | 1 |
| 22 | Handdouche | 24110000 | - | 1 |
| 23 | zeef | 92672000 | 5,69 € | 1 |
| 24 | dichting | 98058000 | 3,51 € | 1 |
| 25 | Thermostaat | 87569000 | 1.179,39 € | 1 |
| 26 | greep | 94403000 | 38,84 € | 1 |
| 27 | aanslagring | 94404000 | 38,84 € | 1 |
| 28 | greep | 94405000 | 24,20 € | 1 |
| 29 | greepadapter m. schroef | 93228000 | 9,08 € | 1 |
| 30 | moer | 98913000 | 19,72 € | 1 |
| 31 | temperatuur regeleenheid | 98282000 | 108,54 € | 1 |
| 32 | veer met huls | 92340000 | 12,34 € | 1 |
| 33 | symboolset | 98367000 | 48,16 € | 1 |
| 34 | O-ring 20x1 | 98140000 | 3,51 € | 1 |
| 35 | moer | 98368000 | 12,34 € | 1 |
| 36 | bovendeel | 95758000 | 108,54 € | 1 |
| 37 | terugslagklep (drukbestendig tot 2 MPa) | 95773000 | 30,49 € | 1 |
| 38 | S-koppelingenset | 95772000 | 93,05 € | 1 |
| 39 | slagdemper | 96429000 | 5,69 € | 1 |
| 40 | O-ring 29x3 | 98371000 | 5,69 € | 1 |
| 41 | inbusschroef M6x16 inclusief O-ring 29x3 | 98372000 | 9,08 € | 1 |

**Pulsify S**
**Showerpipe 260 1jet met badthermostaat ShowerTablet Select 400**
Oppervlak: **chroom** Artikelnummer: **24230000**

## Reserveonderdelenlijst

Bouwjaar: **>01/23**

| Regel | Beschrijving | Artikelnummer | Prijs incl. BTW | VE |
|---|---|---|---|---|
| a | adapter voor S-koppelingen | 02026000 | - | 1 |