Vernis Shape
Showerpipe 230 1jet Reno EcoSmart 9l/min
Oppervlakte finish: **chroom** Artikelnummer: **26289000**

Beschrijving

- bestaat uit: Hoofddouche, handdouche, Doucheslang, schuifstuk
- Hoofddouche Vernis Shape 230 1jet
- afmeting hoofddouche: 230 x 170 mm
- straalsoort hoofddouche: Rain
- straalsoort handdouche: Rain, IntenseRain
- doorstroomhoeveelheid van handdouche bij 3 bar: 8,7 l/min
- maximale doorstroomhoeveelheid bij 3 bar: 8,7 l/min
- minimale bedrijfsdruk: 1 bar
- maximale bedrijfsdruk: 10 bar
- kogelgewricht: hoek hoofddouche verstelbaar
- diameter glijstang: 19 mm
- in hoogte verstelbaar schuifstuk met vergrendelend push-schuifstuk
- douche-arm 400 mm

Artikeldetails

Vrijblijvende advies verkoopprijs excl. BTW	349,50 €
Vrijblijvende advies verkoopprijs incl. BTW	422,90 €

Technologie

Productfoto

Maattekening

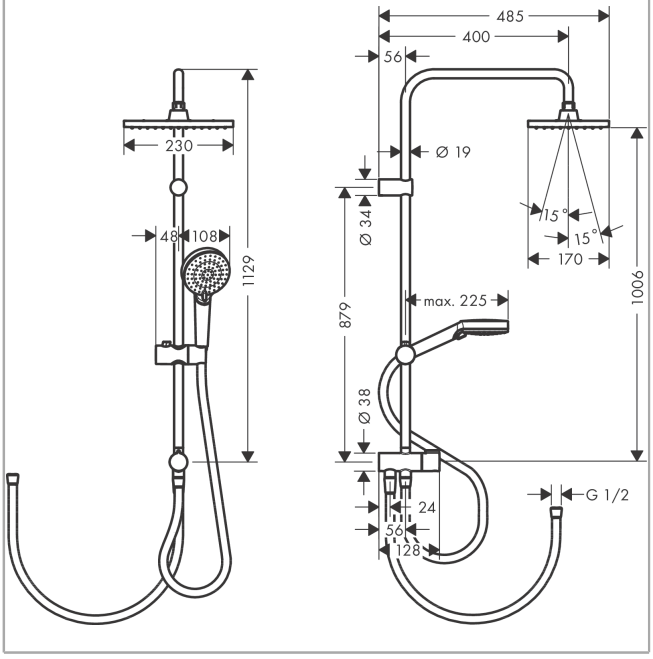

Vernis Shape
Showerpipe 230 1jet Reno EcoSmart 9l/min
Oppervlakte finish: **chroom** Artikelnummer: **26289000**

Doorstroomdiagram

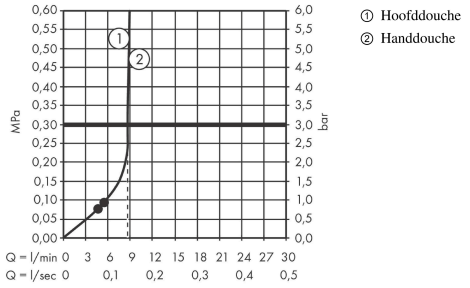

Vernis Shape
Showerpipe 230 1jet Reno EcoSmart 9l/min
Oppervlakte finish: **chroom** Artikelnummer: **26289000**

Explosietekening

Bouwjaar: **>04/21**

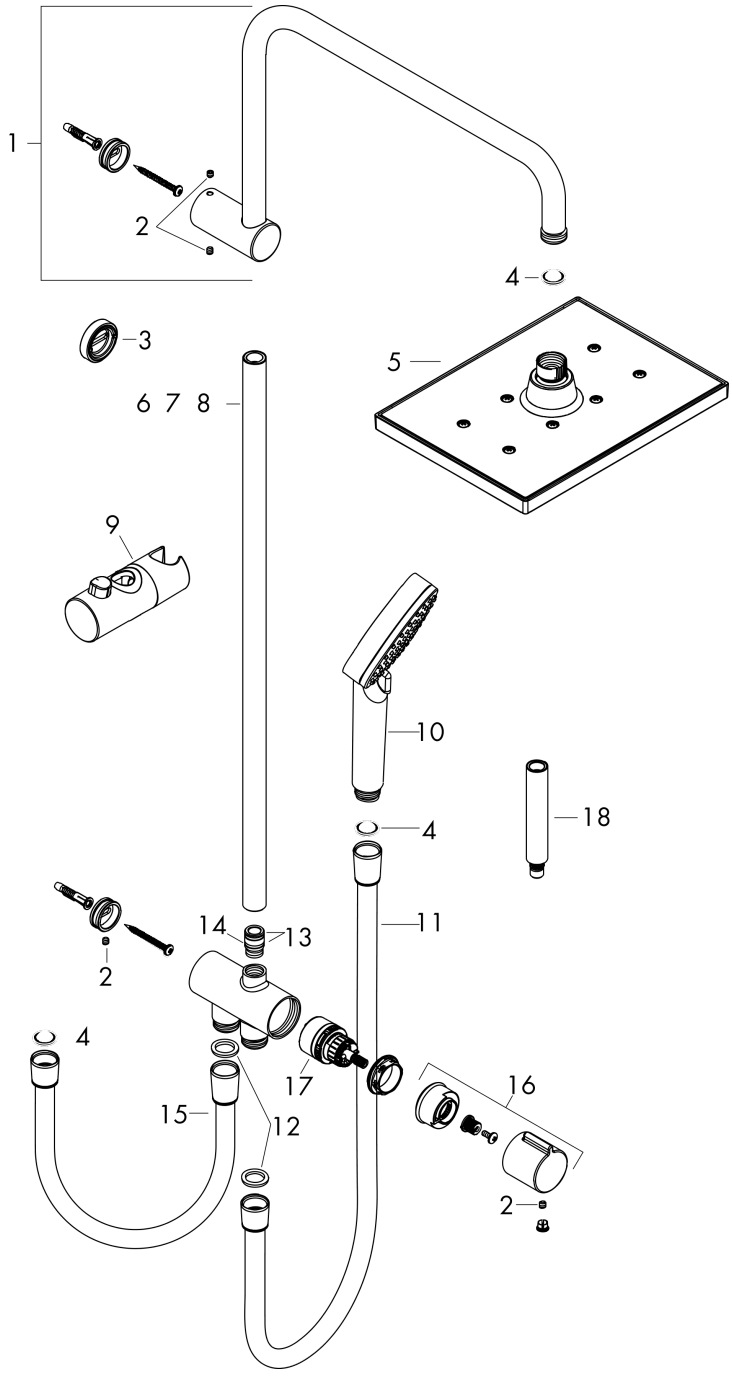

Vernis Shape
Showerpipe 230 1jet Reno EcoSmart 9l/min
Oppervlakte finish: **chroom** Artikelnummer: **26289000**

Reserveonderdelenlijst

Bouwjaar: **>04/21**

Regel	Beschrijving	Artikelnummer	Prijs incl. BTW	VE
1	douche-arm	93732000	-	1
2	inbusschroef M5x5	98446000	-	1
3	opvulschijf 7 mm	93813000	-	1
4	zeefdichting	94246000	-	1
5	-	26283000	-	1
6	stijgbuis 845 mm	93906000	-	1
7	stijgbuis 546 mm	93769000	-	1
8	stijgbuis 945 mm	93770000	-	1
9	schuifstuk cpl.	93729000	-	1
10	Handdouche	26340000	-	1
11	doucheslang Metaflex'C 1,60 m	28266000	-	1
12	dichting	98058000	-	1
13	O-ring 12x2	98214000	-	1
14	O-ring 11x2	98127000	-	1
15	doucheslang	28278000	-	1
16	greep	93733000	-	1
17	omstelling compl.	95404000	-	1
18	verlengset 100 mm	94164000	-	1