BRAUER
brauerkranen.nl

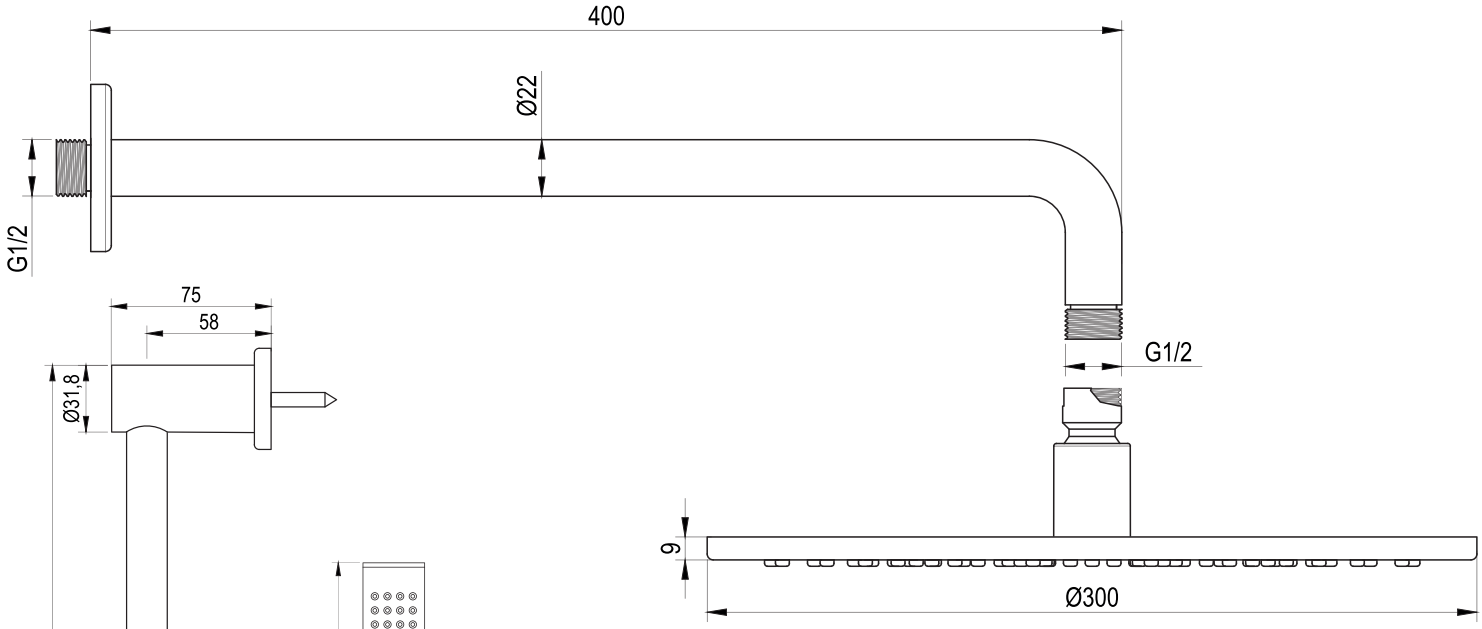

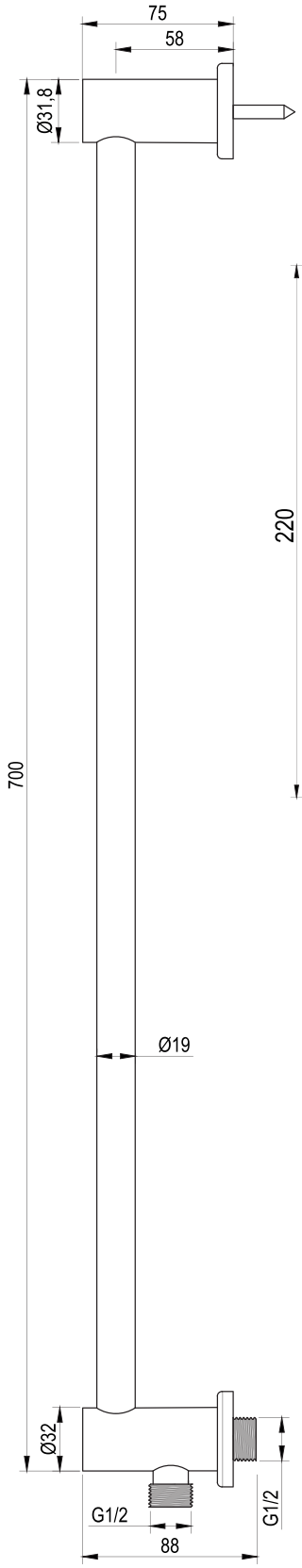

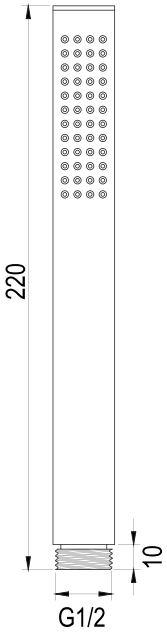

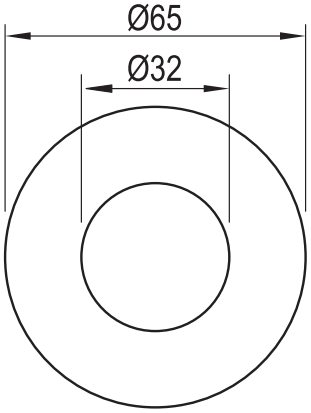

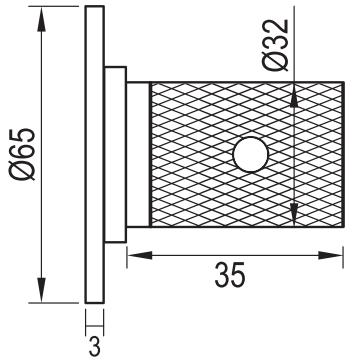

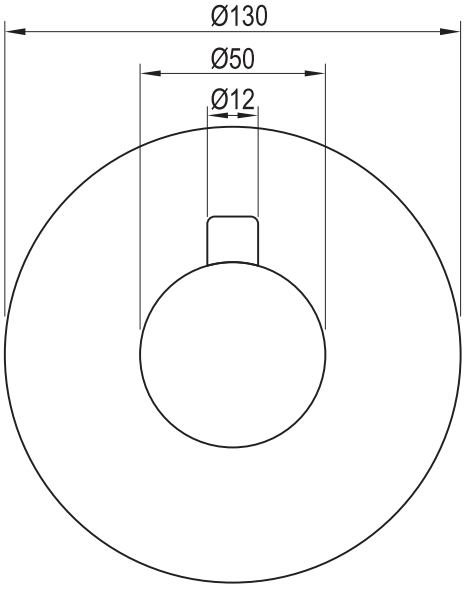

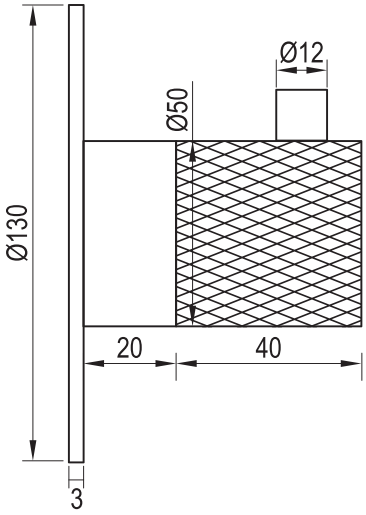

BRAUER
brauerkranen.nl

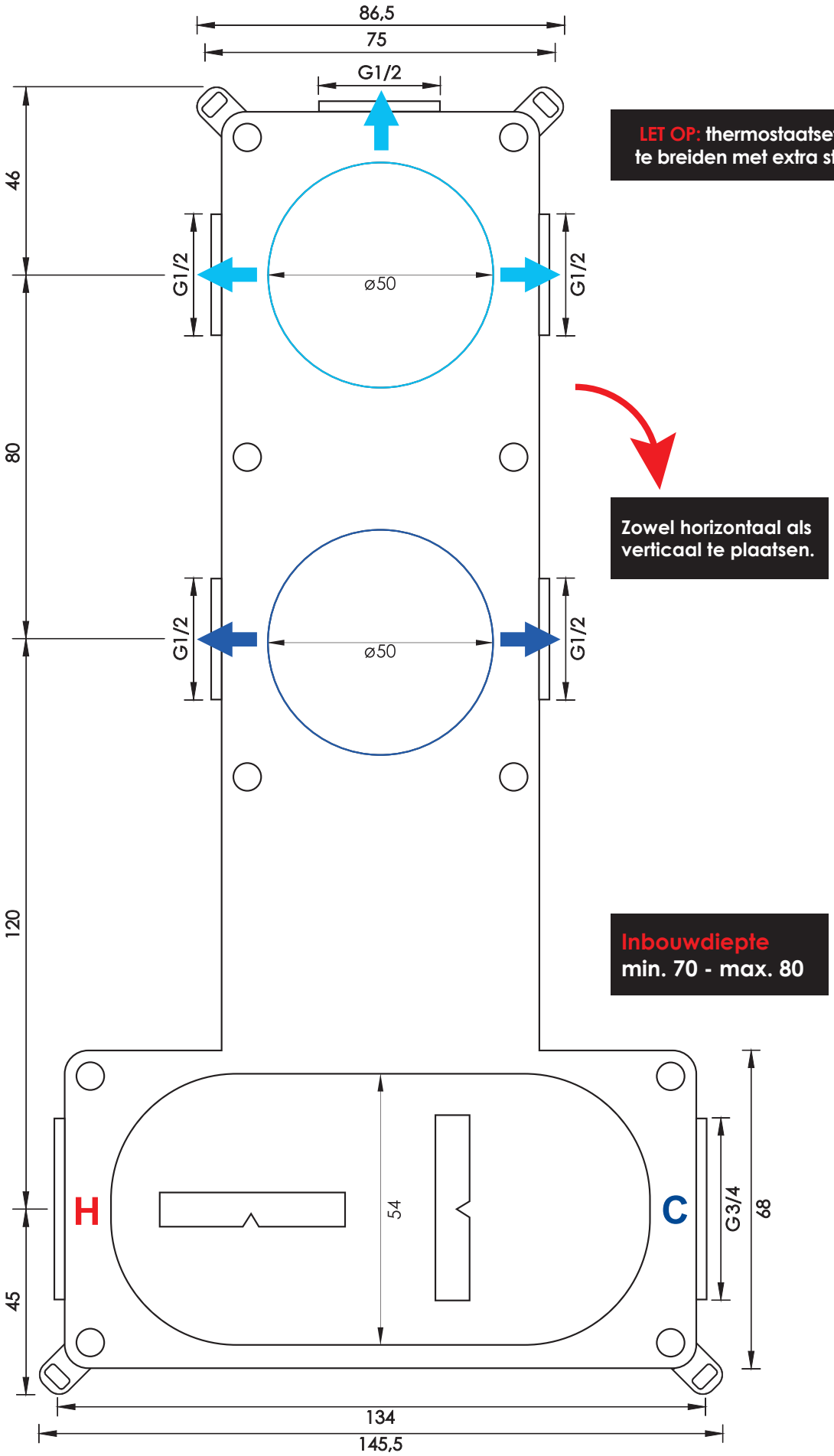

LET OP: thermostaatset is niet uit te breiden met extra stopkranen

Zowel horizontaal als verticaal te plaatsen.

Inbouwdiepte
min. 70 - max. 80