RAINSHOWER SYSTEM SMARTCONTROL 360 DUO

Système de douche avec thermostatique mural

Référence : 26250000

GROHE nv – sa | Diependaalweg 4a | 3020 Winksele
Tel: +32 (0) 16 23 06 60 | Fax: +32 (0) 16 23 90 70
Mail: info.be@grohe.com

Pure Freude an Wasser

GROHE

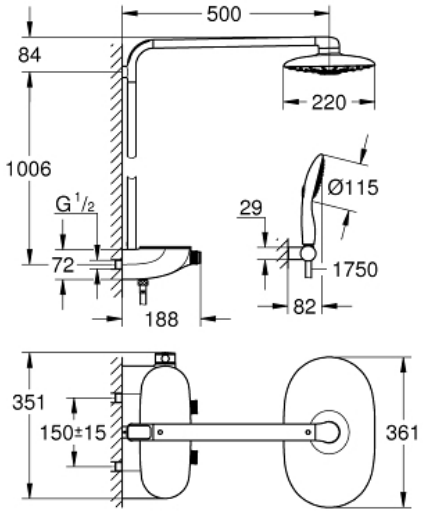

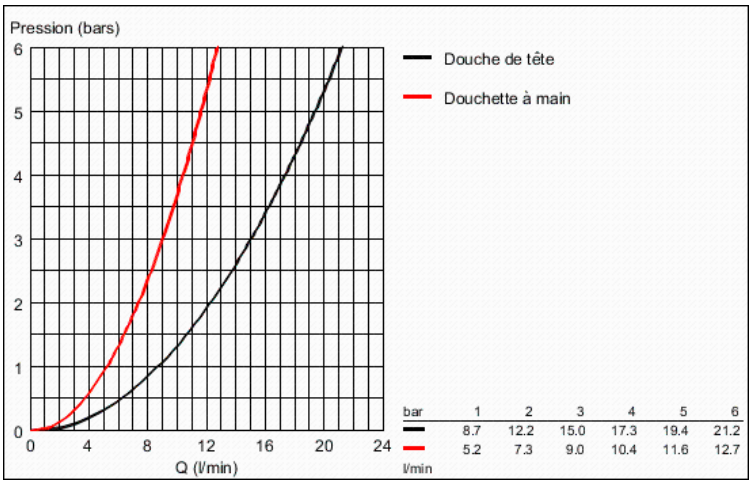

Descriptif Produit:
Système de douche avec thermostatique mural

Spécifications Produit:
constitué de :
bras de douche de 500 mm horizontale
thermostat SmartControl
permet la sélection de la douche de tête et la douchette
douche de tête Rainshower 360 DUO, chromé
GROHE PureRain/GROHE Rain O2* et TrioMassage
Douche à main Power&Soul 115 mm (27 671 LS0)
- support pour douche à main (27 055 000)
- flexible Silverflex 1750 mm (28 388 000)
Débit minimum nécessaire 10 l/min
GROHE DreamSpray: répartition uniforme du flux entre tous les diffuseurs
GROHE StarLight: chrome éclatant et durable
GROHE CoolTouch Minimise les risques de brûlures
GROHE TurboStat Régulation thermostatique quasi-instantanée
GROHE EcoJoy 100% de plaisir, jusqu'à 50% d'économie
GROHE SafeStop: butée à 38°C
GROHE SafeStop Plus (à placer optionnellement) : second limiteur de température à 43°C
GROHE EasyReach tablette
GROHE SpeedClean®: le calcaire disparaît en un tour de main
Inner WaterGuide longévité maximale
TwistFree: système anti-torsion
plaque de recouvrement, étranglement
* A confirmer lors de la première installation, paramétrage d'usine : GROHE PureRain

Finition:
❑ 26250000 chromé