CX077
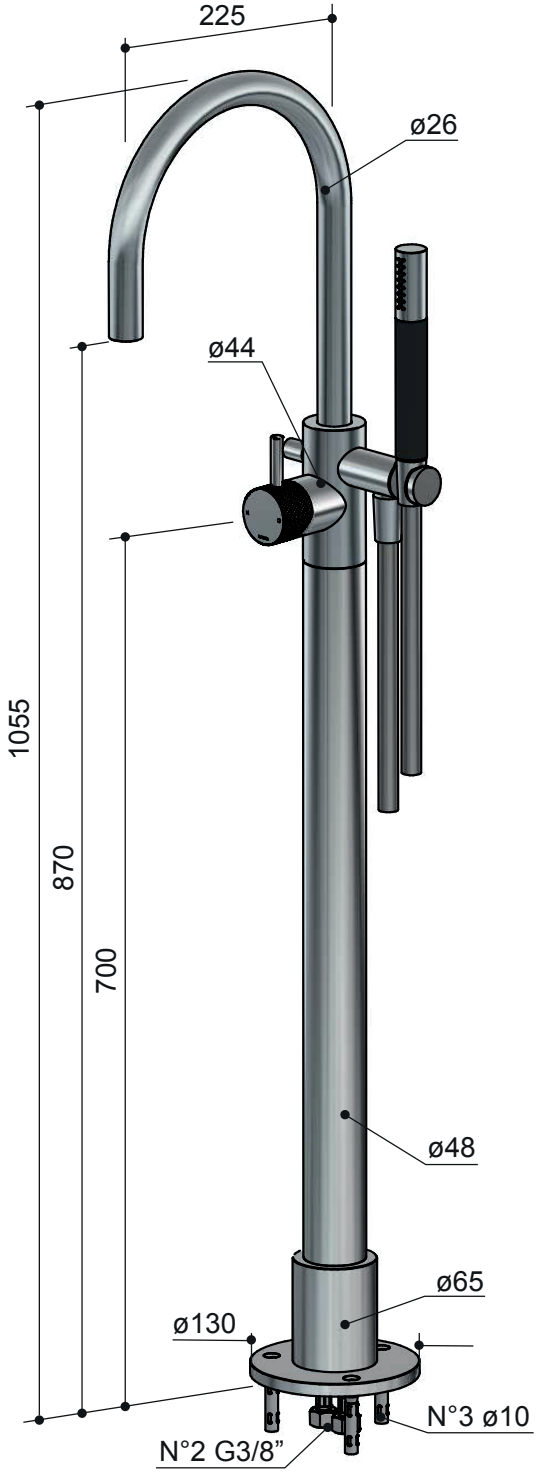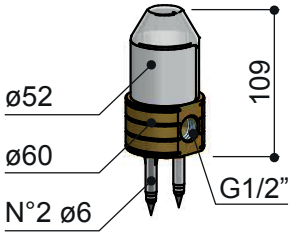
2020-01