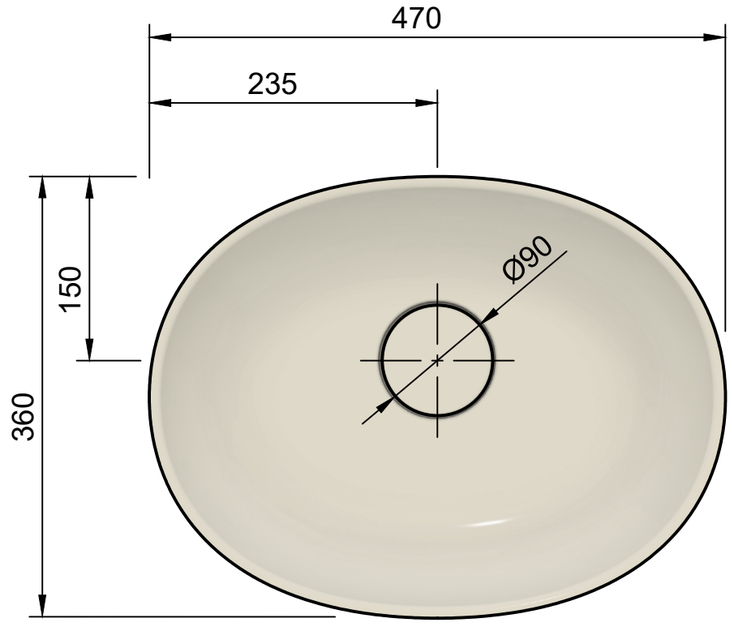

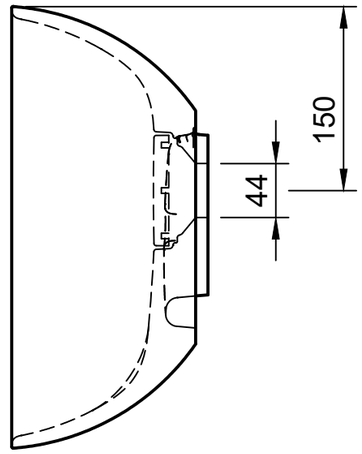

Benodigde uitsparing
in wastafelblad: Ø140



Dept.	Technical reference: Cast Marble		Created by: Jack Agten	Approved by: Arcqua	21-10-2026
Tolerantie totaal	Lengte	+/- 4 mm	Document type: Maat tekening	Document status: Definitief	
	Breedte	+/- 3 mm			
	Hoogte	+/- 3 mm	Title: Calza 47x36	DWG No.: WAS53000	
Tolerantie hoogte opstand	≤ 25mm	+/- 2 mm			
	> 25 mm	+/- 3 mm			
Tolerantie doorvoer locatie		+/- 3 mm	ARCQUA	Rev.: 2	Date of issue:	Sheet: 1/1
Tolerantie doorvoer diameter		+/- 2 mm			
Tolerantie vlakheid		+/- 2 mm			