# HANDLEIDING
# MANUEL DE PRODUIT

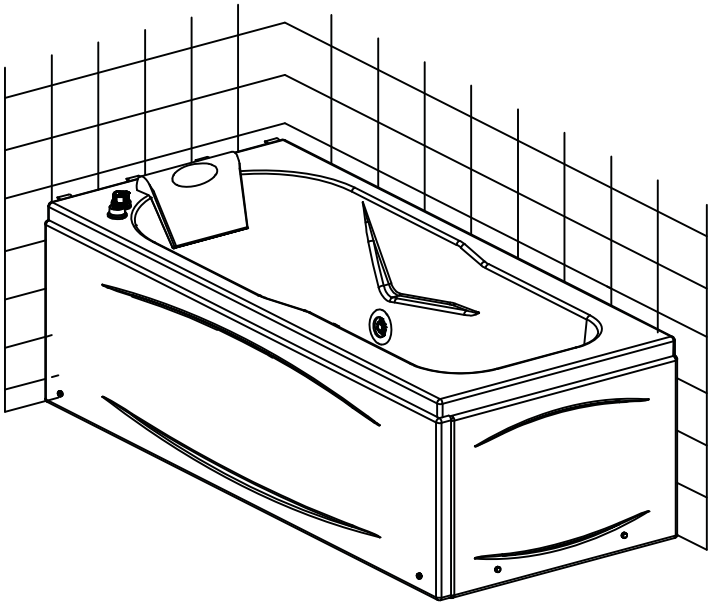

Links model/
modèle gauche

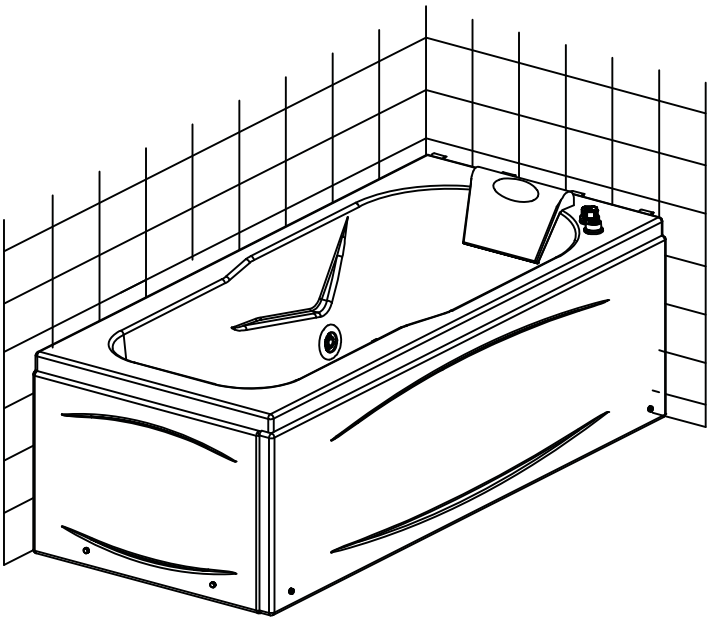

Rechts model/
modèle droit

# REF 10137

## 1. Controleer de inhoud van de verpakking/Vérifiez le contenu de l'emballage

Stel onmiddellijk uw leverancier op de hoogte van eventuele schade of gebreken aan bad, systeem of verpakking. Na het installeren van het massagebad kunnen wij alleen nog op productiefouten of materiaalgebreken garantie geven die ten tijde van inbouw niet zichtbaar konden zijn. Aangezien het bad voor het verlaten van de fabriek grondig is getest, kan het zijn dat er zich nog wat restwater in de leidingen bevindt.

Contactez immédiatement votre fournisseur en cas de dommages ou de défauts éventuels de la baignoire, du système de massage ou de l'emballage. Une fois que la baignoire de massage aura été installée, nous pourrons seulement délivrer une garantie sur les défauts de fabrication ou les défauts de matériaux qui ne pouvaient pas être visibles au moment de l'encastrement. La baignoire ayant été soigneusement testée avant de quitter l'usine, de l'eau peut subsister dans les tuyaux.

## 2. Verplaatsen van het massagebad/Déplacement de la baignoire de massage

Transporteer of verplaats het bad nooit door het vast te houden aan de leidingen, jets, pompof motorgedeelte. Til het bad op aan het frame/poten of vrije badrand..

Ne transportez ou ne déplacez jamais la baignoire en la tenant par les tuyaux, les injecteurs, la pompe ou le moteur. Soulevez la baignoire par le cadre/les pieds ou le rebord.

## 3. Plaatsen/Installation

Na het bad op de juiste plek geplaatst te hebben kan u het bad waterpas zetten door het afregelen van de stelpoten. Voor een verdere ondersteuning van het bad adviseren wij u aan de muurzijde(n) de badrand te ondersteunen d.m.v. bijvoorbeeld een lat, richel of metselwerk.

Après avoir posé la baignoire à l'endroit adéquat, elle peut être mise à niveau en réglant les pieds réglables. Pour un meilleur support, nous vous conseillons de soutenir le rebord de la baignoire, du côté mur, à l'aide, par exemple, d'une latte, d'un rail ou d'une pièce de maçonnerie.

## 4. Badafvoer/Tuyau d'évacuation

Uw bad is standaard af fabriek voorzien van een afvoergarnituur. Deze dient te worden aangesloten op een afvoerleiding van minimaal 40 mm.

À l'usine, votre baignoire a été équipée en série d'un dispositif d'évacuation. Celui ci devra être r accordé à une conduite d'évacuation d'un diamètre minimum de 40 mm.

## 5. Elektrische aansluiting/Raccordement électrique

De aansluiting van de elektronicakast moet gebeuren volgens de voorschriften van het plaatselijke elektriciteitsbedrijf en door een erkend installateur. De aansluitkabel(s) moet(en) via een vaste verbinding (spatwaterdichte schakelkast) op de netspanning (220V) worden aangesloten. Er dient een aardlekschakelaar te worden geplaatst van 30mA. U dient er rekening mee te houden dat uw massagesysteem bij voorkeur op een aparte groep moet worden aangesloten. Het aansluiten van uw massagesysteem op een groep waar ook andere apparaten zijn aangesloten, kan er toe leiden dat deze andere apparaten storingen veroorzaken bij uw massagebad.

Le raccordement à l'armoire électronique doit être réalisé conformément aux consignes de la compagnie d'électricité locale et par un installateur agréé. Le ou les câbles de raccordement doivent être raccordés à l'aide d'un raccord fixe (armoire de commande étanche) à la tension de réseau (220V). Un disjoncteur de 30mA devra être installé. Votre système de massage devra, de préférence, être raccordé à un groupe séparé. Si votre système est raccordé à un groupe utilisé également pour d'autres appareils, ceux-ci risquent de perturber le fonctionnement de votre baignoire de massage.

## 6. Vullen van het bad en laatste controle/Remplissage de la baignoire et dernier contrôle

Als het bad op zijn definitieve plaats staat, de afvoer en de electrische bedradingen zijn aangesloten, kunt u het bad vullen tot 5 cm boven de waterjets. Via de drukknop(pen) wordt het massagesysteem in werking gezet. Nu kunt u het bad voor de laatste keer grondig controleren op eventuele lekkage, slechte werking, schades of produktiefouten. Slechts nadat u 100% overtuigd bent van een perfect testresultaat kan het systeembad definitief gebruiken.

Une fois que la baignoire est installée à sa place définitive et que le tuyau d'évacuation et les câbles électriques sont raccordés, elle peut être remplie jusque 5 cm au dessus des jets d'eau. À l'aide du ou des boutons poussoirs, mettez le système de massage en route. Vous pouvez maintenant contrôler soigneusement la baignoire pour la dernière fois sur des fuites éventuelles, un mauvais fonctionnement, des dommages ou des defaults de fabrication. C'est seulement une fois que vous serez entièrement convaincu du parfait résultat du test que la baignoire pourra être employée définitivement.

## 7. Technische gegevens/Données technique

| | |
|---|---|
| Model | LONDON |
| Voltage | 220~240V |
| Frequency | 50 Hz |
| Wattage | 600W |
| IP code | IP X5 |

# Installatie / Installation

## Gereedschap (niet bijgeleverd) / Outillage ( non inclus)

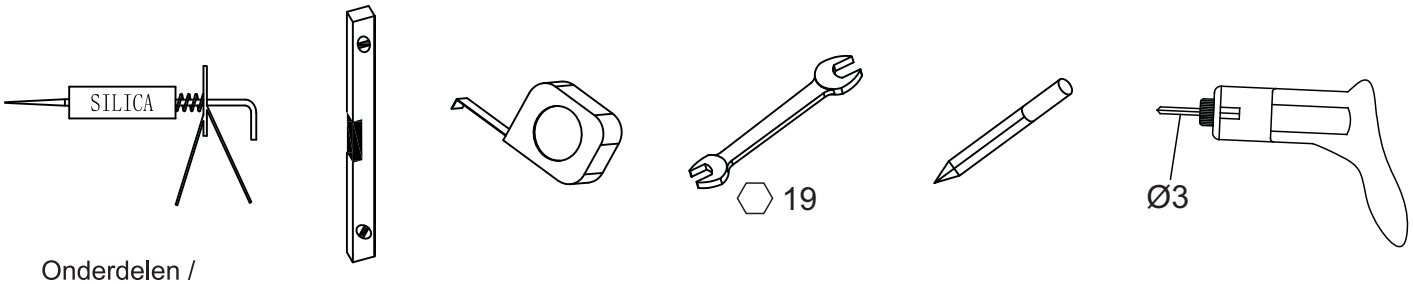


Onderdelen /
Pièces détachées

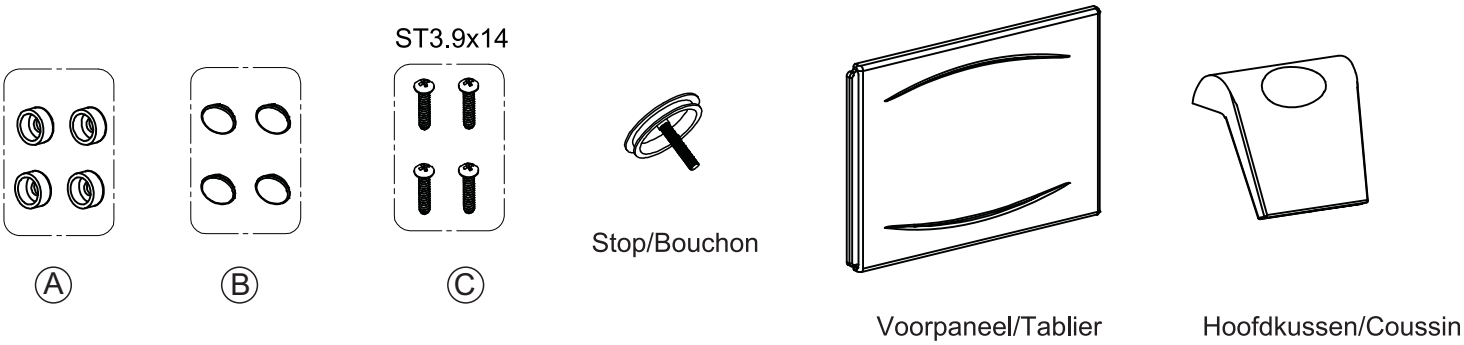


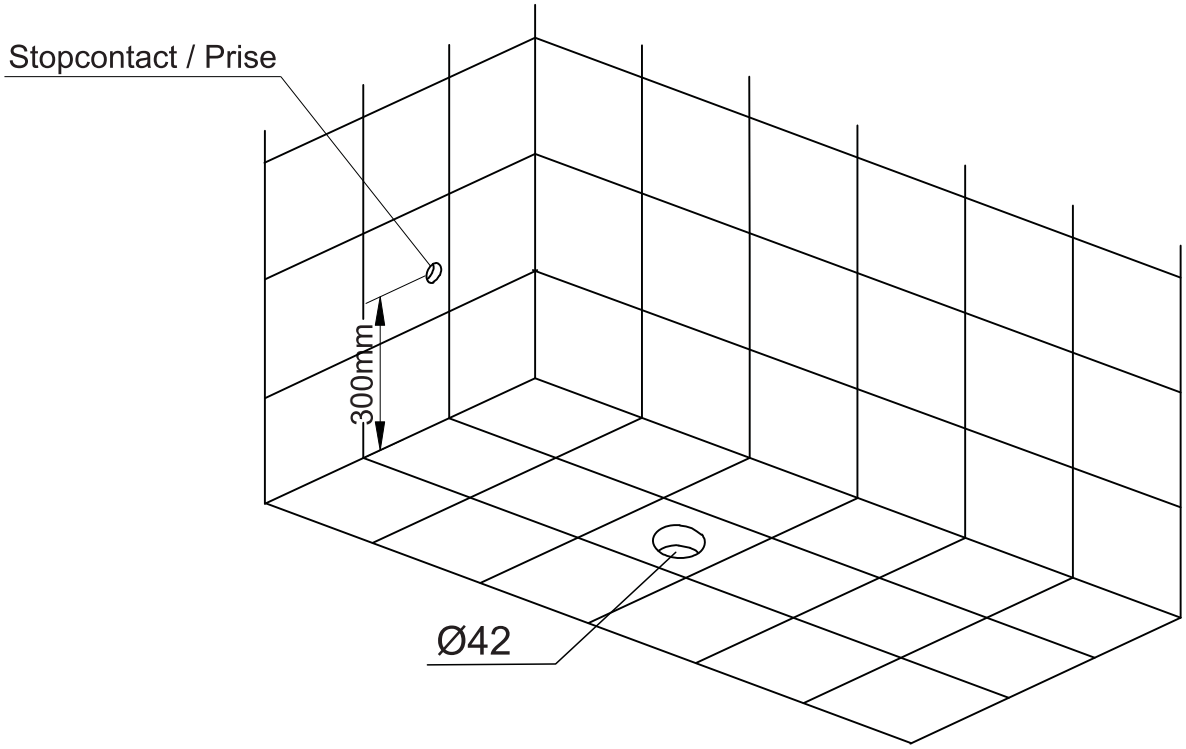

## Rechts Model / Modèle droit

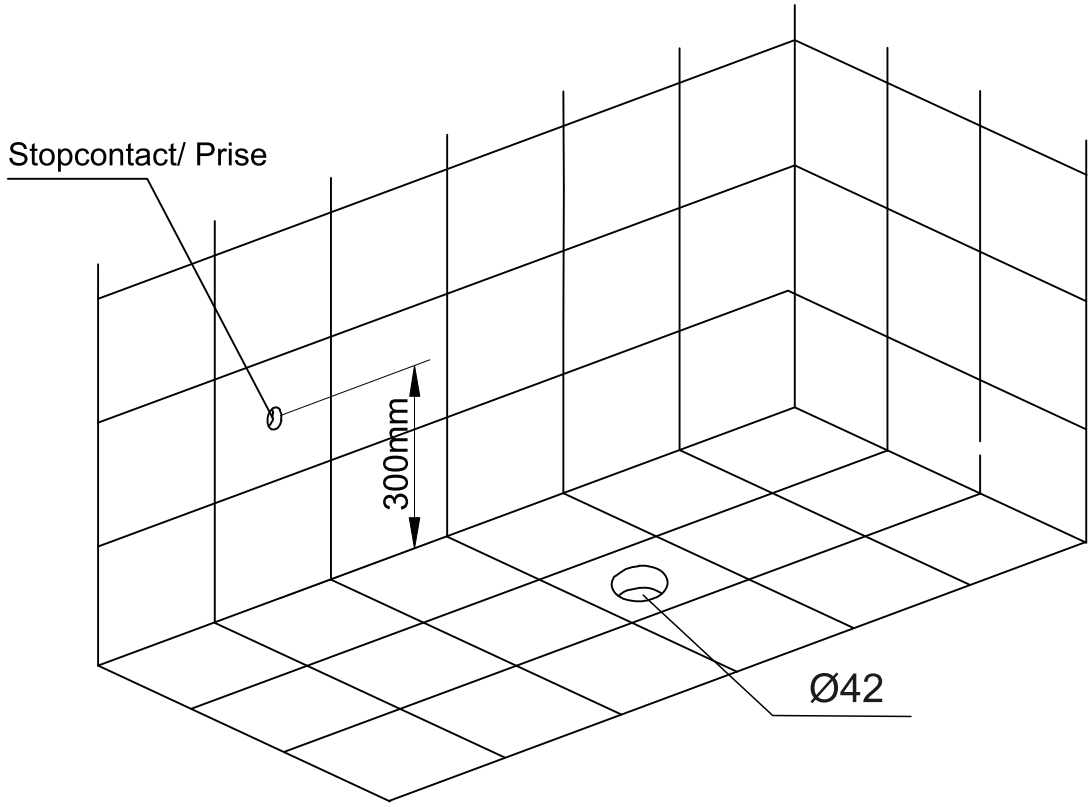


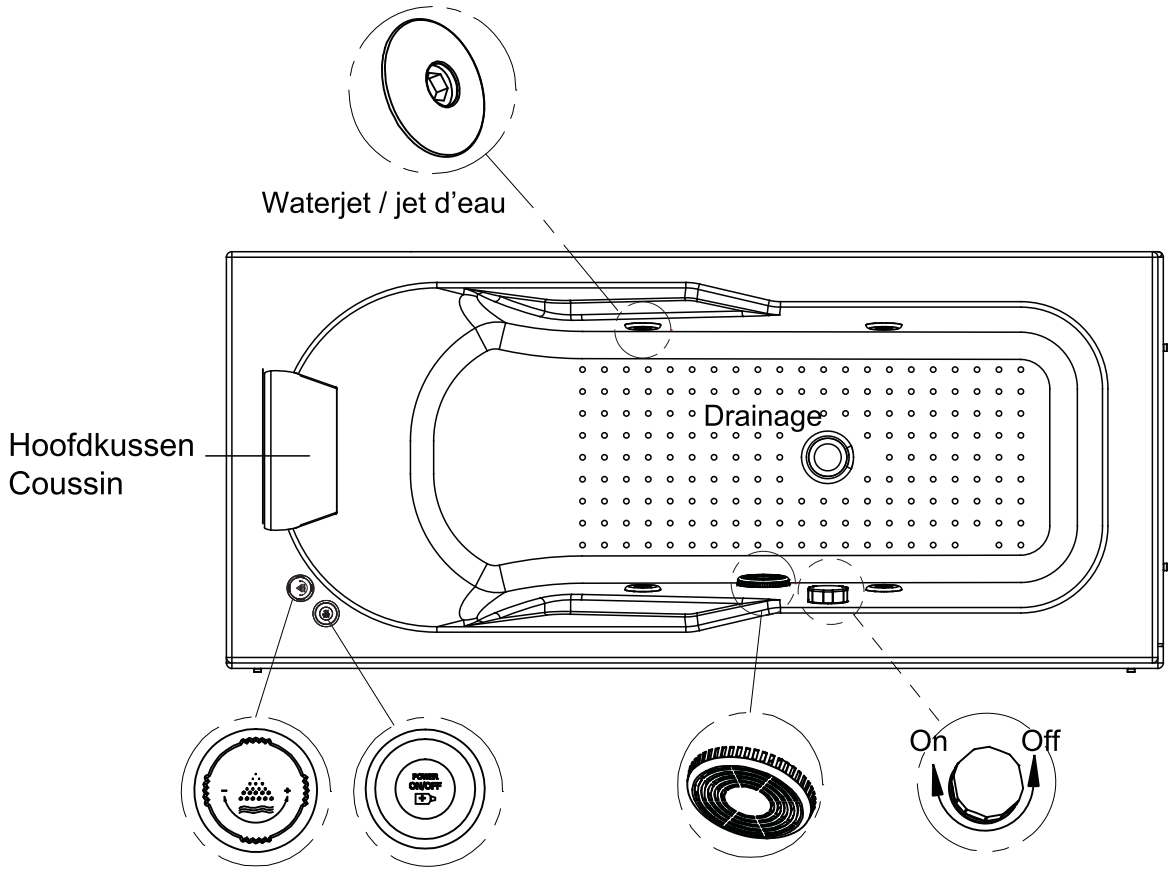

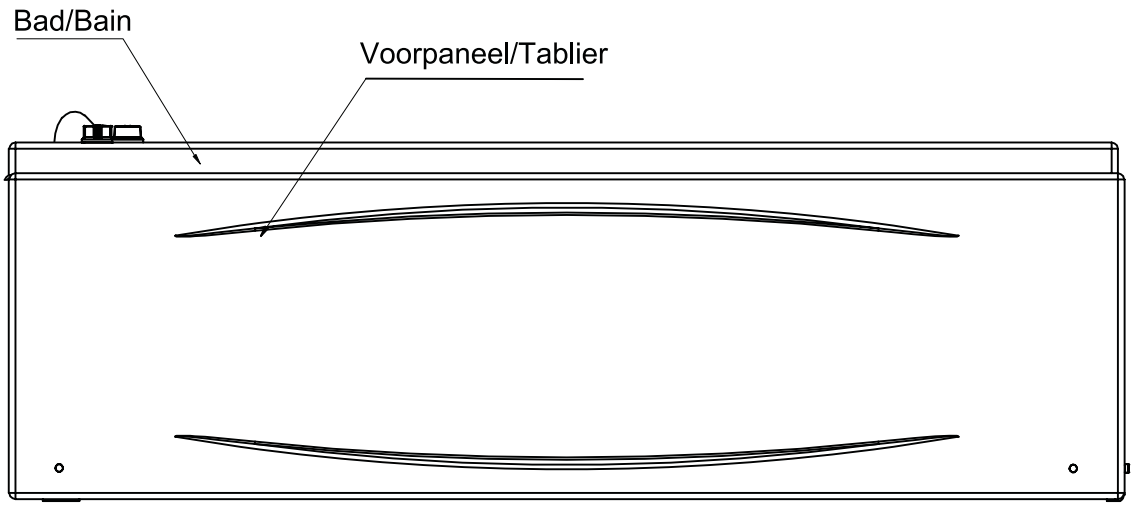


# Links model/modèle gauche

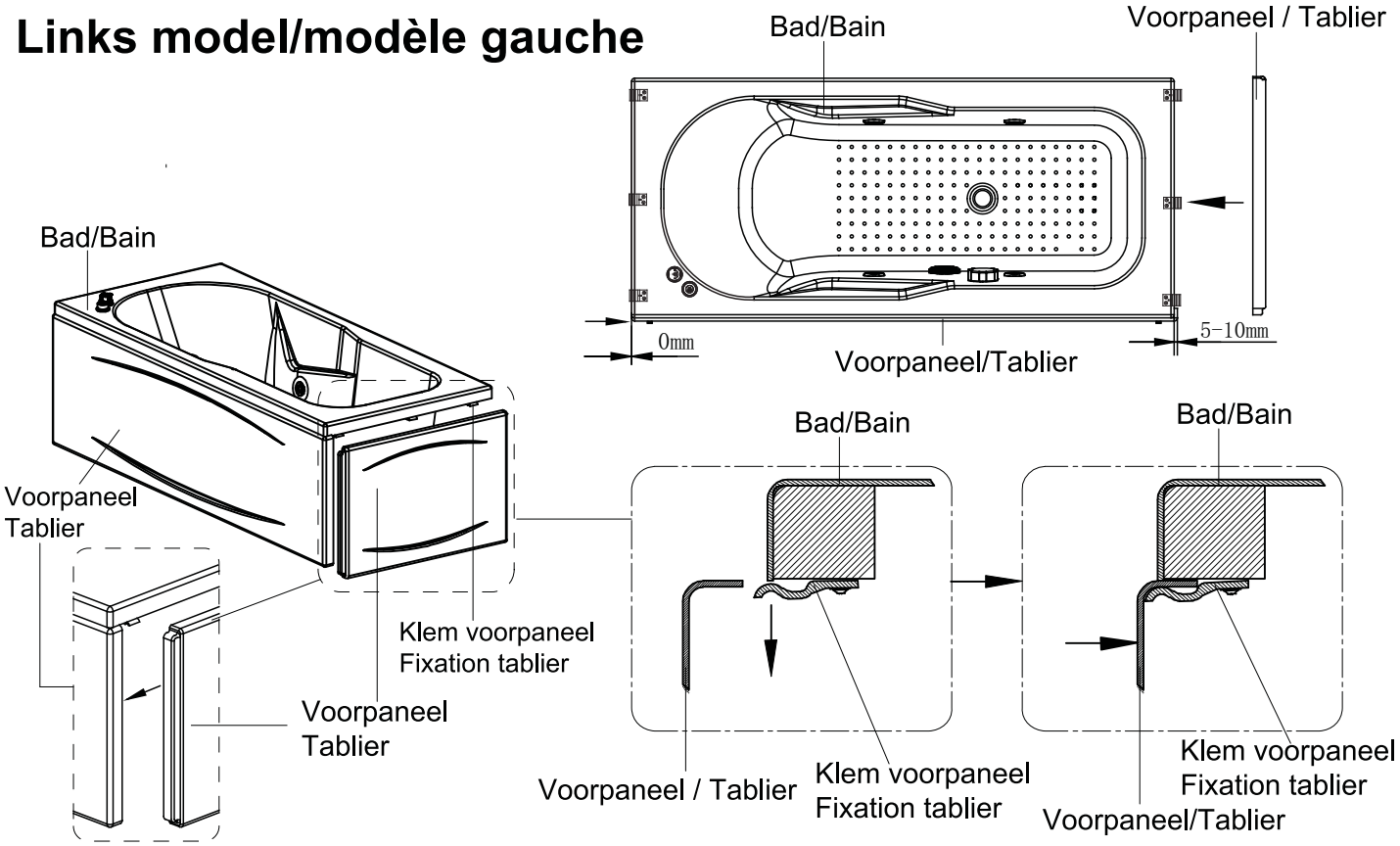


1.1) Bevestig de voorpanelen met behulp van de klemmen onderaan de badrand ( zie tekening).
Fixer les tabliers à l'aide des fixations situées en dessous du bord de la baignoire.

# Links mode/modèle gauche

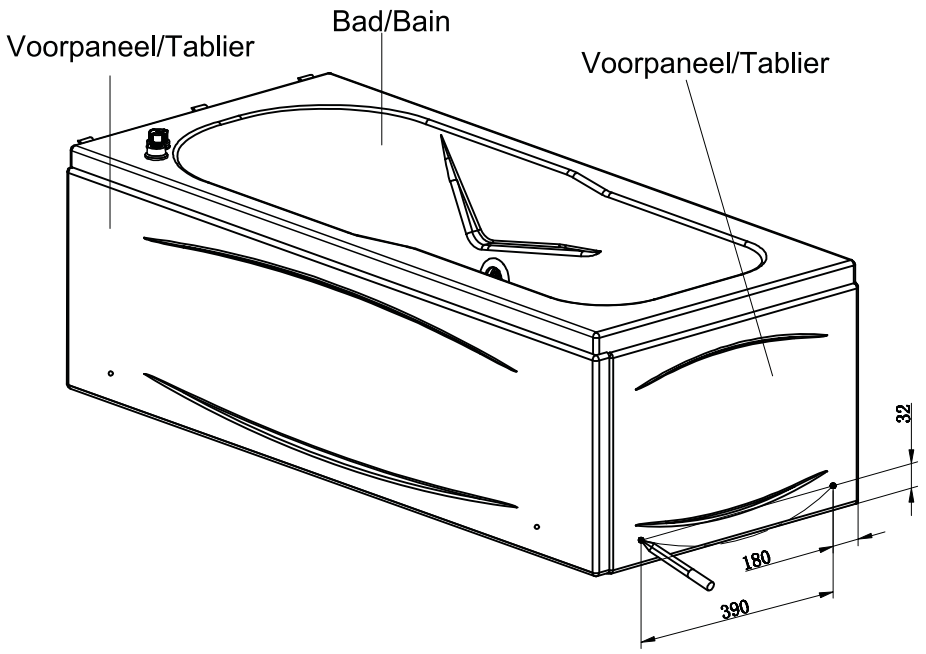


1.2）Duid met een potlood aan de plaats waar U in het voorpaneel moet boren.
Pointer avec un crayon le tablier l'endroit du forage pour fixer la vise.

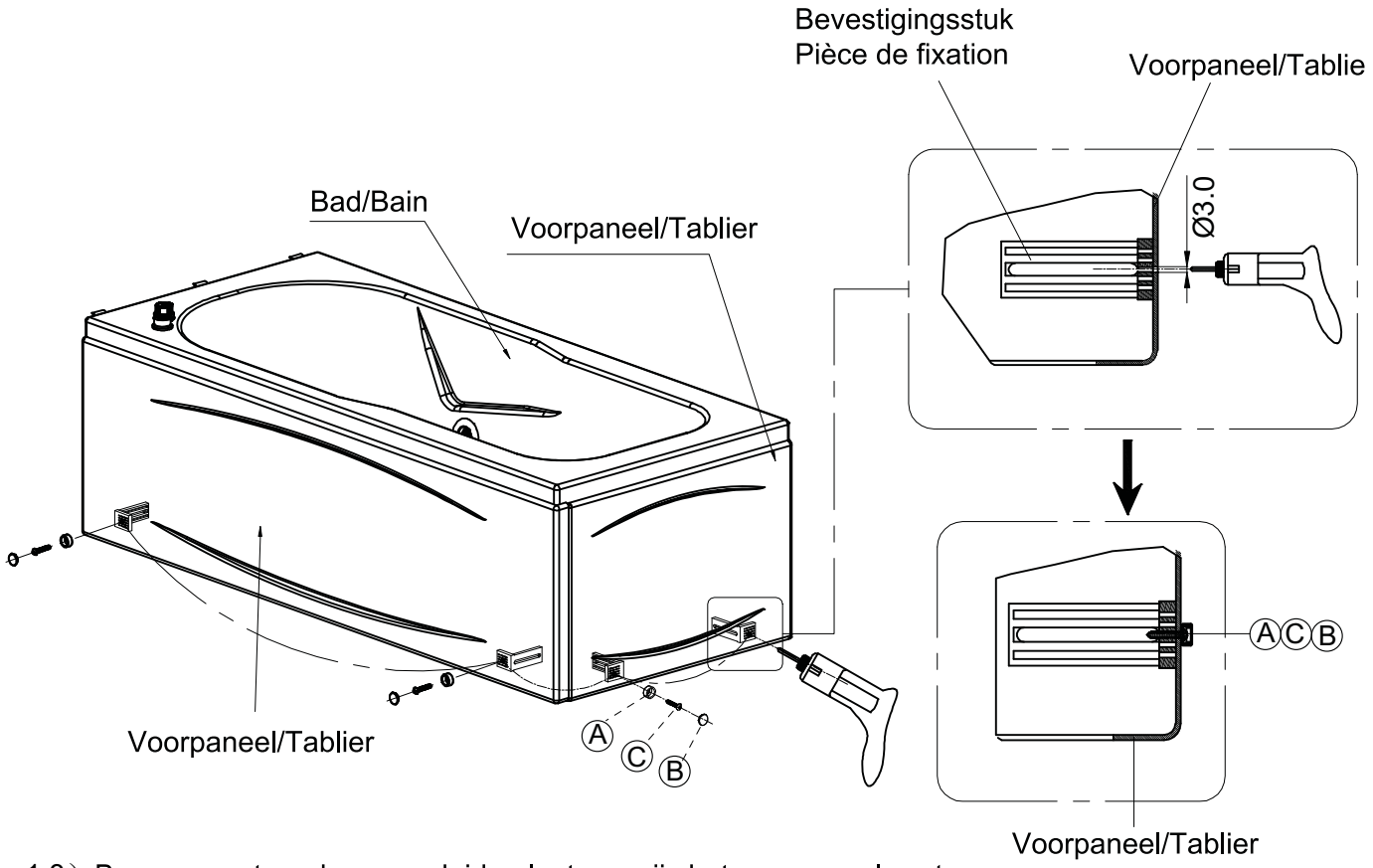


1.3）Boor een gat op de aangeduide plaats en vijs het voorpaneel vast.
Forer à l'endroit du pointage et fixer le tablier avec la vise.

## Rechts model/modèle droit

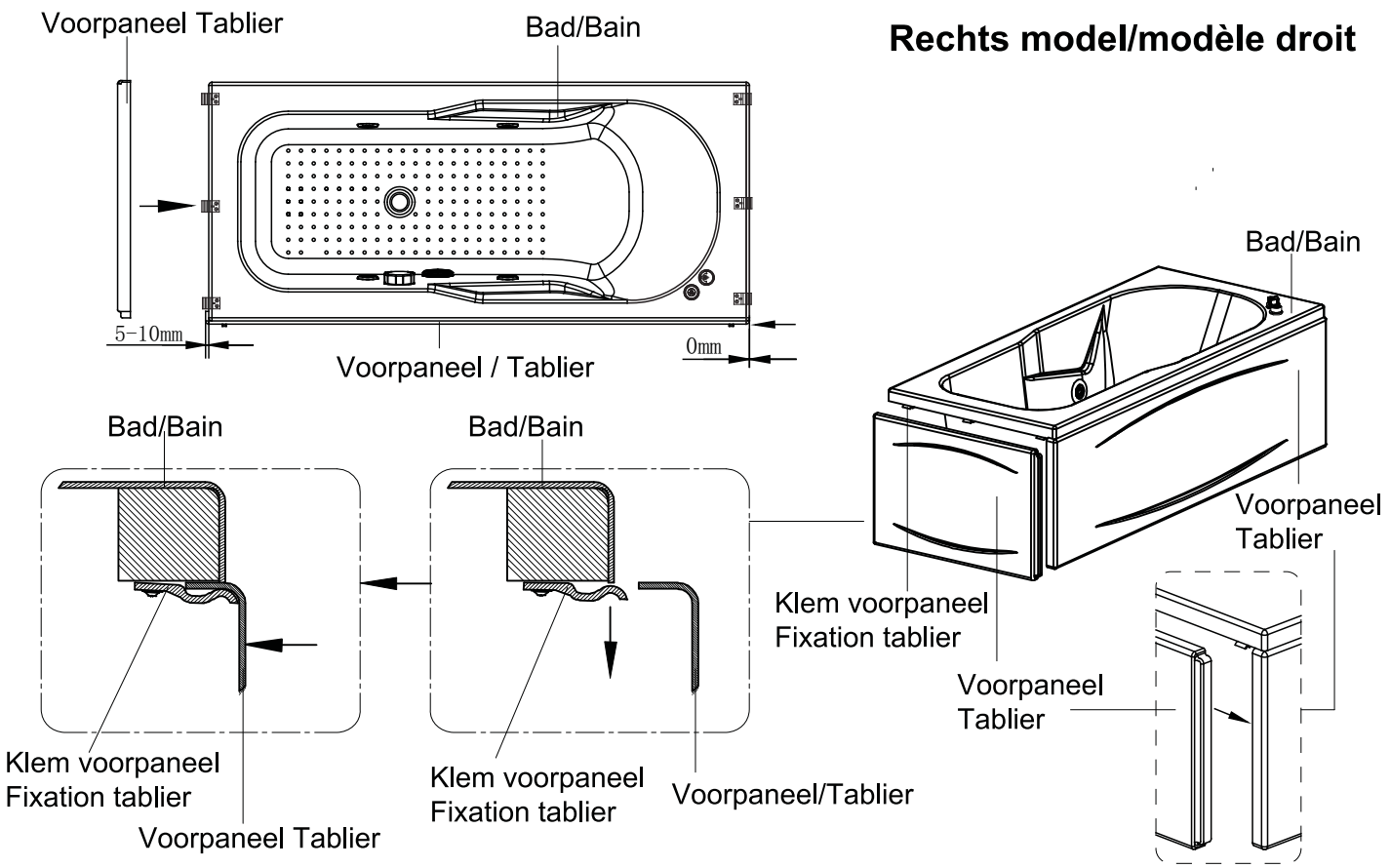


1.1) Bevestig de voorpanelen met behulp van de klemmen onderaan de badrand ( zie tekening)
Fixé les tabliers à l'aide des fixations situées en dessous du bord de la baignoire

## Rechts model/modèle droit

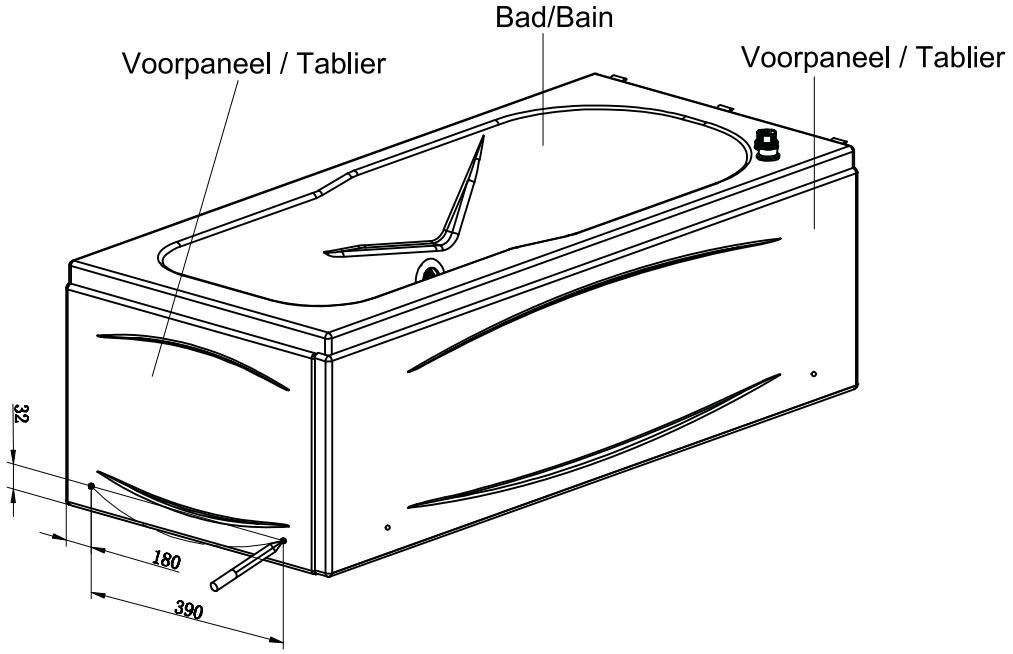


1.2）Duid met een potlood aan de plaats waar U in het voorpaneel moet boren.
Pointer avec un crayon l'endroit du forage dans le tablier pour fixer la vis

## Rechts model/modèle droit

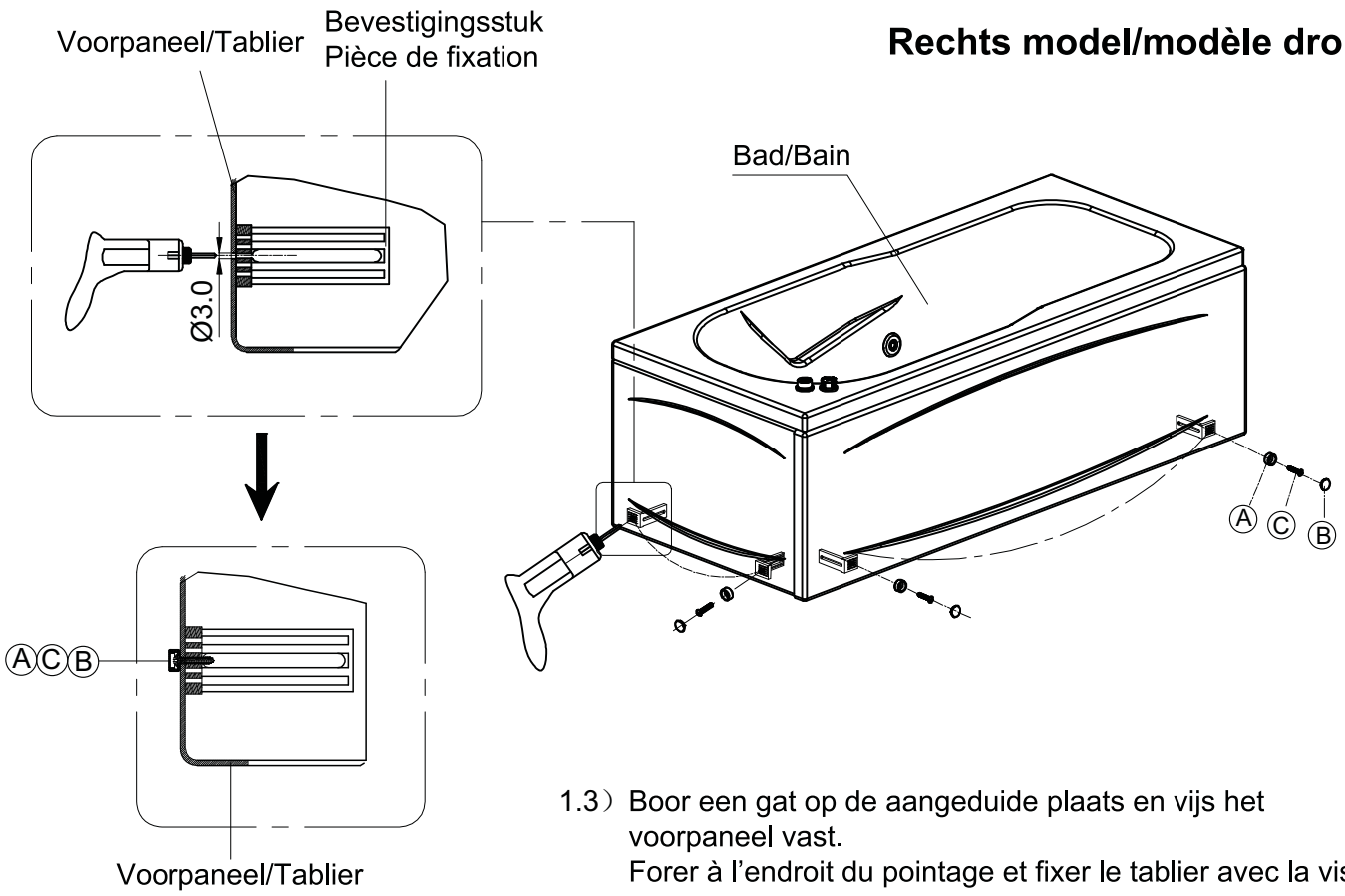


1.3） Boor een gat op de aangeduide plaats en vijs het voorpaneel vast.
Forer à l'endroit du pointage et fixer le tablier avec la vis.

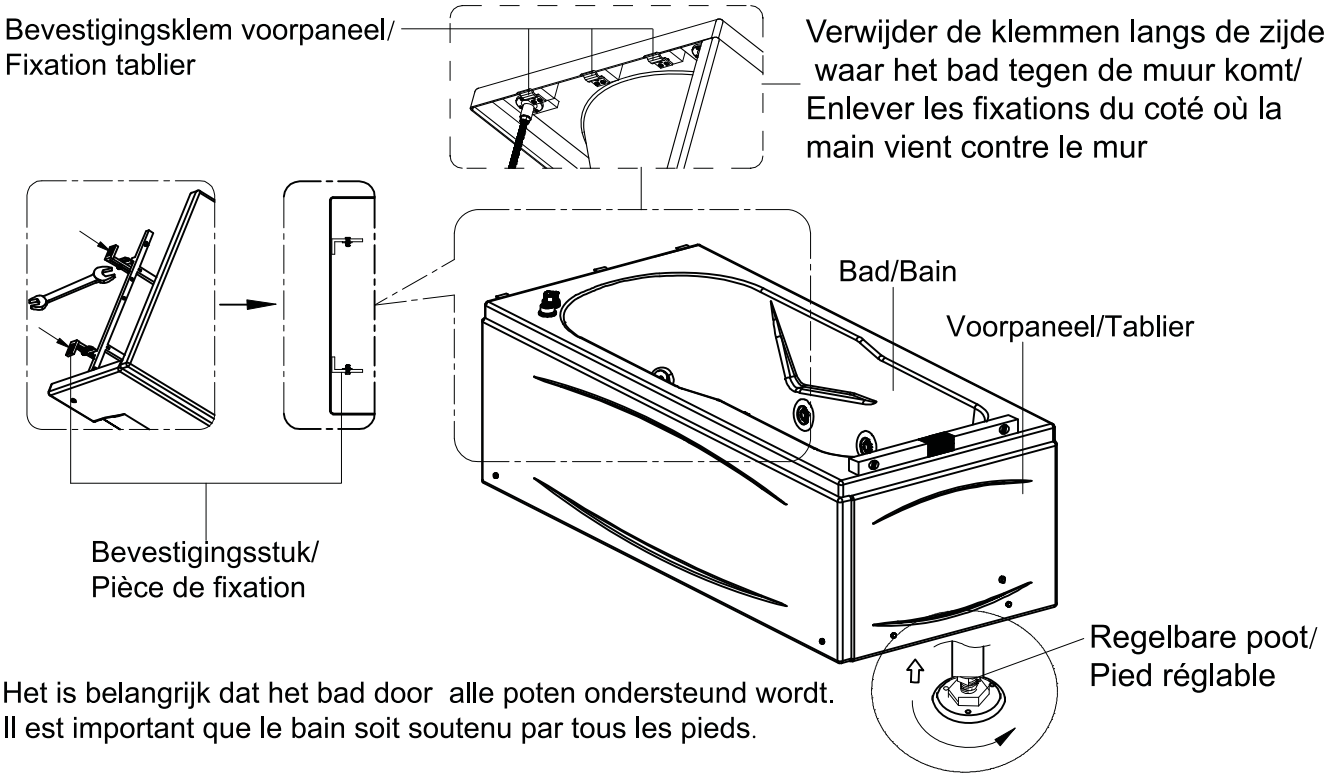


2.） Het is belangrijk dat het bad door alle poten ondersteund wordt.
Il est important que le bain soit soutenu par tous les pieds.

3.） Het is belangrijk dat het bad waterpas staat.
Il est important que le bain soit mis à niveau.

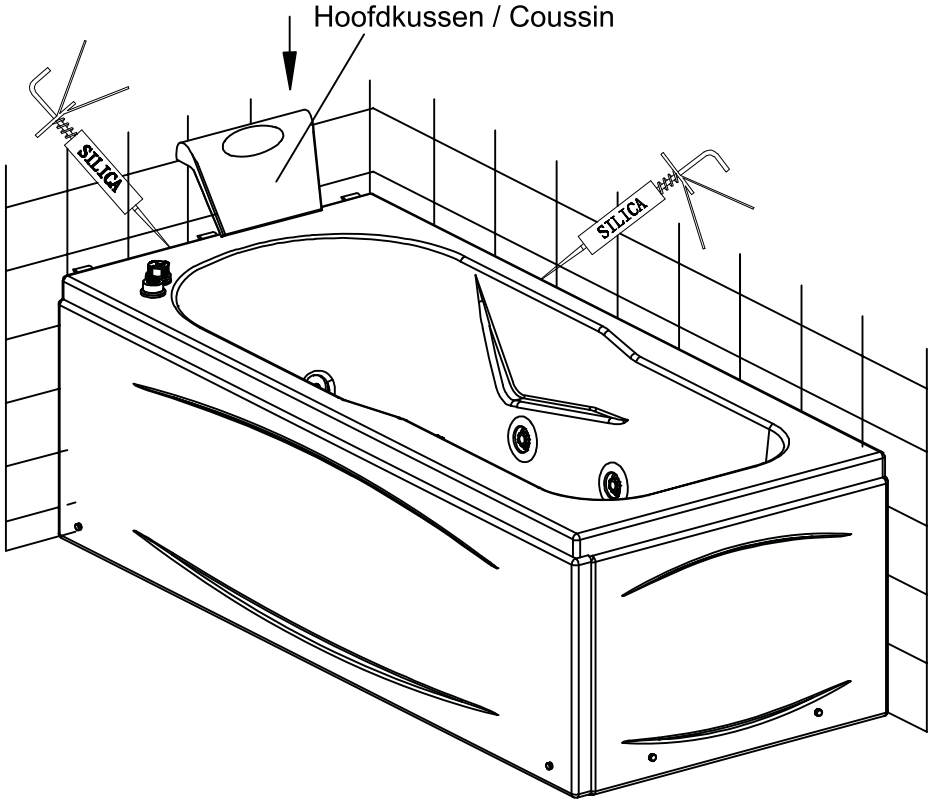


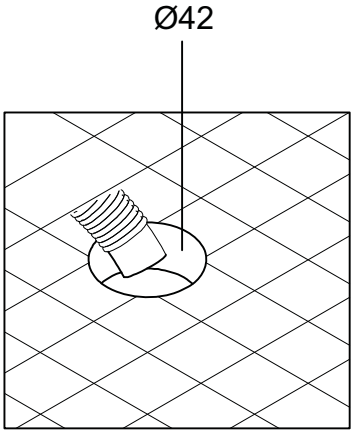


4.) Flexibel waterafloop.
Flexible évacuation d'eau.

5.) Siliconeer tussen de badrand en de muur.
Siliconer entre le bain et le mur.

## Links model/model gauche

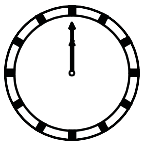

## Rechts model/model droit

24h wachttijd na siliconeren
Attendre 24h après avoir siliconé

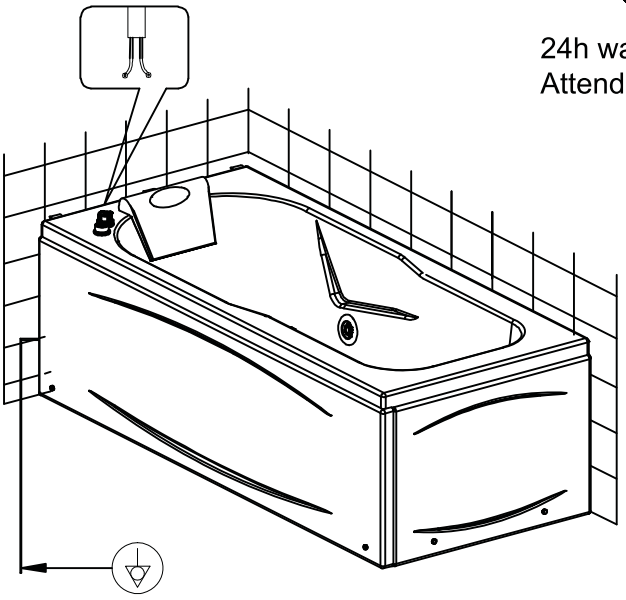

Verbind dit stopcontact met de aarding
Connecter cette prise avec la terre

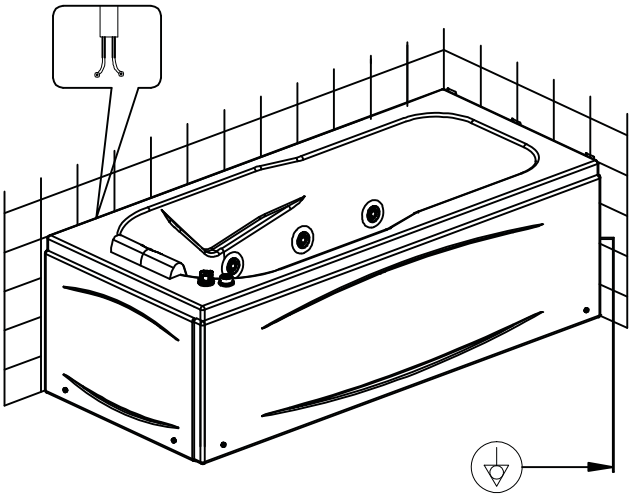

Verbind dit stopcontact met de aarding
Connecter cette prise avec la terre

# ONDERHOUD/ENTRETIEN

Door het gebruik van zepen, zouten en badoliën kunnen, naargelang het type product, velletjes en vlokken ontstaan (intensieve luchtoxydatie). Deze velletjes en vlokken zullen zich vastzetten in de leidingen van het systeem (voornamelijk in de water(hydro) leidingen). Bij het in werking stellen van het systeem kan het dan mogelijk zijn dat de velletjes en vlokken zich met het badwater vermengen. Het is daarom noodzakelijk de leidingen regelmatig door te spoelen met een whirlpoolreiniger (afhankelijk van de intensiviteit van het gebruik van het massagebad raden wij u aan de leidingen minimaal 1 maal per maand te reinigen).

Nettoyage de votre système de massage Le savon, les sels et les huiles de bain, en fonction du type de produit, peuvent entraîner la formation de films ou de flocons (oxydation intensive à l'air). Ces films et ces flocons se fixent aux conduites du système (surtout aux conduites d'eau) et peuvent se mélanger à l'eau du bain lorsque le système est mis en route. Il est donc indispensable de rincer régulièrement les conduites avec un détergent pour bain à remous (en fonction de la fréquence d'utilisation de la baignoire de massage, nous vous recommandons de nettoyer les conduites au minimum 1 fois par mois).

**Geadviseerde wijze van reinigen/Procédure de nettoyage conseillée**

1. Vul het bad met lauw water tot minimaal 10 cm boven de jets en giet ongeveer 10 flesdopjes (100 ml) van de whirlpoolreiniger in het bad (afhankelijk van de concentratiefactor kan de aanbevolen hoeveelheid whirlpoolreiniger per merk verschillen).

   Remplissez la baignoire d'eau tiède jusqu'à une hauteur minimum de 10 cm au-dessus des jets et versez environ 10 mesures de bouchon (100 ml) de détergent pour bain à remous dans la baignoire (la quantité de détergent recommandée peut varier suivant le taux de concentration de la marque).

2. Laat het massagesysteem circa 10 minuten draaien.

   Faites fonctionner le système de massage pendant environ 10 minutes.

3. Zet het systeem af laat het water circa 5 minuten staan.

   Arrêtez le système et laissez l'eau reposer pendant environ 5 minutes.

4. Laat nu het bad leeglopen.

   Videz la baignoire.

5. Wij adviseren u het bad nogmaals te vullen met schoon water tot 10 cm boven de jets en het systeem circa 5 minuten te laten draaien.

   Nous vous conseillons de remplir à nouveau la baignoire jusqu'à une hauteur de 10 cm au-dessus des jets avec de l'eau propre et de faire fonctionner le système pendant environ 5 minutes.

6. Laat het bad leeglopen; uw massagesysteem is nu gereinigd.
Controleer en reinig ook de afvoer en overloop, en verwijder het eventuele vuil.

   Videz la baignoire ; votre système de massage est maintenant propre. Vérifiez et nettoyez aussi la bonde d'évacuation et le trop-plein, et retirez les saletés éventuelles.

**Keuze van badoliën/Choix des huiles pour le bain**

Controleer bij aankoop of de badolie wel emulgerend werkt in water (vorming van een melkachtige verbinding). Goede olie lost volledig op in water en laat geen vette randen achter. Als u twijfelt, dan raden wij aan om in plaats van oliën, badzouten of badparfums te gebruiken. Als u in het bezit bent van een hydrosysteem of combisysteem, adviseren wij u om tijdens het douchen in bad of tijdens het wassen van de haren de afvoerstop te verwijderen. Hierdoor zullen losse haren beter doorgespoeld worden en vermijdt u dat er haren door de pomp worden aangezogen en gecirculeerd door het bad bij het eerstvolgende gebruik van uw hydrosysteem. Spoel tevens de afvoer grondig na met de handdouche.

Avant l'achat, vérifiez que l'huile de bain a un effet émulsifiant dans l'eau (formation d'une liaison semblable à un lait). Une huile de qualité se dissout entièrement dans l'eau et ne laisse aucun dépôt gras. En cas de doute, nous vous conseillons d'utiliser des sels de bain ou des parfums pour le bain au lieu des huiles. Si vous êtes en possession d'un hydrosystème ou d'un système mixte, nous vous conseillons de retirer la bonde d'évacuation quand vous prenez une douche dans la baignoire ou quand vous vous lavez les cheveux. Cela facilitera l'évacuation des cheveux morts et empêchera leur aspiration par la pompe et leur recirculation par le système à la prochaine utilisation. Rincez aussi soigneusement la bonde d'évacuation à l'aide de la douche.

**Manueel desinfecteren van uw massagesysteem/Désinfection manuelle du système de massage**

Voor het effectief verwijderen van eventuele bacteriën adviseren wij u, afhankelijk van de intensiviteit van het gebruik van het massagebad, de leidingen minimaal eens per maand door te spoelen met een adequaat desinfectiemiddel Geadviseerde wijze van desinfecteren:

Pour éliminer efficacement les bactéries éventuelles, nous vous conseillons, en fonction de la fréquence d'utilisation de votre baignoire de massage, de rincer les conduites au minimum une fois par mois avec un désinfectant adapté. Procédure de désinfection conseillée:

1. Vul het bad met lauw water tot minimaal 10 cm boven de jets en giet 2 flesdopjes (20 ml) van het desinfectiemiddel in het bad (afhankelijk van de concentratiefactor kan de aanbevolen hoeveelheid desinfectiemiddel per merk verschillen).

   Remplissez la baignoire d'eau tiède jusqu'à une hauteur minimum de 10 cm audessus des jets et versez 2 mesures de bouchon (20 ml) de désinfectant dans la baignoire (la quantité de désinfectant recommandée peut varier suivant le taux de concentration de la marque).

2. Laat het massagesysteem circa 20 minuten draaien.
   Faites fonctionner le système de massage pendant environ 20 minutes.
3. Zet het systeem af laat het water circa 10 minuten staan.
   Arrêtez le système et laissez l'eau reposer pendant environ 10 minutes.
4. Activeer uw systeem nogmaals 10 minuten.
   Remettez le système en route pendant 10 minutes.
5. Laat nu het bad leeglopen.
   Videz la baignoire.
6. Wij adviseren u het bad nogmaals te vullen met schoon water tot 10 cm boven de jets en het systeem circa 5 minuten te laten draaien.

   Nous vous conseillons de remplir à nouveau la baignoire jusqu'à une hauteur de 10 cm au-dessus des jets avec de l'eau propre et de faire fonctionner le système pendant environ 5 minutes.

7. Laat het bad leeglopen (bezitters van een luchtsysteem dienen na het leeglopen van het bad de nablaasfunctie te activeren). Uw massagesysteem is nu gedesinfecteerd.
   Door het reinigen en desinfecteren elkaar te laten opvolgen hoeft u het massagebad maar 1 keer na te spoelen. OPGELET! Vermeng nooit de whirlpoolreiniger, de badreiniger en het desinfectiemiddel met elkaar (ook niet samen met het badwater)! De chemische bestanddelen in deze produkten verdragen elkaar niet.

   Videz la baignoire (si vous disposez d'un aérosystème, activez la fonction de séchage final après avoir vidé la baignoire). Votre système de massage est maintenant désinfecté. En nettoyant et en désinfectant successivement la baignoire de massage, vous n'avez à la rincer qu'une seule fois. ATTENTION! Ne mélangez jamais le détergent pour bain à remous, le détergent pour baignoire et le désinfectant (et ne les utilisez jamais ensemble dans l'eau du bain) ! Les composants chimiques de ces produits sont incompatibles.

**Onderhoud van uw acryl bad/Entretien de votre baignoire**

De reiniging en onderhoud van uw acryl bad of is zeer eenvoudig, omdat vuil vrijwel geen kans krijgt zich te hechten op het gladde en poriënloze oppervlakte (alleen bij door-en-door gekleurd sanitairacryl [pmma]). Voor het normale dagelijkse onderhoud neemt u een zeem of zachte doek met vloeibaar reinigingsmiddel. Het beste is een vetoplossend spoelmiddel of allesreiniger. Aansluitend naspoelen en klaar bent u. Gebruik nooit een (vloeibaar) schuurmiddel!
U beschadigt daarmee het acryloppervlak waardoor het mat wordt. Bepaalde stoffen in het leidingwater, zoals ijzer, kalk en andere mineralen kunnen zich na verloop van tijd gaan afzetten op het acryloppervlak. U verwijdert dit vuil eenvoudig door middel met wat huishoudazijn of een antikalkmiddel. OPGELET! Gebruik onder geen enkele voorwaarde een kalkverwijderaar die voor het reinigen van heetwaterapparaten is ontwikkeld; hierin bevinden zich namelijk chemicaliën die het acryl oppervlakte voor altijd kunnen verkleuren. Bovendien mag u geen organisch oplosmiddel met het acryl in verbinding brengen! Zou het acryloppervlakte door het gebruik van een schuurmiddel of krassen toch licht beschadigd zijn, dan herstelt u deze schade eenvoudig door het gebruik van een polijstmiddel ( bijvoorbeeld een carpolish). Diepere krassen en oneffenheden verwijdert u door de beschadiging weg te schuren met schuurpapier (korrel 500 tot 1000). Nadat de schade is verwijderd, schuurt u de plek na met schuurpapier met een fijnere korrel (1200). Als laatste behandeld u de plek na met een polijstpasta totdat de plek niet meer zichtbaar is. Er zijn ook speciale reparatiesetjes in de handel verkrijgbaar.

Le nettoyage et l'entretien de votre baignoire est très simple car les saletés n'ont quasiment aucune chance d'adhérer à la surface lisse et dépourvue de pores (sauf sur l'acrylique sanitaire coloré en profondeur [pmma]). Pour l'entretien journalier normal, utilisez une peau de chamois ou un tissu doux imbibé de détergent liquide. Il est préférable d'employer un produit de rinçage diluant les graisses ou un nettoyant universel. Terminez par un rinçage et le travail est fait. N'utilisez jamais de produit abrasif (liquide) ! Vous abîmeriez la surface de l'acrylique qui deviendrait terne. Certaines substances présentes dans l'eau des conduites comme le fer, le calcaire et autres minéraux peuvent se déposer après un certain temps à la surface de l'acrylique. Vous pouvez facilement les éliminer à l'aide d'un vinaigre blanc ou d'un produit anticalcaire. ATTENTION! N'utilisez en aucun cas de détartrant pour appareils électriques : il contient des produits chimiques qui peuvent décolorer à jamais la surface de l'acrylique. Par ailleurs, ne mettez jamais de solvant organique en contact avec l'acrylique ! Si la surface de l'acrylique a, malgré tout, légèrement été abîmée par un produit abrasif ou rayée, vous pourrez facilement réparer les dommages en utilisant un produit de polissage (produit pour carrosserie, par exemple). Vous pourrez poncer les rayures plus profondes et les irrégularités à l'aide d'un papier ponce (grain entre 500 et 1000). Après avoir réparé les dommages, poncez la surface avec un papier ponce à grain plus fin (1200). Pour terminer, traitez l'endroit avec une pâte à polir jusqu'à ce que toutes traces aient disparus. On trouve également des sets de réparation spéciaux dans le commerce.

**Correcte verwijdering van dit product (elektrische en elektronische afvalapparatuur)/ Evacuation correcte des déchets " Electrique ou electronique "**

Dit merkteken duidt erop dat het niet met ander huishoudelijk afval verwijderd moet worden aan het einde van zijn gebruiksduur. Om mogelijke schade aan het milieu of de menselijke gezondheid door ongecontroleerde afvalverwijdering te voorkomen, moet u dit product van andere soorten afval scheiden en op een verantwoorde manier recycleren, zodat het duurzame hergebruik van materiaalbronnen wordt bevorderd. Huishoudelijke gebruikers moeten contact opnemen met de winkel waar ze dit product hebben gekocht of met de gemeente waar ze wonen om te vernemen waar en hoe ze dit product milieuvriendelijk kunnen laten recycleren.

Afin de préserver l'environnement et la santé de tous, ces produits ne peuvent être évacués, mélangés à d'autres produits ménagers, ainsi, le recyclage est simplifié.

Prière de contacter les autorités communales afin d'y déposer les déchets.