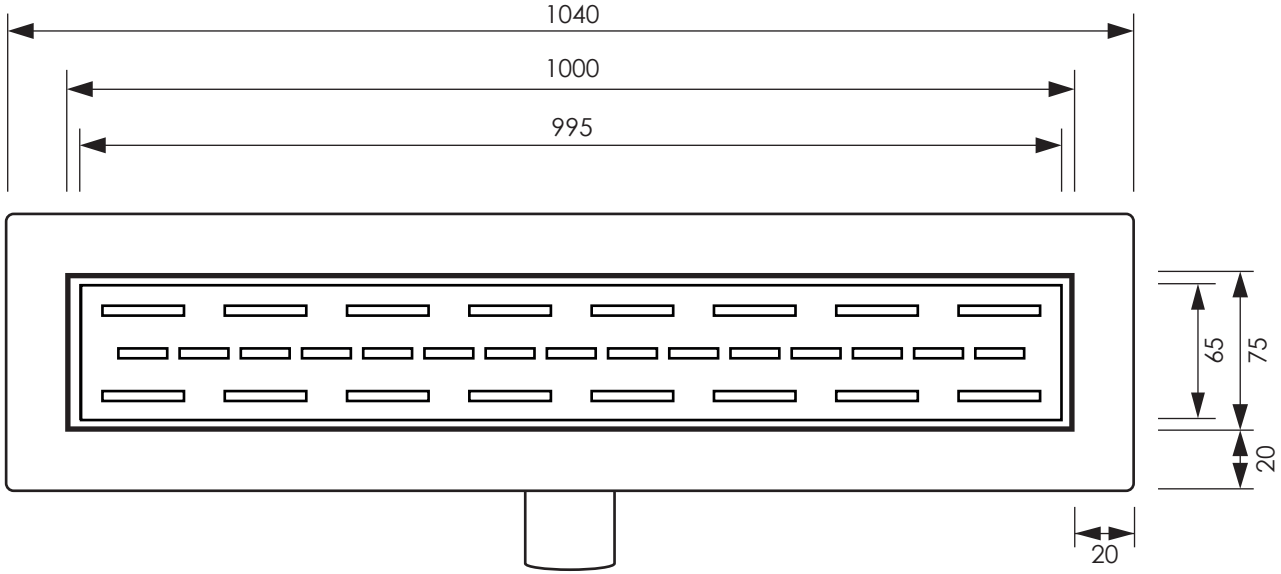
1040
1000
995
65
75
20
20

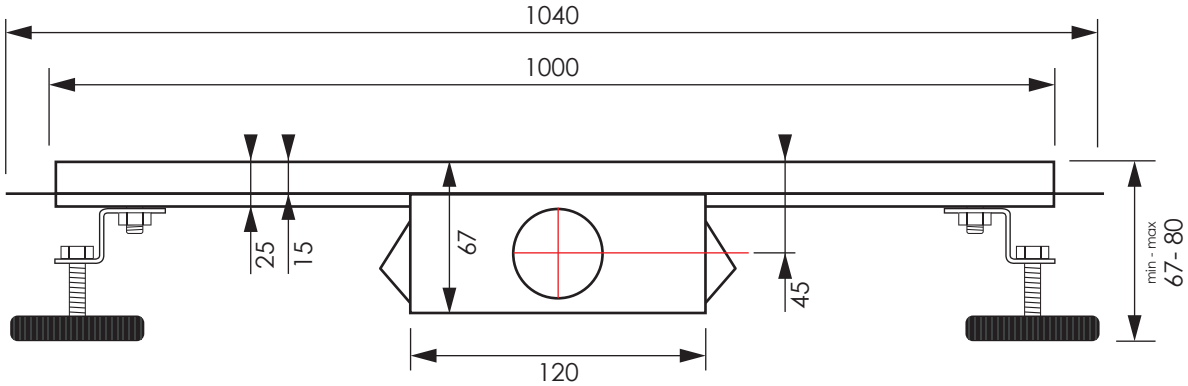
1040
1000
25
15
67
45
min - max
67 - 80
120

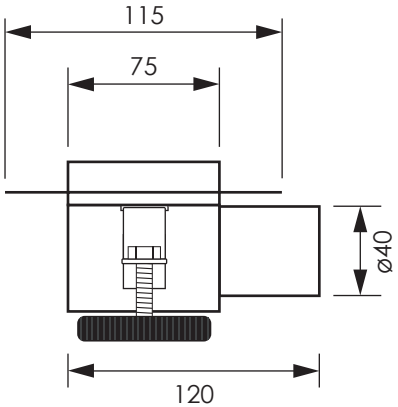
115
75
ø40
120