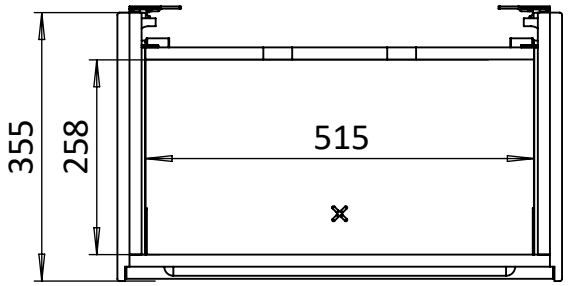
355
258
515

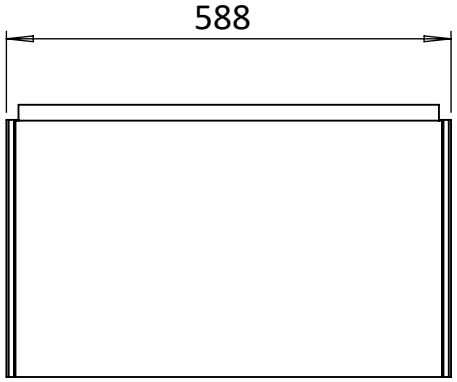
588

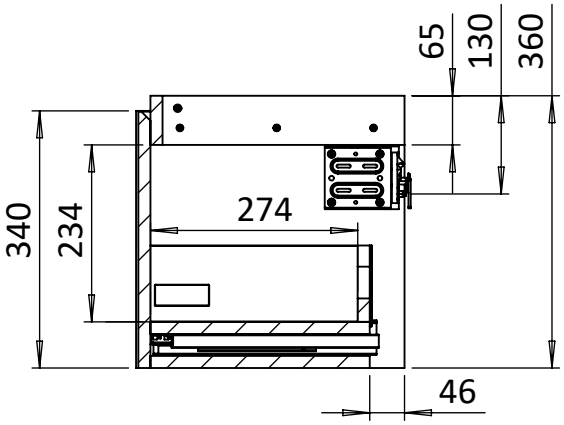
65
130
360
340
234
274
46

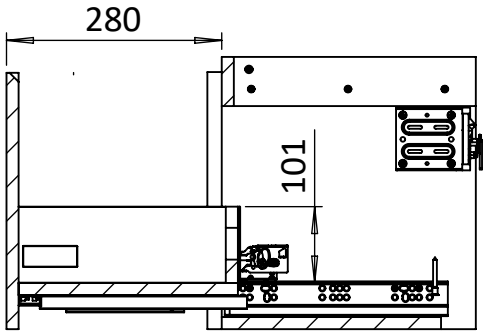
280
101