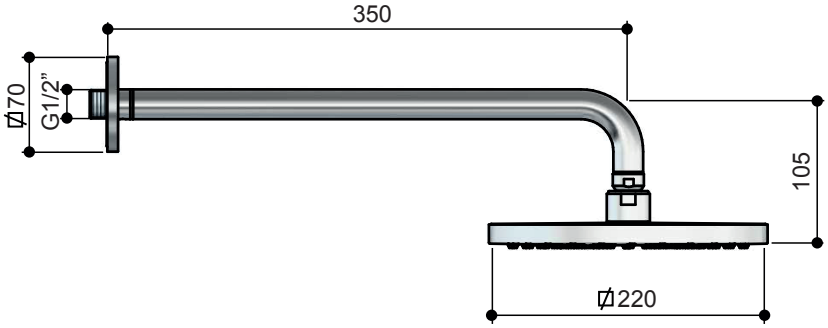
350
⌀70
G1/2"
105
⌀220

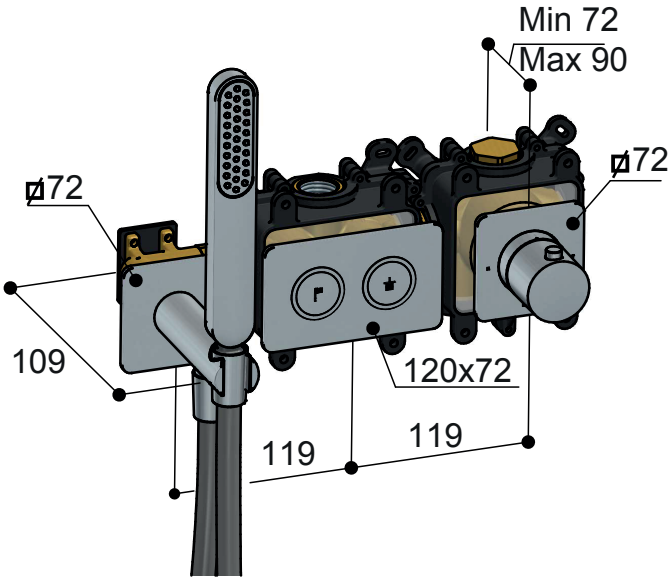
Min 72
Max 90
⌀72
⌀72
109
120x72
119
119