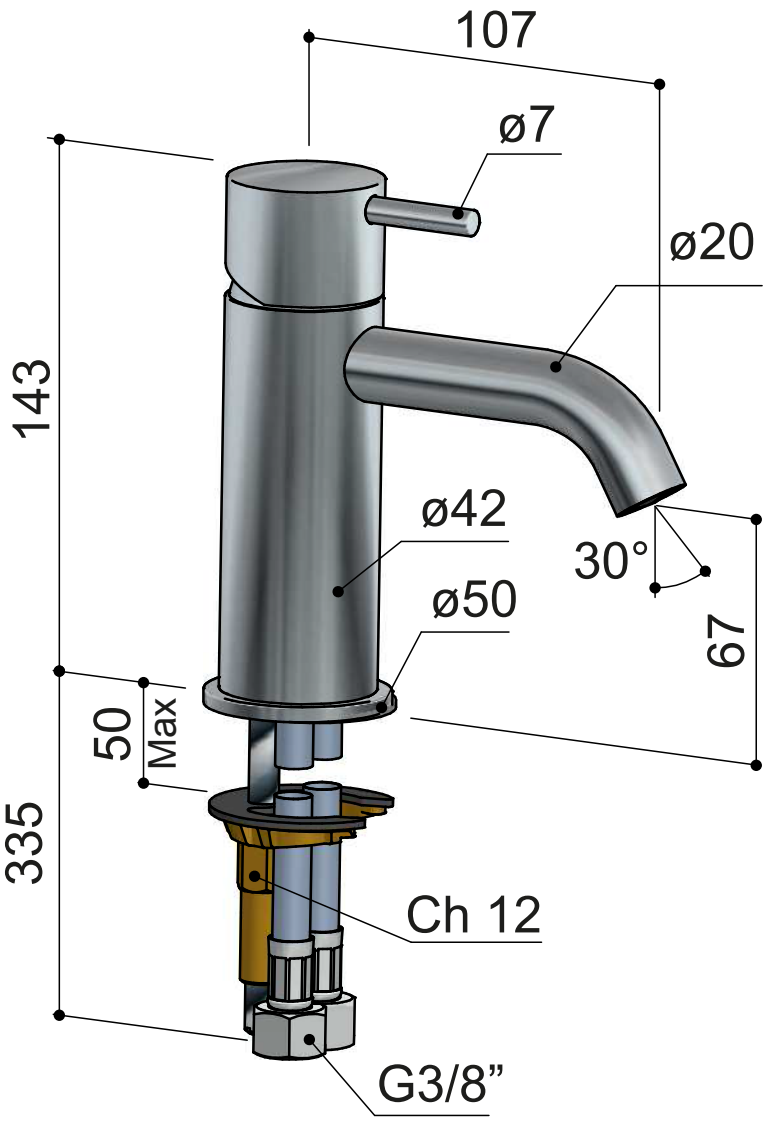
107
ø7
ø20
143
ø42
30°
ø50
67
50
Max
335
Ch 12
G3/8”