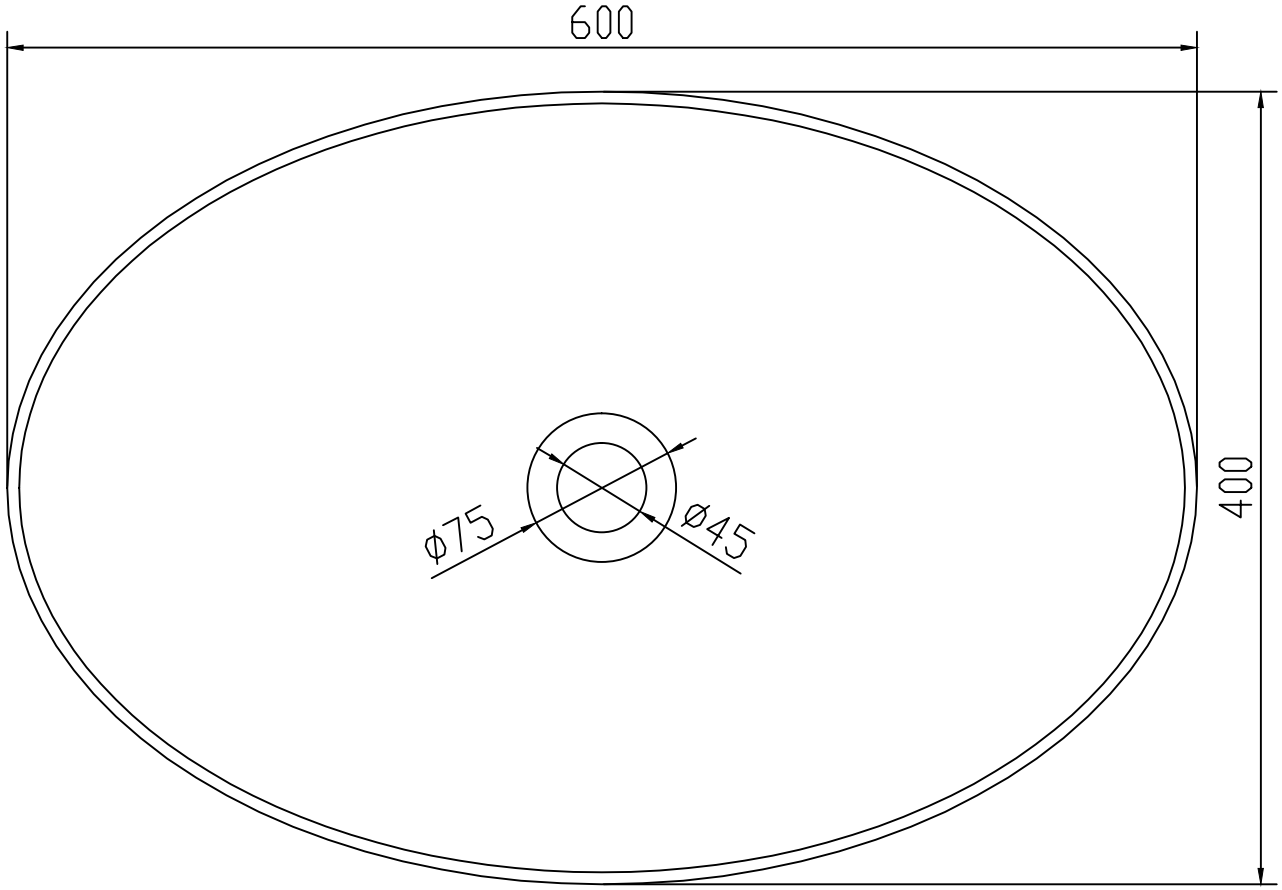
600
400
ø75
ø45

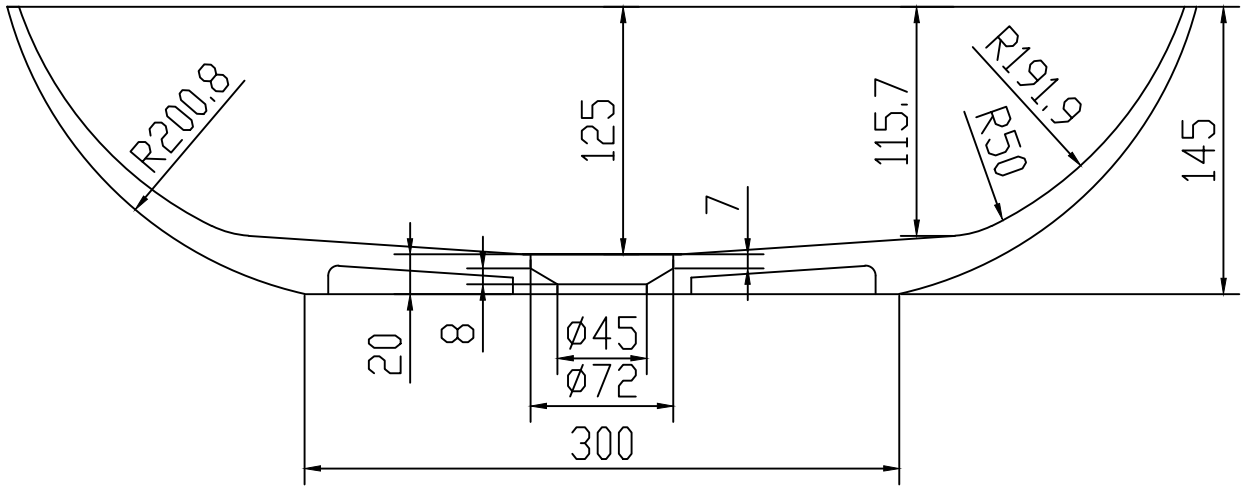
R200.8
125
115.7
R191.9
R50
145
7
20
8
ø45
ø72
300

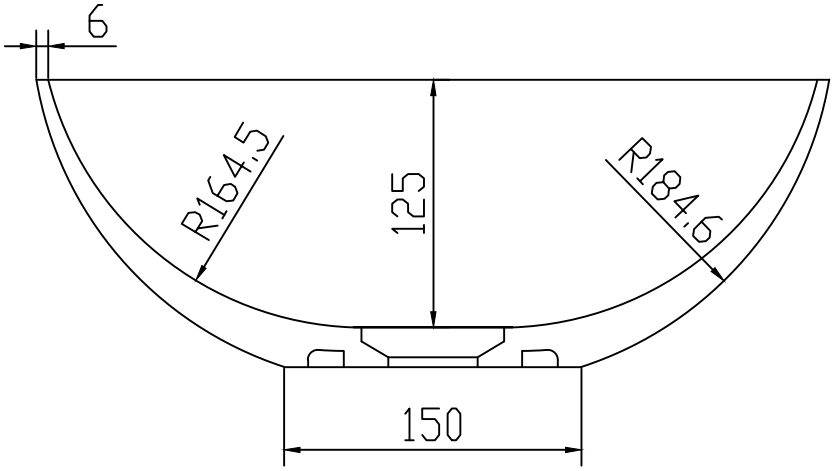
6
R164.5
125
R184.6
150