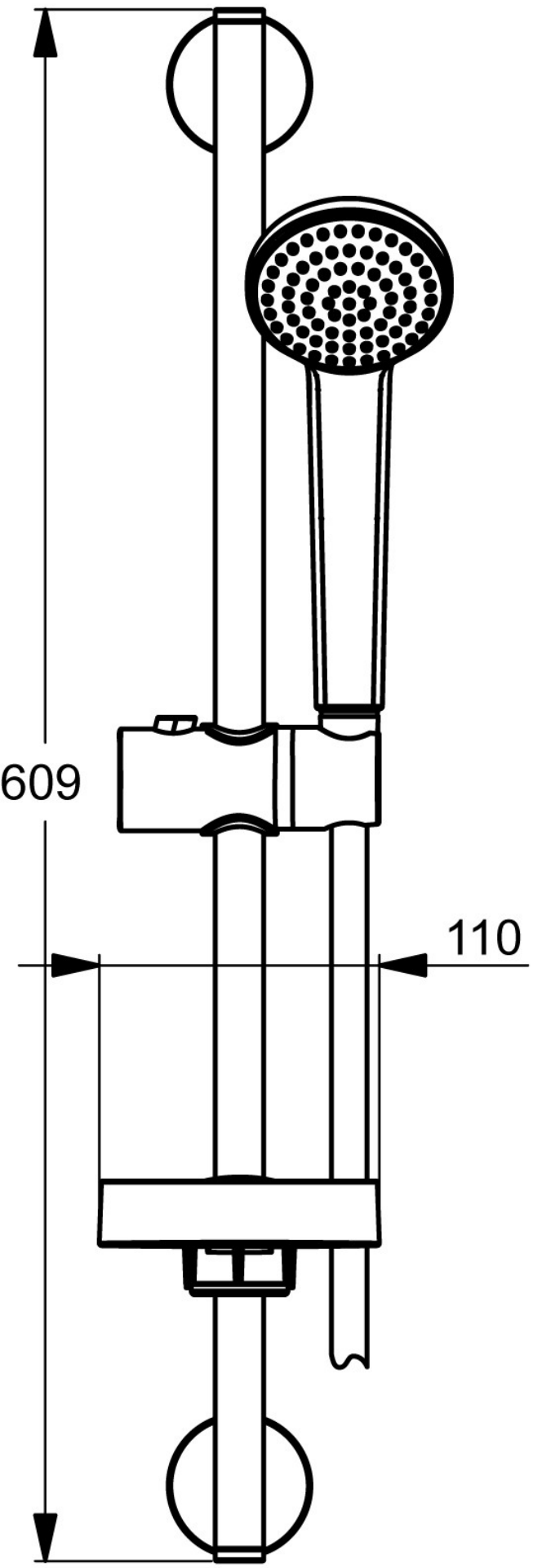
609
110

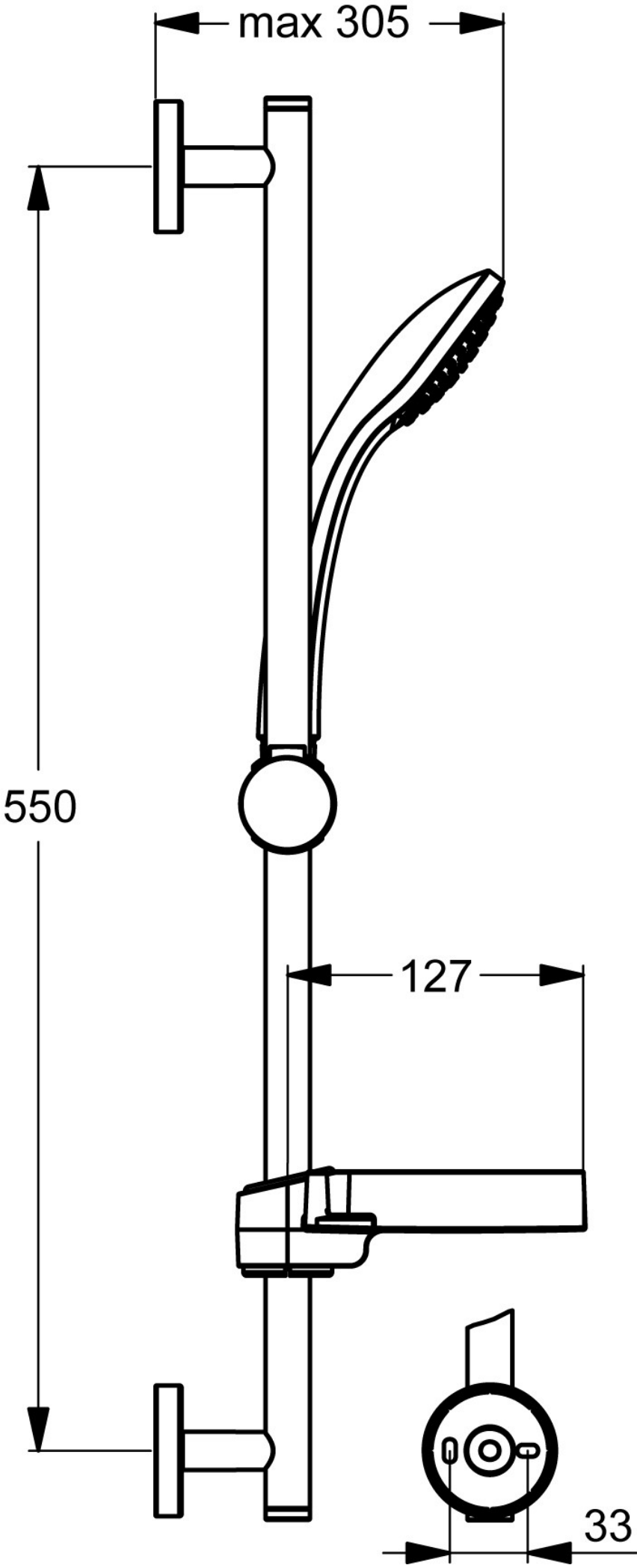
max 305
550
127
33