CA

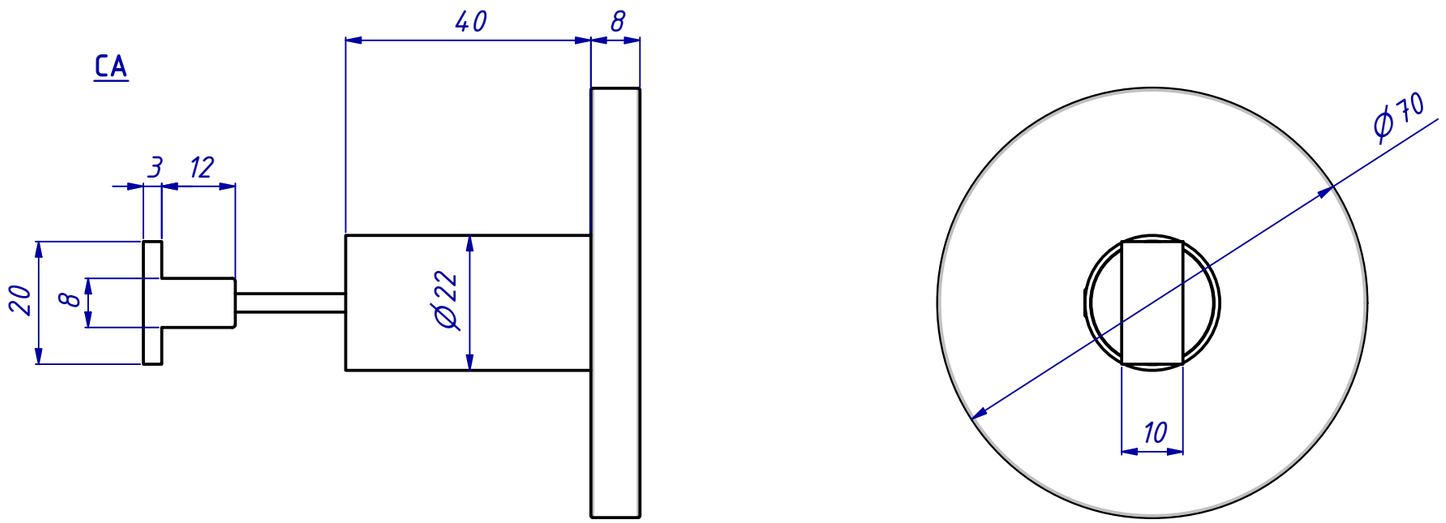

Apollo

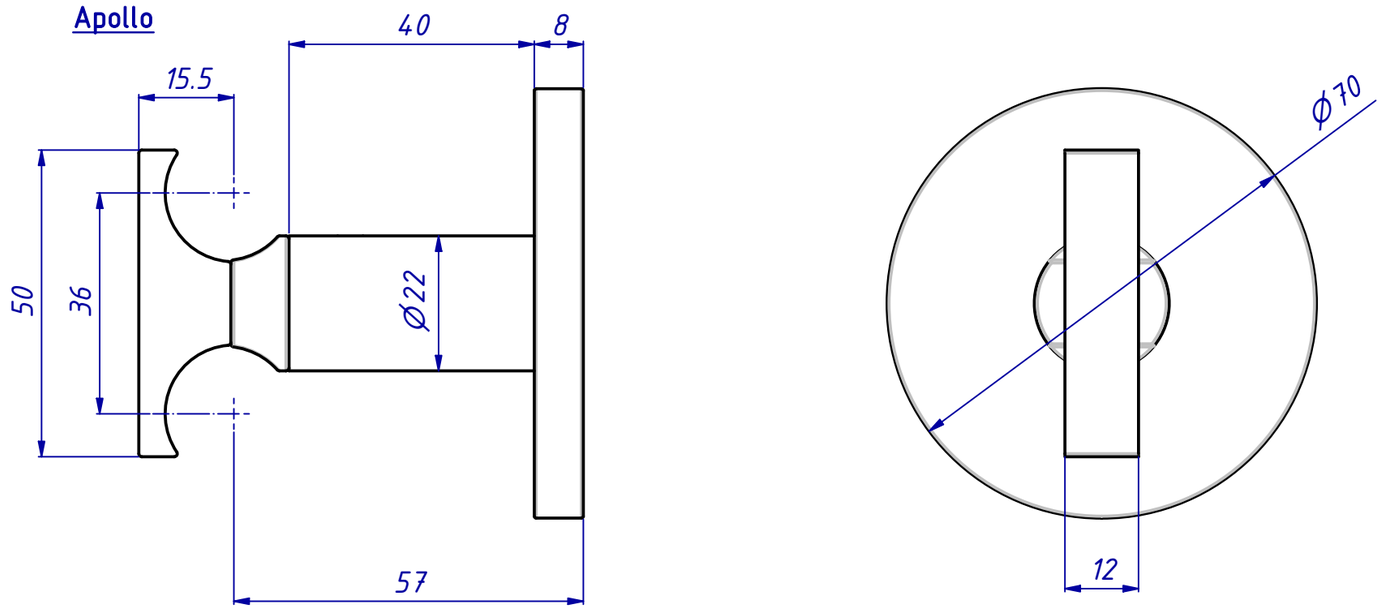

70.01.00.59 prijslijst