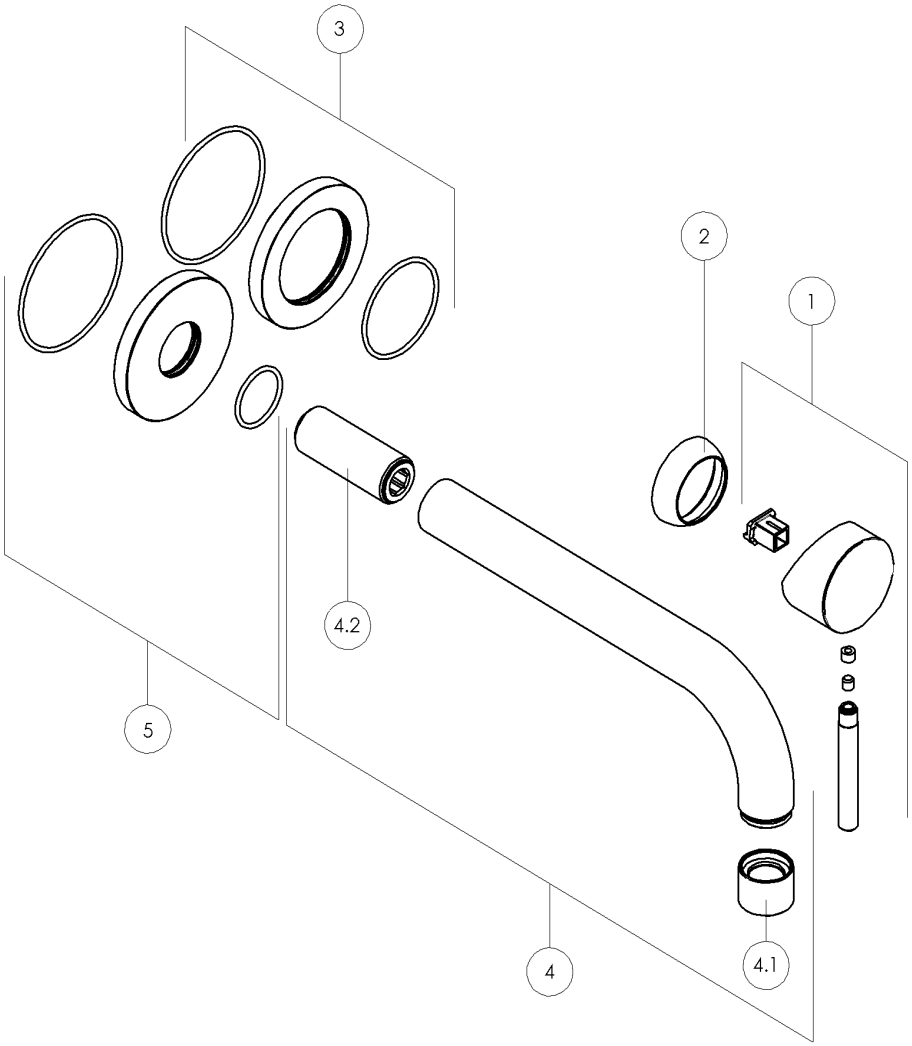

RFLIVE00199/1--#000---STD **ELENCO RICAMBI MISC. MONOCOMANDO LAVABO A PARETE INCASSO BOCCA 200MM CON ROSONI LIVE CROMO**

N°	Codice	Descrizione
01	-RLE190/25CR	LEVA OZ T7 CROMO
02	-RGH218/25CR	COPRI GHIERA DIAM. 35 CROMO
03	-RRO131/38CR	ROSONE CARTUCCIA LAVABO A MURO CROMO
04	-RCA170/28CR	CANNA COMPLETA DIAM. 24 PER LAVABO INCASSO A PARETE MM.200 LIVE CROMO
04.1	-RAEK219/63CR	CONF. NR 10 AERATORI NEOPERL M22x1 CLASSE A CILINDRICO CASCADE SLC CROMO
04.1.1	-RAEB219/63CR	BLISTER 2 AERATORI NEOPERL M22x1 CLASSE A CILINDRICO CASCADE SLC CROMO
04.2	-RNI77024	NIPLEX G1/2" PER ATTACCO CANNA LAVABO A MURO
05	-RRO131/39CR	ROSONE CANNA LAVABO A MURO CROMO

Questo disegno è di esclusiva proprietà della ditta CARLO NOBILI S.p.A. RUBINETTERIE - la quale ne vieta la riproduzione anche parziale se non su nostra autorizzazione scritta