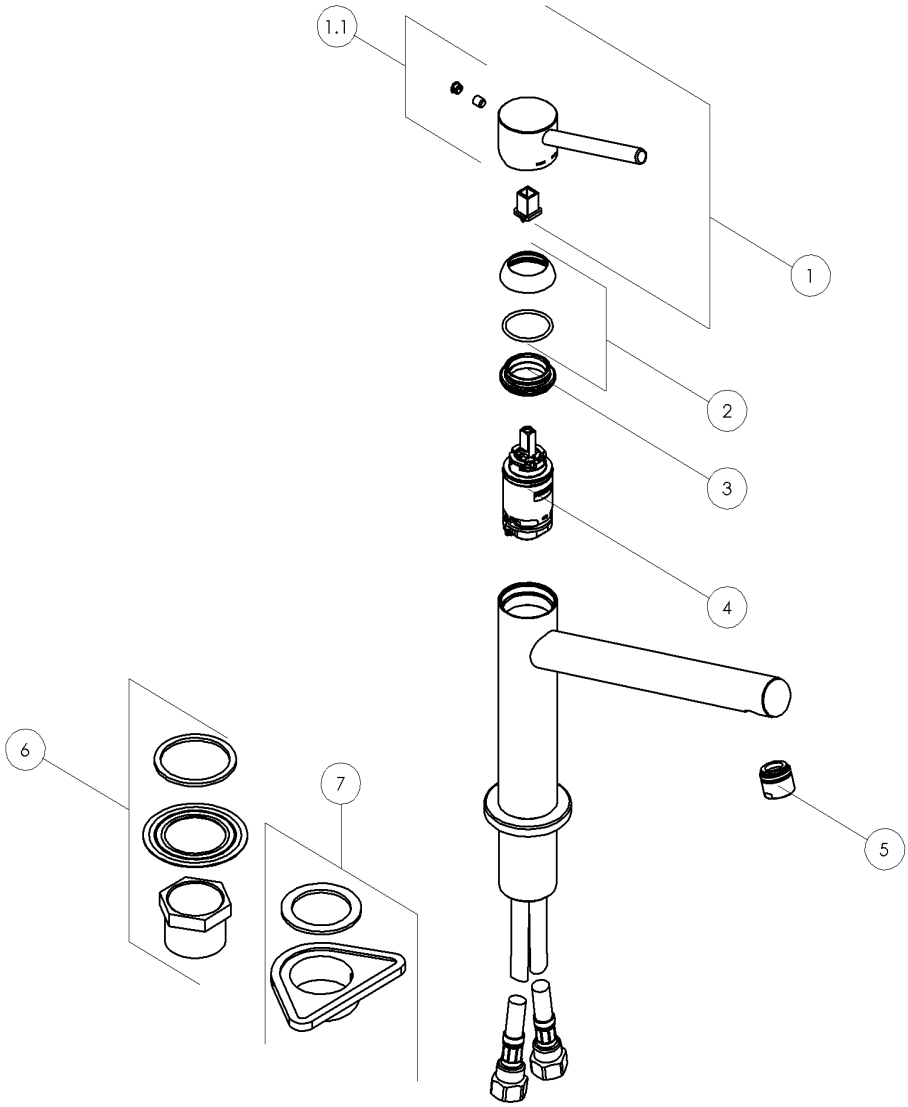

RFAREL93113/1--#000---STD **ELENCO RICAMBI MISC. LAVELLO CANNA C/ANELLO ACQUERELLI CROMO**

N°	Codice	Descrizione
01	-RLE189/62CR	LEVA SERIE ACQUERELLI CROMO
01.1	-RTAK0001	SACCHETTO TAPPINI PER LEVE CON GRANI M5
02	-RGH218/41CR	COPRI GHIERA LAVELLI Ø34 CROMO
03	-RGH218/42	GHIERA LAVELLI Ø34
04	-RCR280/D	CARTUCCIA DIAM. 28 CON DISTR.
05	-RAEK220/27CR	CONF. NR 10 AERATORE M18x1 CROMO
06	-RSA245	SACCH. FISSAGGIO DOCCIA ESTR. LUSSO
07	-RRO126/5	PIASTRA FISSAGGIO LAVELLO

Questo disegno è di esclusiva proprietà della ditta CARLO NOBILI S.p.A. RUBINETTERIE - la quale ne vieta la riproduzione,anche parziale se non su nostra autorizzazione scritta