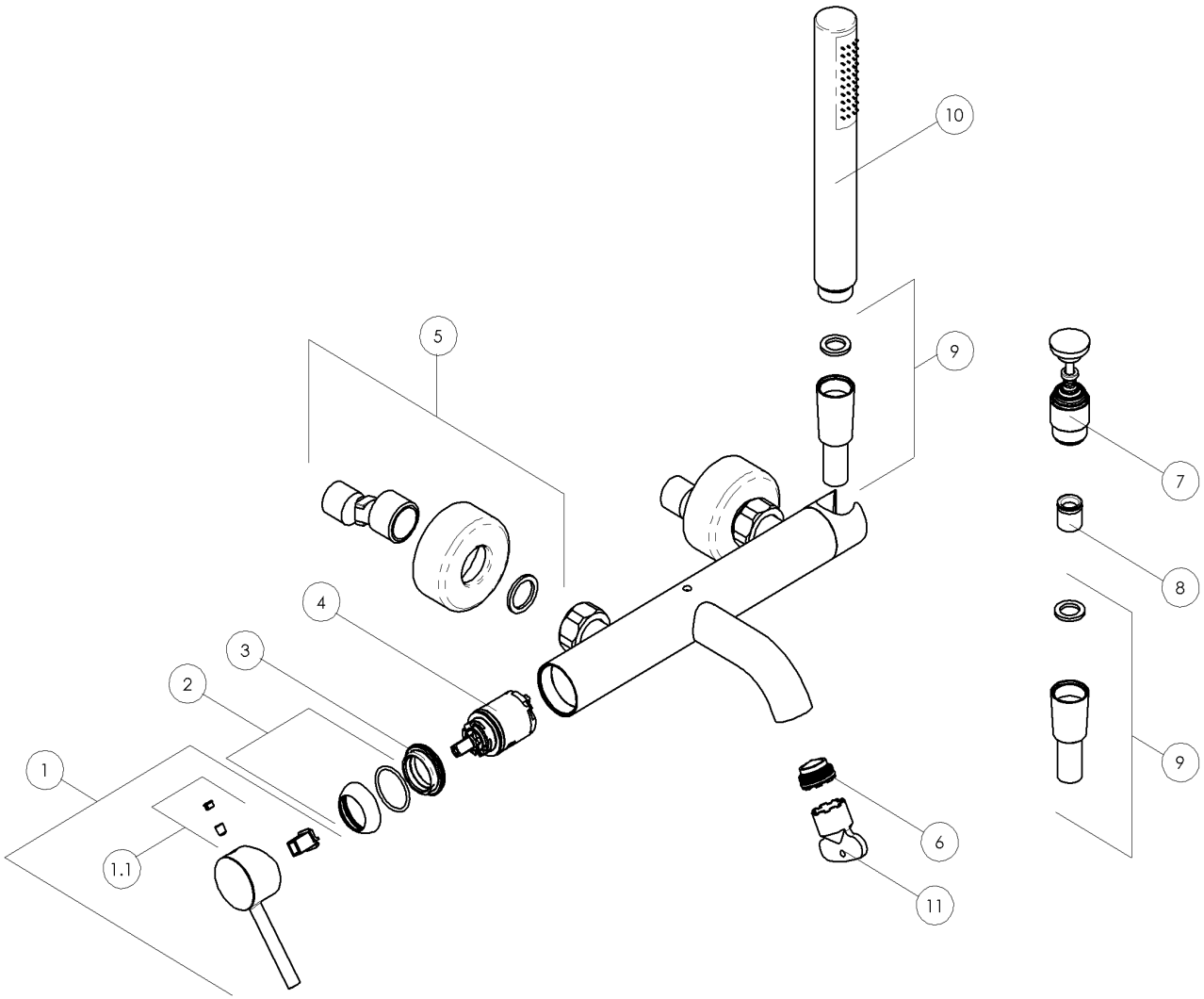

RFAREL93110/---#889---STD **ELENCO RICAMBI MISC. MONOCOMANDO GRUPPO VASCA C/DUPLEX SERIE ACQUERELLI NERO OPACO / BLACK MATT**

N°	Codice	Descrizione
01	-RLE187/51BM	LEVA MISCELATORE LAVELLO SERIGRAFATA ROSSO SX BLU DX NERO OPACO / BLACK MATT (VELVE
01.1	-RTAK0001	SACCHETTO TAPPINI PER LEVE CON GRANI M5
02	-RGH218/41BM	COPRI GHIERA LAVELLI Ø34 NERO OPACO / BLACK MATT (VELVET BLACK)
03	-RGH218/42	GHIERA LAVELLI Ø34
04	-RCR280/D	CARTUCCIA DIAM. 28 CON DISTR.
05	-RECK152/6BM	KIT COPPIA ECCENTRICI NERO OPACO / BLACK MATT (VELVET BLACK)
06	-RAEK222/26	CONF. NR. 10 AERATORI CACHE' M21,5x1 JR SIZE
07	-RDE100BM	DEVIAZIONE VASCA OZ NERO OPACO / BLACK MATT (VELVET BLACK)
08	-RVR10	KIT DI N. 10 VALVOLINE DIAM. 15
09	AD135/57BM	FLESSIBILE CM.150 IN GOMMA CON 1 O.R. DA 1/2" GAS DOPPIA CALOTTA CONICA LUNGA NE
10	AD142/91BM	DOCCETTA MONOGETTO SKINNY COMPLETA DI VALVOLINA DI NON RITORNO NERO OPACO / BLACK
11	-RCH82712	CHIAVE AERATORE NEOPERL M24 SLIM AIR HC

Questo disegno è di esclusiva proprietà della ditta CARLO NOBILI S.p.A. RUBINETTERIE - la quale ne vieta la riproduzione,anche parziale se non su nostra autorizzazione scritta