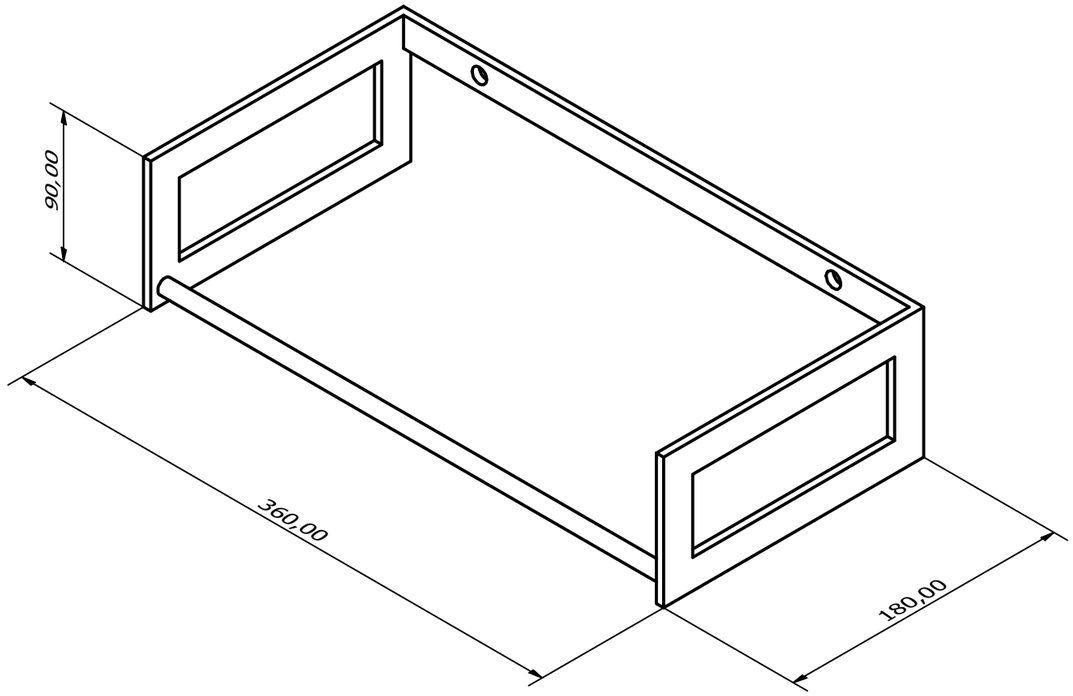
90,00
360,00
180,00