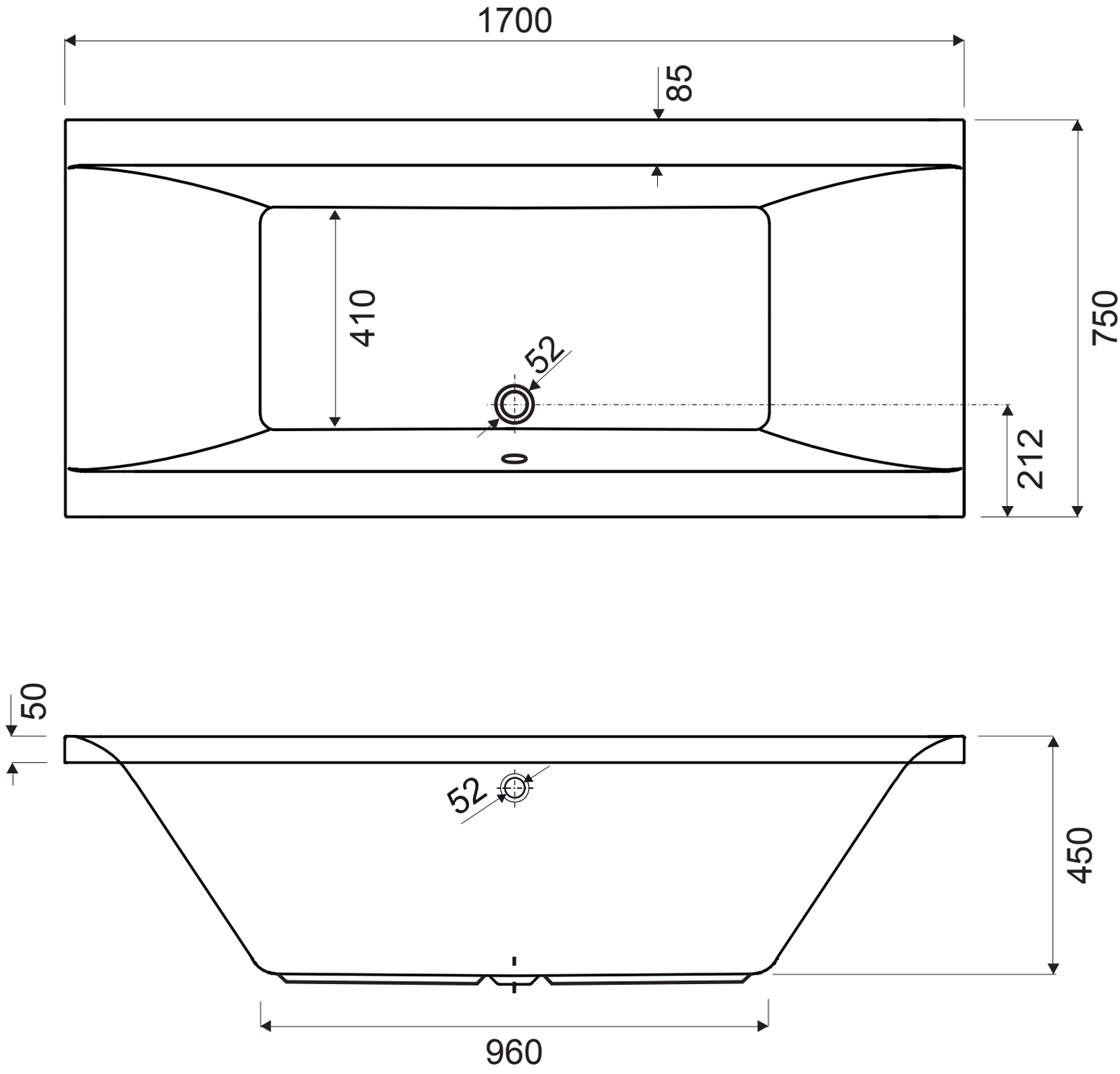
1700
85
410
52
750
212
0
50
52
450
960