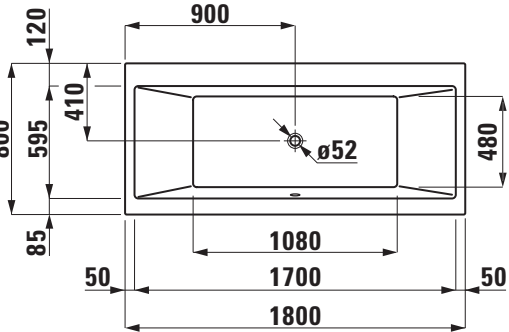
120
900
410
800
595
ø52
480
85
1080
50
1700
50
1800

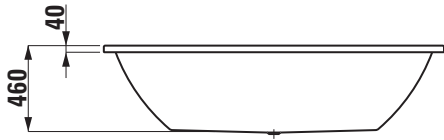
40
460