HANSAEMOTION douchesysteem
Thermostaat-mengkraan voor douche , DN 15 (1/2")
voor wandopbouw
met bescherming tegen verbranden
met direct aangesloten douchesysteem

Afbeeldingen van product

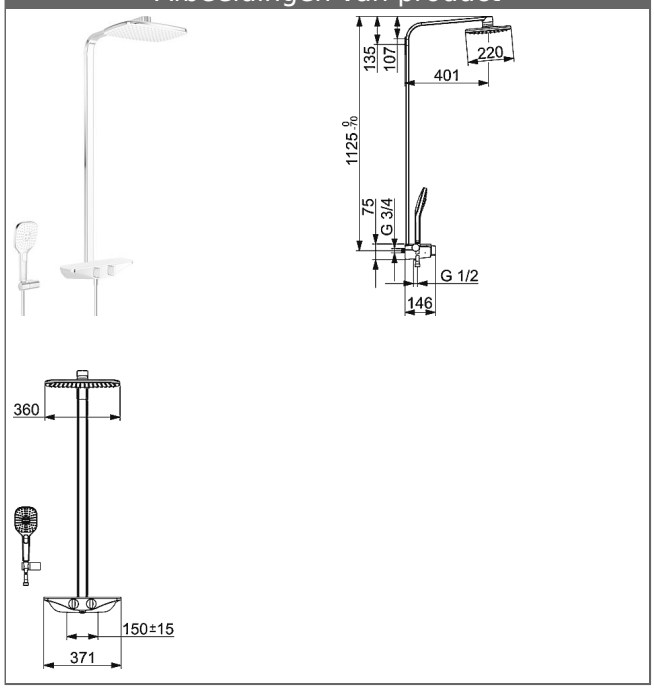

Omschrijving

HANSAEMOTION douchesysteem
Thermostaat-mengkraan voor douche , DN 15 (1/2")
voor wandopbouw
met bescherming tegen verbranden
met direct aangesloten douchesysteem

P-IX* (keurmerk aangevraagd)

- THERMO COOL - functie
- rechthoekige vaste hoofddouche, 360 x 220 mm
- met ruim planchet, veiligheidsglas, kleur wit
- veiligheidsblokkering bij 38 °C
- HANSAACTIVEJET Style handdouche
- (-) 3-stralig
- Doucheslang, 1750 mm
- Kogel-S-koppelingtechniek, weggewerkt
- (-) hartmaat: 150 ± 15 mm
- Afvoer naar beneden 1/2"
- Vuilvangfilter en keerklep in aansluitingen
- Ingebouwde beveiliging tegen terugstromen
  Voor gebruik in huis (conform DIN EN 1717)

HANSA 3.4 thermostaat regeldeel zonder afsluiter
Artikelnummer: 59914114
Aantal in keuzelijst: 1
HANSA 3.4 thermostaat regeldeel zonder afsluiter
Artikelnummer: 59914114
Aantal in keuzelijst: 1

verwachte beschikbaarheid vanaf mei 2018

© 2018 HANSA Armaturen GmbH

Productafbeelding

Producttekening

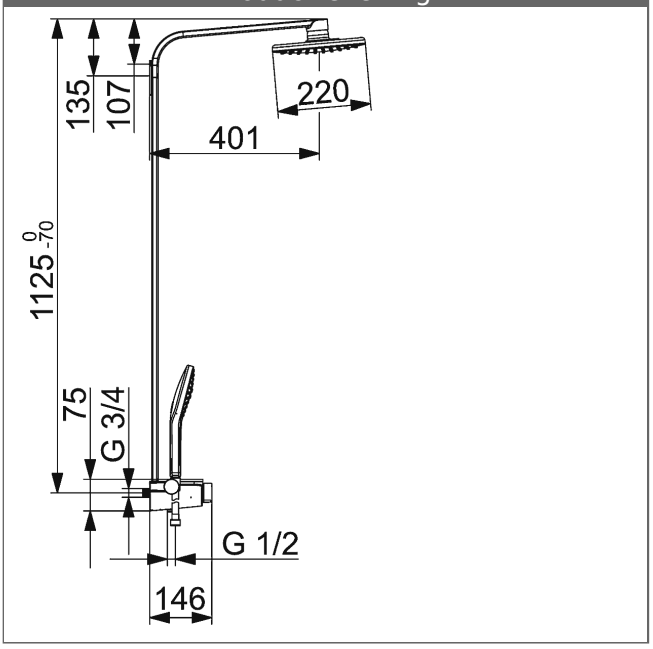

Producttekening

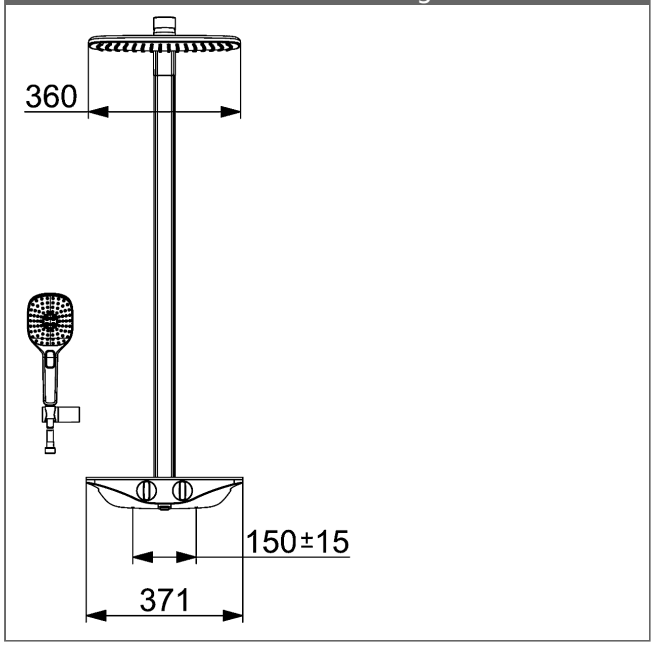

© 2018 HANSA Armaturen GmbH

Verwante producten

Afbeelding:	Omschrijving:	Artikelnummer:
	HANSAEMOTION Thermostaat-mengkraan voor douche , DN 15 (1/2") voor wandopbouw met bescherming tegen verbranden	wit/chroom 5863017182

© 2018 HANSA Armaturen GmbH