Leben im Bad
Living bathrooms

DURAVIT

Montageanleitung	Badewanne, Flieseneinbau (Nische, Ecke, Vorwand)
Mounting instructions	Tiled bathtub (niche, corner, back-to-wall)
Notice de montage	Baignoire, carrelée (niche, angle, contre-cloison)
Montagehandleiding	Bad, tegelmontage (nis, hoek, back-to-wall)
Instrucciones de montaje	Bañera empotrada con azulejos (entre 3 paredes, esquina, antepared)
Istruzioni di montaggio	Vasca da incasso (in nicchia, angolare, da appoggio a parete)
Instruções de montagem	Banheira embutida com azulejos (entre 3 paredes, de canto, de parede)
Monteringsvejledning	Badekar, fliseindbygning (niche, hjørne, forvæg)
Asennusohje	Kylpyamme, upotettava (kolo, nurkka, suoraa seinää vasten)
Monteringsanvisning	Badekar, innfliset (nisje, hjørne, frontvegg)
Monteringsanvisning	Badkar, inbyggnadsversion med plattor (nisch, hörn, baksida mot vägg)
Paigaldusjuhend	Vanni plaaditud paigaldusvariant (nišš, nurk, seina ette paigaldus)
Instrukcja montażu	Wanna do zabudowy płytkowej (wnękowa, narożna, przyścienna)
Инструкция по монтажу	Установка ванной, облицованной плиткой (с различными типами установки: в нише, угловой и у стены)
Montážní návod	Vana k zabudování do obkladu (do niky, do rohu, předstěnová verze)
Návod na montáž	Vaňa, obložená obkladačkami (nika, roh, predná stena)
Szerelési útmutató	Fürdőkád, beépithető (fülke, sarok, fal előtt álló változat)
Upute za montažu	Kada, postavljanje keramičkih pločica (niša, kut, prednja stjenka)
Instrucțiuni de montaj	Cadă, încorporată cu plăci ceramice (nişă, colț, paravan)
Navodila za montažo	Kopalna kad, obložena s ploščicami (niša, vogal, predstena)
Ръководство за монтаж	Вградена вана за баня, облицована с плочки (вградена в ниша, в ъгъл, зад частична стена)
Montāžas instrukcija	Vanna, apdare ar flīzēm (niša, stūris, priekšējā siena)
Montavimo instrukcija	Įmontuojama vonia su plytelių apdaila (statyti į nišą, kampą, viena puse prie sienos)
Montaj kılavuzu	Banyo küveti, fayanslı montaj (ön panel, köşe, duvara tam dayalı)
安装说明书	浴缸，安装瓷砖 （小房间、角落、壁面）
설치 설명서	욕조, 타일 설치 (벽감, 코너, 프런트 패널)
設置説明書	バスタブ、タイル埋込型 (3方向壁タイプ、コーナー、壁面)
دليل التركيب	بانيو، للتركيب مغطى بالسيراميك

2x3
700023
700024
700025
700026

2nd floor
700073
700074
700075
700076
700077
700083
700084
700085
700086
700087
700160
700161
700164
700165

Darling New
700238
700239
700240
700241
700242
700243
700244
700245
700250
700251
700252
700253
700254
700255
700256
700257

Daro
700027
700028
700029
700030
700141
700142

DuraStyle
700231
700233
700235
700237
700292
700293
700294
700295
700296
700297
700298
700299
700300
700301
700302
700303
700304
700305
700306
700307

Happy D.2
700308
700309
700310
700311
700312
700313
700314
700315
700321
700322
700323
700324
700325
700326
700327
700328

P3 Comforts
700371
700372
700373
700374
700375
700376
700377
700378
700382
700383
700384
700385
700386
700387
700388
700389

Paiova
700212
700213
700214
700215
700216
700217
700224
700225
700226
700227
700228
700229
700390
700391
700392
700393
700398
700399
700400
700401

PuraVida
700181
700182
700183
700186
700187
700198
700199

Starck
700048
700050
700052
700054
700055
700056
700091
700092
700109
700110
700331
700332
700333
700334
700335
700336
700337
700338
700339

700340
700341
700342
700343
700344
700345
700346
700347
700348
700349
700350
700351
700352

Vero

700131
700132
700133
700134
700135
700136
700144
700145
700146
700147
700148
700149

Vero Air

700411
700412
700413
700414
700419
700420
700421
700422

Wichtige Hinweise 6

Important information 7

Remarques importantes 8

Belangrijke aanwijzingen 9

Información importante 10

Indicazioni importanti 11

Indicações importantes 12

Vigtige henvisninger 13

Tärkeä ohje 14

Viktig informasjon 15

Viktig information 16

Olulised nõuanded 17

Ważne informacje 18

Важные замечания 19

Důležité pokyny 20

Dôležité upozornenia 21

Fontos tudnivalók 22

Važne napomene 23

Indicații importante 24

Pomembni napotki 25

Важни указания 26

Svarīgi norādījumi 27

Svarbūs nurodymai 28

Önemli açıklamalar 29

重要说明 30

주의 사항 31

重要注意事項 32

ملاحظات هامة 33

Montage, Installation, Montage,Montage, Montaje, Montaggio, Montagem, Montering, Asennus, Montering, Montering, Paigaldus, Montaž, Монтаж, Montáž, Montáž, Szerelés, Montaža, Instalarea, Montaža, Монтаж, Montāža, Montavimas, Montaj, 安装, 설치, 設置, التركيب 34

Wichtige Hinweise

Zur Montageanleitung

Diese Montageanleitung ist Bestandteil der Duravit Badewanne und ist vor der Montage sorgfältig zu lesen.

Erklärung der Signalwörter und Symbole

HINWEIS! Bei möglichen Sachschäden

Verweis auf **Montagehinweis** in diesem Kapitel

Aufforderung zum Sichten (z.B. auf Kratzer)

Angabe der Zeitdauer (z.B. 10 Minuten)

Aufforderung zum Prüfen auf Dichtigkeit

Zielgruppe und Qualifikation

Die Badewanne darf nur durch ausgebildete Sanitärinstallateure montiert werden.

Hinweis!
Die Installationsvorschriften örtlicher Versorgungsunternehmen sowie länderspezfische Normen sind uneingeschränkt einzuhalten.

Montagehinweis

3 **Montage der Ab- und Überlaufgarnitur**

Zur Montage einer Ab- und Überlaufgarnitur mit Wanneneinlauf oder Bodenzulauf wird der Anschlussschlauch #790159/ #790166 empfohlen.

24 **Revisionsöffnung vorsehen (Grafik 24)**

- Bereich: Ab- und Überlaufgarnitur
- Abmessungen der Revisionsöffnung für Ablaufgarnitur: min. 20 x 20 cm

31 **Revisionsöffnung schließen (Grafik 31)**

- gegen Spritzwasser abgedichtet
- nur mit einem Werkzeug zu öffnen

Important information

Regarding the mounting instructions

These mounting instructions comes as part of the Duravit bathtub and should be read carefully prior to installation.

Explanation of key words and symbols

NOTE! In the case of potential damage to property

Link to **installation information** in this section

Inspection (e.g. for scratches)

Indication of the length of time (e.g. 10 minutes)

Inspect to check for leaks and tightness

Target group and qualification

The bathtub must only be installed by trained plumbing engineers.

Note!
Local installation regulations and any country-specific standards must be observed at all times.

Installation information

3 **Installing the cable-driven waste and overflow**

The connection hose #790159/ #790166 is recommended for installing a cable-driven waste and overflow with a bathtub spout and base inlet.

24 **Providing for an inspection hatch (Diagram 24)**

- Area: drain and overflow fittings
- Dimensions of the inspection hatch for drain fittings: min. 20 x 20 cm

31 **Closing inspection hatch (Diagram 31)**

- Sealed to avoid spray water
- Only to be opened with a tool

Remarques importantes

Concernant la notice de montage

Cette notice de montage fait partie de la baignoire Duravit et doit être lue soigneusement avant le montage.

Explication des avertissements et symboles

REMARQUE ! En cas de dégâts matériels éventuels

Référence à la **consigne de montage** dans ce chapitre

Invitation à vérifier (par ex. les rayures)

Indication de la durée (par ex. 10 minutes)

Invitation à vérifier l'étanchéité

Groupe cible et qualification

La baignoire doit uniquement être montée par des installateurs sanitaires formés à cet effet.

Remarque !
L'installation doit obligatoirement être réalisée selon les consignes d'installation des fournisseurs locaux ainsi que les normes spécifiques aux pays.

Consigne de montage

3 **Montage du vidage à câble avec trop-plein**

Il est recommandé d'utiliser le tuyau de raccordement #790159/ #790166 pour monter un vidage à câble avec trop-plein avec un bec déverseur ou un trop-plein.

24 **Prévoir une trappe de visite (graphique 24)**

- Zone : garniture d'écoulement et de trop-plein
- Dimensions de la trappe de visite pour la garniture d'écoulement : min. 20 x 20 cm

31 **Fermer la trappe de visite (graphique 31)**

- Isolé contre les éclaboussures d'eau
- Ouvrir uniquement avec un outil

Belangrijke aanwijzingen

Betreffende deze montagehandleiding

Deze montagehandleiding is een onderdeel van het Duravit bad en moet vóór de montage zorgvuldig worden doorgelezen.

Uitleg van de signaalwoorden en symbolen

AANWIJZING! Bij mogelijke materiële schade

Verwijzing naar**montageaanwijzingen** in dit hoofdstuk

Visuele controle noodzakelijk (bijv. i.v.m. krassen)

Indicatie van de tijdsduur (bijv. 10 minuten)

Er moet een dichtheidscontrole worden uitgevoerd

Doelgroep en kwalificatie

Het bad mag uitsluitend door een erkend installatiebedrijf worden gemonteerd.

Aanwijzing!
De installatievoorschriften van de lokale nutsbedrijven alsmede de voor het betreffende land geldende normen moeten volledig in acht worden genomen.

Montageaanwijzing

3 **Montage van de af- en overloopgarnituur**

Voor de montage van een af- en overloopgarnituur met waterinlaat of bodemtoevoer wordt de aansluitslang #790159/ #790166 geadviseerd.

24 **Inspectie-opening plannen (afb. 24)**

- Bereik: af- en overloopgarnituur
- Afmetingen van de inspectie-opening voor afloopgarnituur: min. 20 x 20 cm

31 **Inspectie-opening sluiten (afb. 31)**

- Tegen spatwater afgedicht
- Kan alleen worden geopend met behulp van een gereedschap.

Información importante

Instrucciones de montaje

Estas instrucciones de montaje acompañan a la bañera Duravit y es necesario leerlas cuidadosamente antes del montaje.

Explicación de las indicaciones y símbolos de advertencia

¡ADVERTENCIA! En caso de posibles daños materiales

Indica a una **advertencia acerca del montaje** en este capítulo

Fíjese que no haya, por ejemplo, arañazos

Tiempo necesario (por ejemplo, 10 minutos)

Compruébese la estanqueidad

Instaladores y sus cualificaciones

La bañera únicamente podrán montarla instaladores sanitarios cualificados.

¡Advertencia!
Deberán cumplirse sin restricciones las instrucciones de instalación de las empresas de suministro locales y las normas específicas de cada país.

Advertencia acerca del montaje

3 **Montaje del vaciador automático con rebosadero**

Para el montaje de un vaciador automático con rebosadero con entrada a la bañera o admisión en el suelo, se recomienda la manguera de conexión #790159/ #790166.

24 **Prever el registro (imagen 24)**

- Ámbito: vaciador automático y rebosadero
- Medidas del registro
  para el vaciador automático: mín. 20 x 20 cm

31 **Cerrar el registro (imagen 31)**

- Protegido contra salpicaduras de agua
- Que se pueda abrir solo con una herramienta

Indicazioni importanti

Istruzioni di montaggio

Le presenti istruzioni di montaggio sono parte integrante della vasca e devono essere lette con attenzione prima del montaggio del prodotto.

Legenda

NOTA! Per possibili danni materiali

Riferimento alla **nota al montaggio** riportata qui sotto

Richiesta di controllo visivo (p. es. per graffi)

Indicazione della durata (p. es. 10 minuti)

Richiesta di verifica della tenuta stagna

Destinatario e competenza

La vasca da bagno deve essere installata esclusivamente da tecnici specializzati e qualificati.

Nota!
Nell'installazione rispettare sempre rigorosamente le normative nazionali e locali.

Nota al montaggio

3 **Montaggio della colonna di scarico con troppopieno**

Per il montaggio di una colonna di scarico con troppopieno con entrata nella vasca o alimentazione da pavimento si consiglia l'uso del tubo flessibile di connessione #790159/ #790166.

24 **Prevedere una botola per la manutenzione (fig. 24)**

- Area: colonna di scarico
- Dimensioni della botola per la manutenzione per la colonna di scarico: min. 20 x 20 cm

31 **Chiudere la botola per la manutenzione (fig. 31)**

- Guarnizione di protezione dagli spruzzi d'acqua
- Da aprire soltanto con un apposito utensile

Indicações importantes

Sobre as instruções de montagem

Estas instruções de montagem são parte integrante da banheira Duravit e devem ser lidas com atenção antes da montagem.

Descrição das palavras-chave e dos símbolos

NOTA! Em caso de possíveis danos materiais

Referência à **informação de montagem** neste capítulo

Solicitação para examinar (p.ex: em relação a arranhões)

Indicação da duração (por ex. 10 minutos)

Solicitação para verificar a estanqueidade

Grupo-alvo e qualificação

A banheira só deve ser montada por instaladores sanitários qualificados.

NOTA!
Devem ser respeitadas as directivas de instalação locais assim como as normas específicas do país.

Indicação de montagem

3 **Montagem da válvula automática com escoamento**

Para a montagem da válvula automática com escoamento com entrada de banheira ou adução de solo é recomendada a mangueira de conexão #790159/ #790166.

24 **Providenciar uma abertura para inspecção (figura 24)**

- Área: válvula de escoamento e anti-transbordo
- Dimensões da abertura do painel para inspecção da válvula de escoamento: min. 20 x 20 cm

31 **Fechar a abertura para inspecção (figura 31)**

- Vedado para evitar salpicos de água
- Abertura apenas com uma ferramenta

Vigtige henvisninger

Om monteringsvejledningen

Denne monteringsvejledning hører med til Duravit badekarret og skal læses omhyggeligt igennem før monteringen.

Forklaring af signalordene og symbolerne

BEMÆRK! Ved mulige produktskade

Henviser til **monteringsanvisninger** i dette kapitel

Opfordrer til visuel kontrol (f.eks. for ridser)

Angivelse af varighed (f.eks. 10 minutter)

Opfordrer til at kontrollere for tæthed

Målgruppe og kvalifikation

Badekarret må kun monteres af uddannede sanitærinstallatører.

Bemærk!
Lokale montageregulationer og landespecifikke standarder skal altid overholdes.

Monteringsanvisning

3 **Montering af af- og overløbsset**

Det anbefales at anvende tilslutningsslange #790159/ #790166 til montering af et af- og overløbsset med karindløb eller gulvtilløb.

24 **Revisionsåbning skal være til stede (grafik 24)**

- Område: Afløbs- og overløbssæt
- Mål på revisionsåbning for afløbssæt: mindst 20 x 20 cm

31 **Revisionsåbning lukkes (grafik 31)**

- Tætnet mod stænkvand
- Må kun åbnes med et værktøj

Tärkeitä ohjeita

Asennusohjeesta

Tämä asennusohje on osa Duravit-kylpyammetta ja se on luettava huolellisesti ennen asennusta.

Merkkisanojen ja symbolien selitys

OHJE! Mahdollisten aineellisten vahinkojen sattuessa

Viite tässä luvussa olevaan **asennusohjeeseen**

Pyyntö silmämääräiseen tarkastukseen (esim. naarmujen varalta)

Ajallinen kesto (esim. 10 minuuttia)

Pyyntö tiiviyden tarkastamiseen

Kohderyhmä ja pätevyys

Kylpyammeen saavat asentaa ainoastaan koulutetut saniteettialan asentajat.

Ohje!
Paikallisen vesilaitoksen asennusmääräyksiä sekä maakohtaisia normeja on noudatettava rajoituksetta.

Asennusohje

3 **Tyhjennys- ja ylivuotovarusteiden asennus**

Suosittelemme tyhjennys- ja ylivuotovarusteiden asennukseen joko hana- tai pohjatäytön yhteydessä liitäntäletkua #790159/ #790166.

24 **Huoltoluukulla varustaminen (kuva 24)**

- Alue: Viemäri- ja ylivuotokalusteet
- Huoltoluukun mitat viemärikalusteille: väh. 20 x 20 cm

31 **Huoltoluukun sulkeminen (kuva 31)**

- Tiivistetty roiskevettä vastaan
- Voidaan avata ainoastaan työkalun avulla

Viktig informasjon

Til monteringsanvisningen

Denne monteringsanvisningen hører med til Duravit-badekaret og skal leses grundig før montering.

Forklaring av signalord og symboler

MERK! Ved mulig produkt skader

Henvisning til **Monteringstips** i dette kapittelet

Oppfordring til visuell kontroll (f.eks. med tanke på riper)

Angivelse av varigheten (f.eks. 10 minutter)

Oppfordring til kontroll av tetthet

Målgruppe og kvalifisering

Badekaret skal kun monteres av utdannede VVS-montører.

Merk!
Lokale og nasjonale standarder skal alltid overholdes ved montering.

Monteringstips

3 **Montering av avløps- og overløpssett**

Til montering av avløps- og overløpssett med karpåfylling eller gulvinntak anbefales tilkoblingsslangen #790159/ #790166.

24 **Lag en inspeksjonsåpning (figur 24)**

- Område: Avløps- og overløpsarmatur
- Dimensjoner på inspeksjonsåpningen for avløpsarmatur: min. 20 x 20 cm

31 **Lukk inspeksjonsåpningen (figur 31)**

- tett mot vannsprut
- åpnes kun med verktøy

Viktig information

Om monteringsanvisningen

Monteringsanvisningen utgör en del av Duravit-badkaret.
Läs noga igenom den före monteringen.

Förklaring till signalord och symboler

OBS! Vid eventuella sakskador

Hänvisning till **monteringsanvisningar** i det här kapitlet

Uppmaning till besiktning (t.ex. repor)

Uppgift om tidslängd (t.ex. 10 minuter)

Uppmaning till täthetskontroll

Målgrupp och kvalifikationer

Badkaret får bara monteras av utbildade VVS-installatörer.

Obs!
Följ ovillkorligen gällande normer och lokala installationsföreskrifter.

Monteringsanvisning

3 **Montering av avloppssatsen med bräddavlopp**

För montering av avloppssatsen med bräddavlopp och badkarsinlopp eller inlopp via bottenventil rekommenderas anslutningsslang #790159/ #790166.

24 **Anordna en inspektionsöppning (bild 24)**

- Område: Utlopps- och bräddavloppsarmatur
- Dimensioner hos inspektionsöppningen för utloppsarmatur: minst 20 x 20 cm

31 **Stäng inspektionsöppningen (bild 31)**

- Spoltät
- Får bara öppnas med verktyg

Olulised nõuanded

Paigaldusjuhendist

Käesolev paigaldusjuhend on Duravit-vanni koostisosa ja tuleb enne paigaldamist hoolikalt läbi lugeda.

Signaalsõnade ja sümbolite seletus

VIIDE! Võimaliku materiaalse kahju korral

Viide **paigaldusnõuannetele** käesolevas peatükis

Visuaalse kontrolli nõue (nt kriimustused)

Aja näit (nt 10 minutit)

Lekkekindluse kontrolli nõue

Sihtrühm ja kvalifikatsioon

Vanni tohivad paigaldada ainult vastava väljaõppe saanud sanitaarseadmete paigaldajad.

Viide!
Pidada rangelt kinni kohalike tarneettevõtete paigalduseeskirjadest, samuti riigispetsiifilistest standarditest.

Paigaldusnõuanne

3 **Ära- ja ülevoolukomplekti paigaldamine**

Vannikraani või vannipõhja paigaldatud juurdevoolukraaniga ära- ja ülevoolukomplekti paigaldamiseks soovitatakse kasutada ühendusvoolikut #790159/ #790166.

24 **Planeerida kontroll-luuk (joonis 24)**

- Piirkond: äravoolu-ülevoolu komplekt
- Kontroll-luugi mõõdud äravoolukomplektile: min 20 x 20 cm

31 **Kontroll-luugi sulgemine (joonis 31)**

- Tihendatud pritsmete vastu
- Avada ainult tööriista abil

Ważne informacje

Instrukcja montażu

Niniejsza instrukcja montażu jest dostarczana z wanną firmy Duravit. Przed rozpoczęciem montażu należy dokładnie zapoznać się z jej treścią.

Objaśnienie haseł i symboli

WSKAZÓWKA! W przypadku możliwych uszkodzeń

Odsyłacz do **wskazówek montażowych** zawartych w tym rozdziale

Konieczna kontrola wzrokowa (np. pod kątem zadrapań)

Określenie czasu (np. 10 minut)

Zalecane sprawdzenie szczelności

Grupa docelowa i kwalifikacje

Wannę mogą montować tylko odpowiednio przygotowani instalatorzy sanitarni.

Wskazówka!
Instalacja musi być zgodna z obowiązującymi normami oraz standardami obowiązującymi w danym kraju.

Wskazówki montażowe

3 **Montaż zestawu przelewowo-odpływowego**

Do montażu zestawu przelewowo-odpływowego z napełnianiem wody lub z napełnianiem na dnie wanny zalecany jest wąż przyłączeniowy #790159/ #790166.

24 **Przygotować otwór rewizyjny (rys. 24)**

- Obszar: komplet odpływowo-przelewowy
- Wymiary otworu rewizyjnego odpływu: min. 20 x 20 cm

31 **Zamknąć otwór rewizyjny (rys. 31)**

- uszczelnić przed wodą rozpryskową
- otwierać tylko przy pomocy narzędzia

Важные замечания

Важные замечания к Инструкции по монтажу

Данная инструкция по монтажу прилагается к ванне производителя Duravit, и перед установкой ее необходимо внимательно прочитать.

Пояснения к сигнальным словам и символам

ВНИМАНИЕ! Опасность возникновения повреждений

Данная глава **ссылается на Инструкцию** по монтажу

Требуется осмотр (например, на наличие царапин)

Индикация длительности времени (например, 10 минут)

Требуется проверить герметичность

Целевая группа и квалификация рабочих

Монтаж ванной может быть произведен только специально обученным персоналом.

Внимание!
Следует безоговорочно следовать указаниям по установке местных обслуживающих организаций, а также соблюдать нормы и правила, применяемые в конкретной стране.

Указания по монтажу

3 **Монтаж комплекта слива-перелива**

При монтаже комплекта слива-перелива с водоприёмником или нижним впускным отверстием рекомендуется использовать комплект подключения #790159/ #790166.

24 **Предусмотрите ревизионный люк (см. Рисунок 24)**

- Зона: сливная и переливная гарнитура
- Минимальные размеры ревизионного люка для сливной гарнитуры мин. 20 x 20 см

31 **Ревизионный люк следует закрыть (см. Рисунок 31)**

- Следует предусмотреть защиту от протечек
- Люк открывается только с помощью специального инструмента

RU

Důležité pokyny

Montážní návod

Tento montážní návod je součástí dodávky vany Duravit, před montáží je nutné jeho pečlivé přečtení.

Vysvětlení výstražných pokynů a symbolů

UPOZORNĚNÍ! Na možné věcné škody

Odkaz na **pokyn k montáži** v této kapitole

Výzva k opatrnosti (např. na poškrábání)

Uvedení doby trvání (např. 10 minut)

Výzva ke kontrole utěsnění

Cílová skupina a kvalifikace

Vanu smí montovat jen kvalifikovaní instalatéři sanitární techniky.

Upozornění!
V plném rozsahu je nutno dodržovat instalační předpisy místních zásobovacích podniků a specifické normy platné v příslušné zemi.

Pokyny k montáži

3 **Montáž odpadní a přetokové armatury**

Pro montáž odpadní a přetokové armatury s přítokem do vany nebo spodním přítokem doporučujeme použít připojovací hadici #790159/ #790166.

24 **Vytvoření revizního otvoru (obrázek 24)**

- Oblast: souprava odtoku a přepadu
- Rozměry revizního otvoru pro soupravu vanového odtoku: min. 20 x 20 cm

31 **Zavření revizního otvoru (obrázek 31)**

- izolovaný proti stříkající vodě
- otevíratelný pouze nástrojem

Dôležité upozornenia

K montážnemu návodu

Tento montážny návod je súčasťou kúpeľňovej vane Duravit a pred montážou si ho starostlivo prečítajte.

Vysvetlenie signálnych slov a symbolov

UPOZORNENIE! Pri možných vecných škodách

Odkaz na **montážny pokyn** v tejto kapitole

Výzva na preverenie (napr. škrabancov)

Údaj doby trvania (napr. 10 minút)

Výzva na kontrolu tesnosti

Cieľová skupina a kvalifikácia

Vaňu môžu montovať iba vyškolení inštalatéri sanitárnych zariadení.

Upozornenie!
Bez obmedzenia dodržujte predpisy miestnych dodávateľov týkajúce sa inštalácie, ako aj normy príslušnej krajiny.

Montážny pokyn

3 **Montáž odpadovej a prepadovej súpravy**

Na montáž odpadovej a prepadovej súpravy s vaňovým vtokom alebo podlahovým vpustom odporúčame použiť prípojnú hadicu #790159/ #790166.

24 **Naplánovať revízny otvor (obr. 24)**

- Priestor: Odtoková a prepadová súprava
- Rozmery revízneho otvoru pre odtokovú súpravu: min. 20 x 20 cm

31 **Zavrieť revízny otvor (obr. 31)**

- Utesnené proti striekajúcej vode
- Otváranie iba s pomocou nástroja

Fontos tudnivalók

A szerelési útmutatóval kapcsolatban

A szerelési útmutató a Duravit fürdőkád részét képezi, ezért a szerelés megkezdése előtt gondosan tanulmányozza át a tartalmát.

Jelzőszavak és szimbólumok magyarázata

TUDNIVALÓ! Lehetséges anyagi károk esetén

Utalás a **szerelési útmutatóra** ebben a fejezetben

Figyelem felhívás a szemrevételezésre (pl. karcolások ellenőrzése)

Az időtartamra vonatkozó adat (pl. 10 perc)

Figyelem felhívás a tömítettség ellenőrzésére

A beszerelést végzőkkel szembeni szakmai követelmény

A fürdőkádat csak megfelelő szakképzettségű vízvezeték szerelő szerelheti be.

Tudnivaló!
Szerelésnél mindig teljes mértékben be kell tartani a helyi vízvezeték, csatorna szerelési előírásokat és az adott országban érvényes szabványokat.

Szerelési tudnivaló

3 **Le- és túlfolyógarnitúra beszerelése**

A le-és túlfolyógarnitúra kádbeömlővel vagy lefolyóval történő beszereléséhez a #790159/ #790166 csatlakozócső használata ajánlott.

24 **Ellenőrző nyílás kialakítása (24. ábra)**

- Terület: Le- és túlfolyó garnitúra
- A lefolyó garnitúra ellenőrzőnyílásának a méretei: min. 20 x 20 cm

31 **Ellenőrző nyílás lezárása (31. ábra)**

- Fröccsenő víz elleni szigetelés szükséges
- Csak szerszámmal lehessen kinyitni

hu

Važne napomene

Uz upute za montažu

Ove upute za montažu sastavni dio dio opsega kod isporuke svake Duravit kade i potrebno ih je pažljivo pročitati prije montaže.

Objašnjenje signalnih riječi i simbola

NAPOMENA! U slučajevima materijalne štete

Uputnica na **napomene za montažu** u ovom poglavlju

Nalog za vizualni pregled (npr. pregled na eventualno postojanje ogrebotina)

Navođenje vremena trajanja (npr. 10 minuta)

Nalog za provjeru nepropusnosti

Ciljna skupina i kvalifikacija

Kade trebaju montirati isključivo školovani vodoinstalateri.

Napomena!
Molimo obavezno se pridržavajte svih mjesnih instalacijskih propisa vodoprivrednih poduzeća kao i regionalnih normi.

Napomene za montažu

3 **Montaža sustava za odvodnju i prelijevanje**

Kod montaže sustava za odvodnju i prelijevanje sa slavinom ili podnim dovodom preporučuje se korištenje spojnog crijeva #790159/ #790166.

24 **Obavezno predvidite revizijski otvor (slika 24)**

- Područje: Odvodna i prijelazna garnitura
- Dimenzije revizijskog otvora odvodne garniture: min. 20 x 20 cm

31 **Obavezno predvidite revizijski otvor (slika 31)**

- S izolacijom od prskajuće vode
- Otvoriti samo alatom

Indicații importante

Despre instrucțiunile de montaj

Aceste instrucțiuni de montaj sunt parte componentă a căzii Duravit și trebuie citite cu atenție înainte de montaj.

Explicația termenilor de atenționare și a simbolurilor

INDICAȚIE! În cazul riscului de pagube materiale

Trimitere la **indicația de montaj** din acest capitol

Solicitare inspecție vizuală (de ex. în privința zgârieturilor)

Specificație privind durata (de ex. 10 minute)

Solicitare verificare etanșeitate

Grupul țintă și calificarea

Montarea căzii este permisă numai instalatorilor de instalații sanitare calificați.

Indicație!
A se respecta toate prescripțiile de instalare ale companiilor locale de utilități publice, precum și standardele specifice țării.

Indicație de montaj

3 **Montajul garniturii de evacuare și de preaplin**

Pentru montarea unei garnituri de evacuare și de preaplin cu intrare pentru cadă sau alimentare din podea se recomandă furtunul de racordare #790159/ #790166.

24 **Executarea unei deschizături de inspectare (figura 24)**

- Zona: garnitura de scurgere și de preaplin
- Dimensiunile deschizăturii de inspectare pentru garnitura de scurgere: min. 20 x 20 cm

31 **Închiderea deschizăturii de inspectare (figura 31)**

- Etanșată contra picăturilor de apă
- A se deschide numai cu o unealtă

Pomembni napotki

O navodilih za montažo

Ta navodila za montažo so sestavni del kopalne kadi Duravit in jih morate pred montažo pozorno prebrati.

Pojasnilo opozoril in simbolov

NAPOTEK! V primeru materialne škode

Opozorilo na **napotke za montažo** v tem poglavju

Opravite pregled (npr. morebitne praske)

Navedba časa (npr. 10 minut)

Preverite tesnjenje

Ciljna skupina in kvalifikacija

Kopalno kad smejo montirati samo strokovno usposobljeni monterji sanitarne opreme.

Napotek!
Upoštevajte predpise o namestitvi s strani lokalnih dobavnih podjetij ter državne standarde v neomejenem obsegu.

Napotek za montažo

3 **Montaža napeljave za odtok in pretok**

Za povezavo napeljave za odtok in pretok ter dotoka kadi ali talnega dotoka priporočamo priključno cev #790159/ #790166.

24 **Predvidite revizijsko odprtino (slika 24)**

- Območje: odtočna in prelivna garnitura
- Mere revizijske odprtine
  za odtočno garnituro: min. 20 x 20 cm

31 **Zaprite revizijsko odprtino (slika 31)**

- Zatesnjeno proti pršeči vodi
- Odpiranje samo z orodjem

sl

Важни указания

Ръководство за монтаж

Това ръководство за монтаж е неделима част от ваната за баня на Duravit и трябва внимателно да се прочете преди монтажа.

Обяснение на сигналните думи и символи

УКАЗАНИЕ! При евентуални материални щети

Препратка към **монтажни указаниея** в тази глава

Визуален контрол (напр. за драскотини)

Задаване на времеви интервал (напр. 10 минути)

Визуален контрол за непропускливост

Целева група и квалификация

Ваната за баня трябва да се монтира само от обучен монтажник за санитарно оборудване.

Указание!
Монтажните предписания на местните фирми за енергоснабдяване, както и специфичните за страната законови изисквания трябва да се спазват без ограничения.

Монтажни указания

3 **Монтаж на гарнитура за отпадъчни води и преливник**

За монтаж на гарнитура за отпадъчни води и преливник с улей за вана или подов накрайник се препоръчва свързващ маркуч #790159/ #790166.

24 **Да се предвиди ревизионен отвор (фигура 24)**

- Област: Система за оттичане и защита от преливане
- Размери на ревизионния отвор за системата за оттичане: мин. 20 x 20 см

31 **Да се предвиди ревизионен отвор (фигура 31)**

- уплътнен срещу водни пръски
- да се отворя само с един инструмент

Svarīgi norādījumi

Par montāžas instrukciju

Šī montāžas instrukcija ir Duravit vannas sastāvdaļa un pirms montāžas tā ir rūpīgi jāizlasa.

Signālvārdu un simbolu skaidrojums

NORĀDĪJUMS! Ja pastāv materiālo zaudējumu risks

Norāde uz **montāžas norādījumu** šajā nodaļā

Aicinājums veikt vizuālu pārbaudi (piem., skrāpējumi)

Laika norāde (piem., 10 minūtes)

Aicinājums veikt hermētiskuma pārbaudi

Mērķa grupa un kvalifikācija

Vannas montāžu drīkst veikt tikai apmācīti sanitārtehniķi.

Norādījums!
Bez ierobežojumiem ir jāievēro vietējo apgādes uzņēmumu instalācijas noteikumi un valsts specifiskie standarti.

Montāžas norādījums

3 **Noteces un pārplūdes armatūras montāža**

Lai veiktu noteces un pārplūdes armatūras montāžu ar vannas ieplūdi vai ar apakšējo pieplūdi, ieteicams izmantot pieslēguma šļūteni #790159/ #790166.

24 **Apkopes lūkas izveidošana (24. zīm.)**

- Novietojums: noteces un pārplūdes garnitūra
- Apkopes lūkas izmēri
  noteces garnitūrai: min. 20 x 20 cm

31 **Apkopes lūkas noslēgšana (31. zīm.)**

- Noblīvēta pret ūdens šļakatām
- Atverama tikai ar instrumentu

Svarbūs nurodymai

Apie montavimo instrukciją

Ši montavimo instrukcija yra „Duravit“ vonios sudedamoji dalis, todėl prieš pradedant montuoti ją būtina atidžiai perskaityti.

Signalinių žodžių ir simbolių paaiškinimai

NURODYMAS! Kai iškyla materialinės žalos pavojus

Nuoroda į **Montavimo nurodymą** šiame skyriuje

Reikalavimas atlikti apžiūrą (pvz., ar nėra įbrėžimų)

Laiko intervalo duomenys (pvz., 10 minučių)

Reikalavimas patikrinti sandarumą

Tikslinė grupė ir kvalifikacija

Vonią leidžiama montuoti tik kvalifikuotiems santechnikams.

Nurodymas!
Būtina laikytis visų vietinių komunalinių paslaugų įmonių nustatytų instaliavimo taisyklių bei eksploatavimo šalyje galiojančių standartų.

Montavimo nurodymas

3 **Išleidimo ir persipylimo sifono montavimas**

Išleidimo ir persipylimo sifonui su vandens įleidimu į vonią per čiaupą arba prileidimu per dugną rekomenduojama jungiamoji žarna #790159/ #790166.

24 **Numatykite patikros angą (24 brėž.)**

- Sritis: nutekėjimo ir persipylimo įranga (vonios sifonas)
- Vandens nutekėjimo mazgo patikros angos matmenys: min. 20 x 20 cm

31 **Uždenkite patikros angą (31 brėž.)**

- Užsandarinta nuo tyškančio vandens
- Atidaroma tik vienu įrankiu

Önemli bilgiler

Montaj kılavuzuyla ilgili

Bu montaj kılavuzu Duravit banyo küvetinin bir parçasıdır ve montajdan önce titizlikle okunmalıdır.

Sinyal kelimelerinin ve sembollerin açıklaması

UYARI! Olası maddi zararlarda

Bu bölümdeki **montaj uyarılarına** işaret etmektedir

Gözle kontrol etme talebi (örn. çizikler bakımından)

Süresinin belirtilmesi (örn. 10 dakika)

Sızdırmazlığı kontrol etme talebi

Hedef grup ve özellikleri

Banyo küveti sadece meslek eğitimi görmüş sıhhi tesisatçılar ve yetkili servisler tarafından monte edilmelidir.

Uyarı!
Yerel kurumlarının montaj hükümlerine ve ülkelere özgü standartlara mutlaka uyulması gerekmektedir.

Montaj uyarısı

3 **Çıkış ve taşma armatürünün montajı**

Çıkış ve taşma armatürünün küvet girişi veya taban girişine montajı için #790159/ #790166 numaralı bağlantı hortumu tavsiye olunur.

24 **Müdahale kapağı öngörünüz (Grafik 24)**

- Alan: Boşaltma ve taşma sifonu
- Revizyon deliği ebatları
  boşaltma sifonu için: min. 20 x 20 cm

31 **Müdahale kapağının kapatılması (Grafik 31)**

- püskürtme suyu korumalı
- sadece bir takımla açılabilir

重要说明

关于安装说明书

本安装说明书是Duravit浴缸的组成部分，安装前须认真阅读。

信息词及符号的解释

提示！　在发生潜在的物品损坏时

请参阅本章中的安装说明

要求视检（比如检查划痕）

说明持续时间（比如10分钟）

要求检查密闭性

目标群体及资质

浴缸仅允许由接受过培训的专业安装人员实施安装。

提示！
当地实际的安装规则及相关的国家标准，必须无条件遵守。

安装说明

3　有线浪费及溢出装置的安装
在安装带有浴缸入口或底部入口的有线浪费及溢出装置的时候，建议使用连接软管 #790159/ #790166。

24　安装维修窗口（图24）
- 区域：　排水及溢水管
- 维修窗口尺寸：　最小 20 x 20 cm

31　关闭维修窗口（图31）
- 密闭，可抵御喷射水流
- 借助工具才能打开

주의 사항

설치 설명서 사용 지침

이 설치 설명서는 Duravit 욕조에 관한 것으로써 설치 전에 주의해서 읽으시기 바랍니다.

신호어 및 심볼 설명

참조!　물품 파손 시 주의 사항!

해당 단원의 설치 지침 참조

육안 점검 필요(예: 긁힘)

지속 시간 표시(예: 10분)

기밀성 점검 필요

대상 그룹 및 자격

욕조는 반드시 위생설비 자격을 갖춘 기술자가 설치해야 합니다.

참조!
해당 지역 공공서비스 회사의 설치 규칙 및 국가별 규정을 반드시 준수하십시오.

설치 지침

3 배수 및 오버플로 세트 설치
욕조 수도꼭지 또는 바닥 배수구와 연결하여 배수 및 오버플로 세트를 설치하려면 연결 호스 #790159/ #790166을 권장합니다.

24 점검 개방구 사전 준비(그래픽 24)
- 범위: 배출 및 오버플로우 영역
- 배출구 점검
  개방부 규격 최소 20 x 20 cm

31 점검 개방구 닫기(그래픽 31)
- 분무수가 침투하지 않도록 밀폐
- 공구를 사용해서만 여십시오.

重要注意事項

設置説明書について

本設置説明書は Duravit 社製バスタブの付属物であり、設置する前によくお読みいただく必要があります。

用語と記号の説明

注意事項　　物的損害の場合

この章の設置に関する注意事項を参照

視認の要求 (引っかき傷など)

時間の指定 (10 分など)

密閉性の点検の要求

対象グループと資格

バスタブは必ず専門知識のある水道業者が設置しなければなりません。

注意事項
必ず設置する地域の公益企業の設置規則および各国特有の規定に従わなければなりません。

設置に関する注意事項

3 排水及びあふれ出る水を通す器具の取付け
バスタブへの給水部やフロアへの排水部付きの排水及びあふれ出る水を通す器具を取付けるには接続ホース#790159/ #790166が推奨されます。

24 点検口を設ける (図 24)
- 範囲 : 排水口およびオーバーフロー穴一式
- 排水口一式用の点検口の
  寸法 : 最低 20 x 20 cm

31 点検口を閉じる (図 31)
- 水はね防止のために密閉されている
- 必ず工具を使用して開く

ja

ملاحظات هامة

معلومات حول دليل التركيب

يعد دليل التركيب هذا جزءا لا يتجزأ من من بانيو ديورافيت، ويجب قراءته بعناية قبل البدء في التركيب.

شرح الصور الإرشادية والرموز

ملاحظة! في حالة وجود أضرار مادية

إشارة إلى إرشادات التركيب الواردة في هذا الفصل

طلب معاينة (مثلا بحثا عن أية خدوش)

بيان المدة الزمنية (مثلا ١٠ دقائق)

طلب فحص للتأكد من الإحكام وعدم وجود تسريب

الفئة الموجه لها والمؤهلات اللازمة

لا يسمح بأن يقوم بتركيب البانيو إلا سباك صحي مدرب على ذلك.

ملاحظة!
يجب الالتزام التام بتعليمات التركيب التي تحددها الشركة المحلية الموردة، وأيضا بالمعايير المحلية السارية.

إرشادات التركيب

3 تركيب كابل صرف وفايظ

لتركيب كابل صرف وفايظ مع مدخل حوض ومنفذ أرضي نوصي باستخدام خرطوم التوصيل 790159#/ 790166#.

24 تجهيز فتحة الفحص (صورة 24)
النطاق: وصلة الصرف وتصريف الماء الزائد
أبعاد فتحة فحص الصرف: ٢٠ × ٢٠ سم على الأقل

31 أغلق فتحة الفحص (صورة 31)
مُحكمة ضد رذاذ الماء
لا يمكن فتحها سوى باستخدام أداة

ar

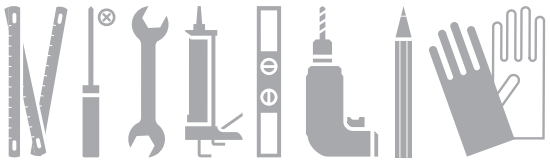

700023 # 700134 # 700216 # 700292 # 700312
700024 # 700135 # 700217 # 700293 # 700313 # 700339
700027 # 700136 # 700231 # 700294 # 700314 # 700340
700028 # 700141 # 700233 # 700295 # 700315 # 700341
700048 # 700181 # 700238 # 700296 # 700331 # 700390
700050 # 700182 # 700239 # 700297 # 700332 # 700391
700052 # 700183 # 700240 # 700298 # 700333 # 700392
700091 # 700198 # 700241 # 700299 # 700334 # 700393
700092 # 700212 # 700242 # 700308 # 700335 # 700411
700131 # 700213 # 700243 # 700309 # 700336 # 700412
700132 # 700214 # 700244 # 700310 # 700337 # 700413
700133 # 700215 # 700245 # 700311 # 700338 # 700414

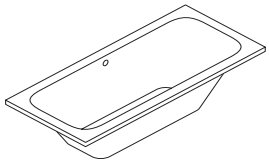

700025 # 700146 # 700229 # 700303 # 700328
700026 # 700147 # 700250 # 700304 # 700342
700029 # 700148 # 700251 # 700305 # 700343
700030 # 700149 # 700252 # 700306 # 700344
700054 # 700186 # 700253 # 700307 # 700345 # 700398
700055 # 700187 # 700254 # 700321 # 700346 # 700399
700056 # 700199 # 700255 # 700322 # 700347 # 700400
700109 # 700224 # 700256 # 700323 # 700348 # 700401
700110 # 700225 # 700257 # 700324 # 700349 # 700419
700142 # 700226 # 700300 # 700325 # 700350 # 700420
700144 # 700227 # 700301 # 700326 # 700351 # 700421
700145 # 700228 # 700302 # 700327 # 700352 # 700422

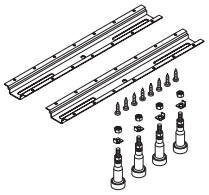

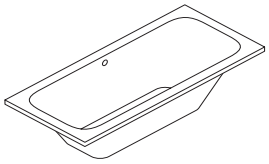

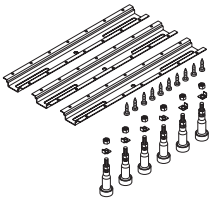

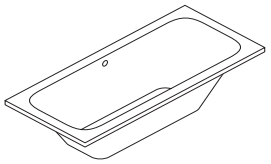

700235
700237

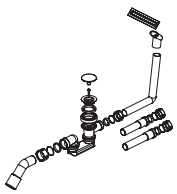

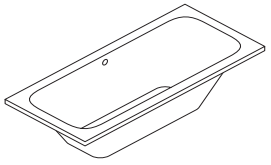

700073
700074
700075
700076
700077
700160
700161

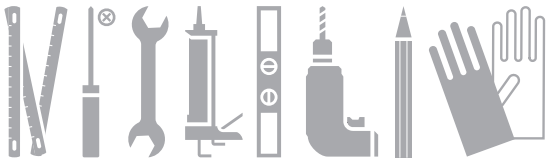

700083
700084
700085
700086
700087
700164
700165

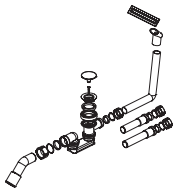

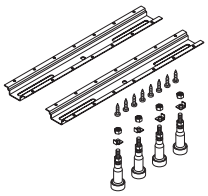

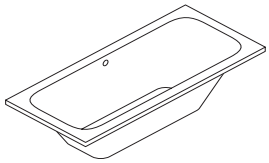

790223 # 790290
790224 # 790293
790259 # 790294
790260 # 791201 # 791201
790265 # 791202 # 791202
790266 # 791203 # 791203
790285 # 791204 # 791204
790286 # 790275 # 791221
790287 # 790279 # 791222
790288 # 790217 # 791244
790289 # 790218 # 791247

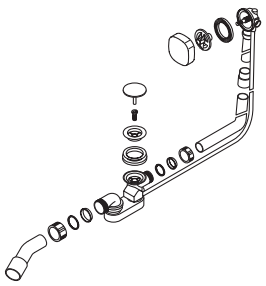

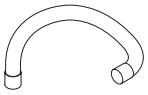

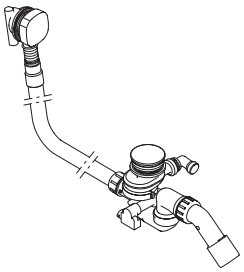

791226
791228
791230

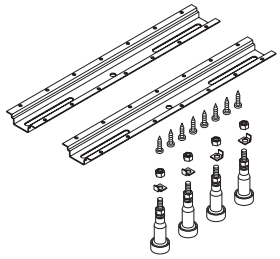

790100

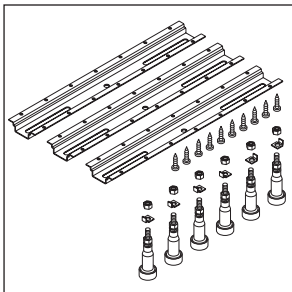

790105

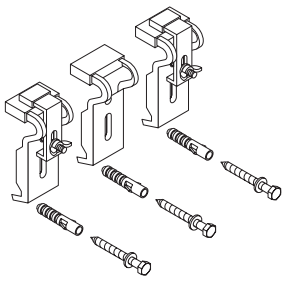

790103

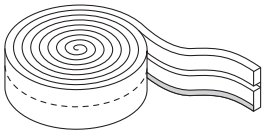

790104

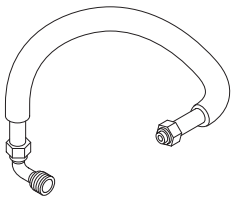

790159
790166

1

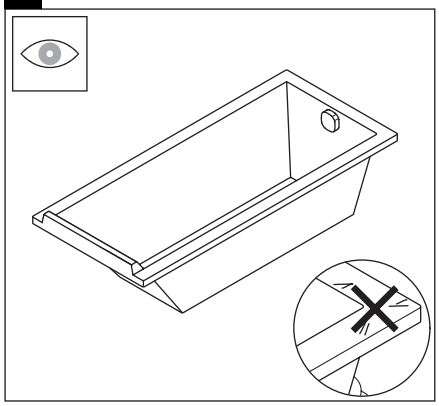

2

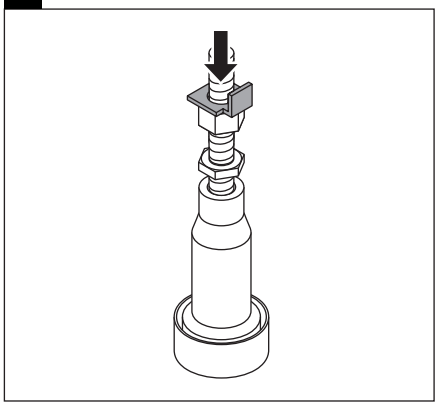

3

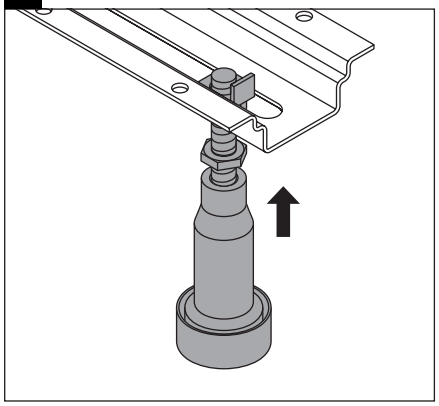

4

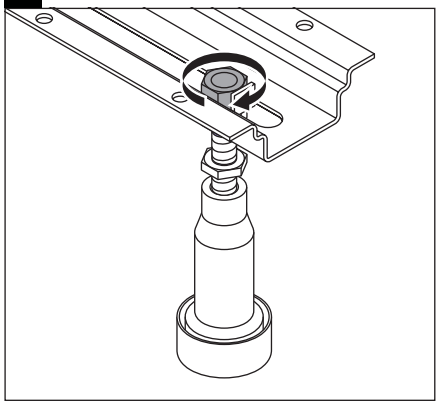

5

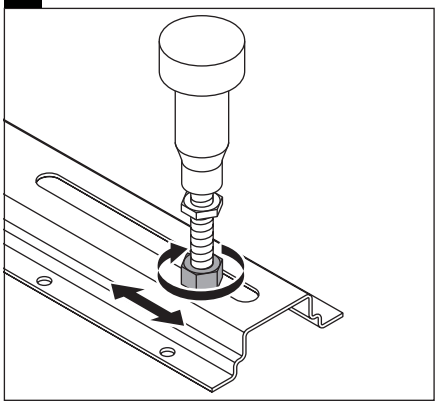

6

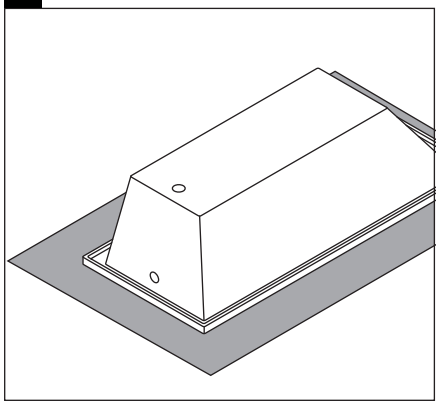

7

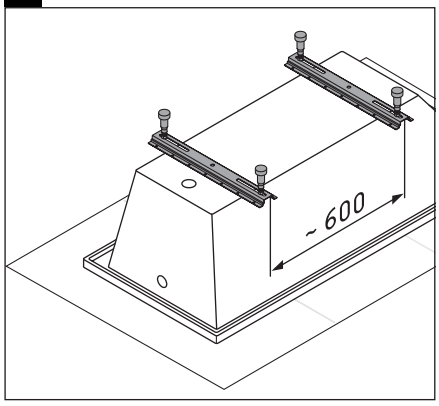

7 # 700231 / # 700235

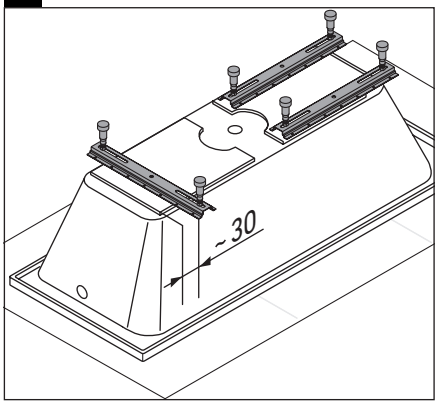

7 # 700233 / # 700237

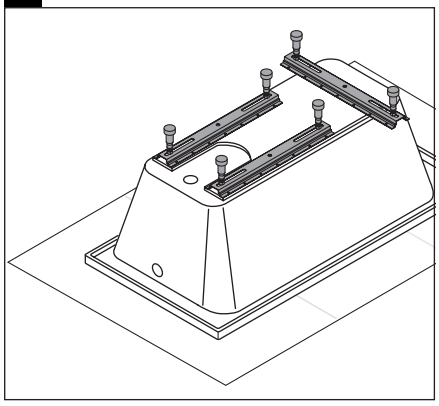

7 **Paiova**

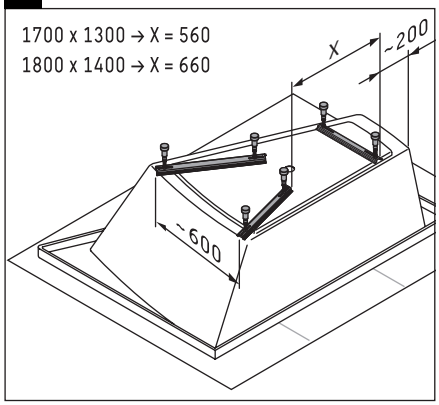

7 **Paiova 5**

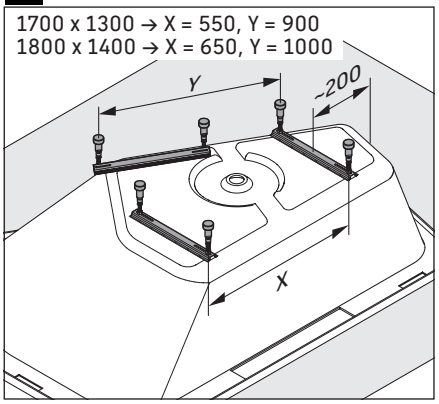

8

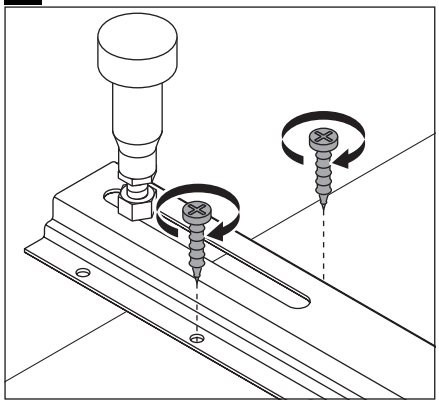

9

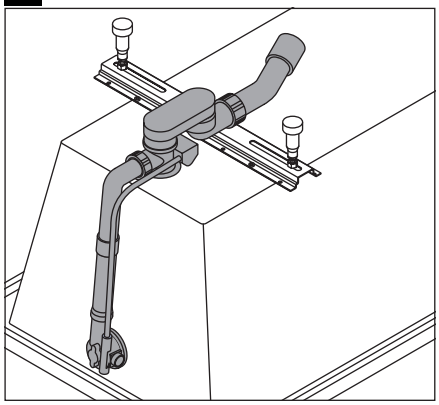

10

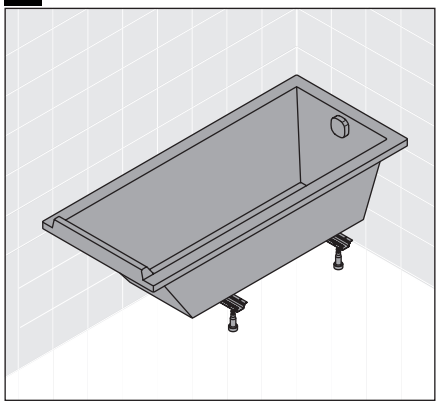

11

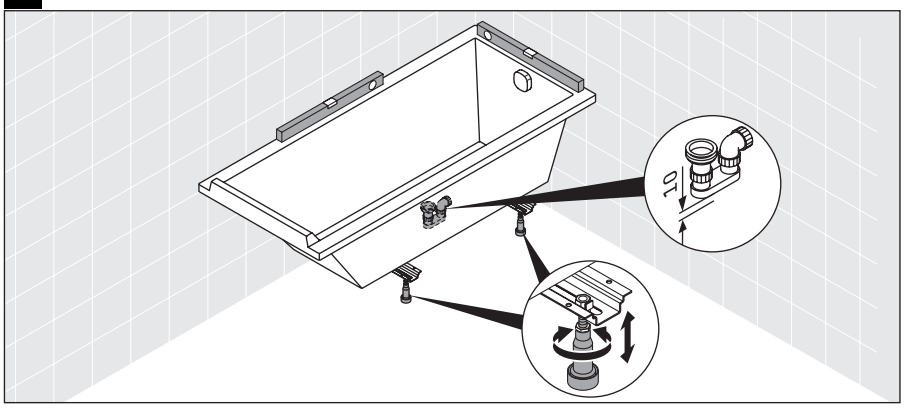

12

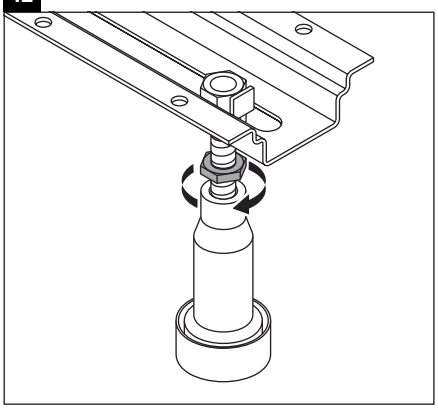

13

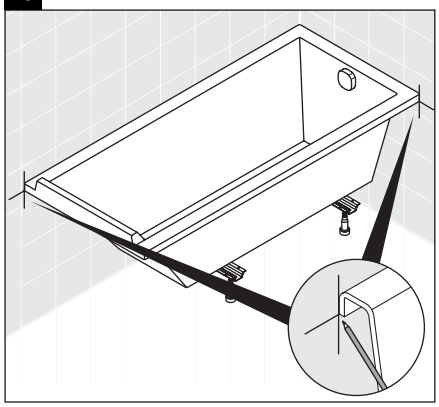

14

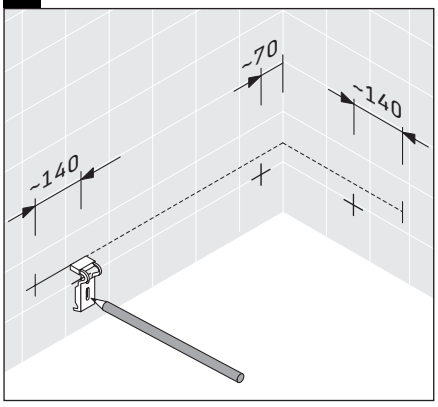

15

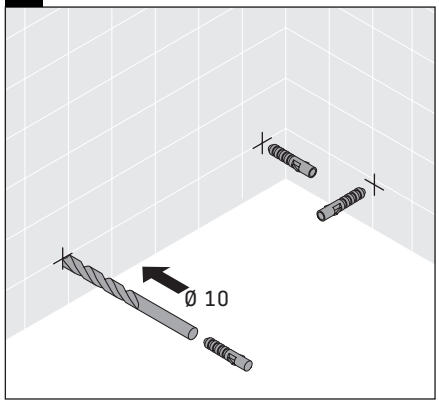

16

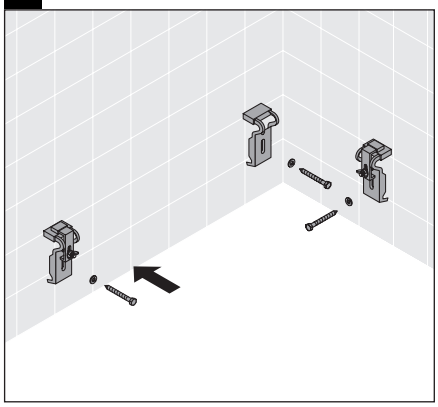

17

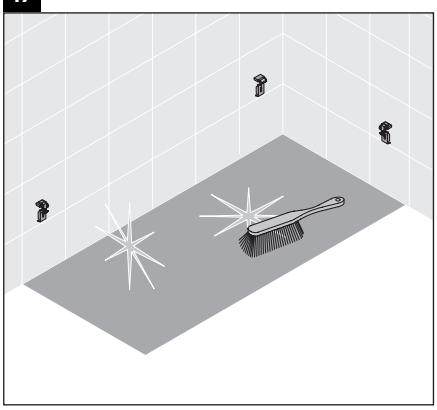

18

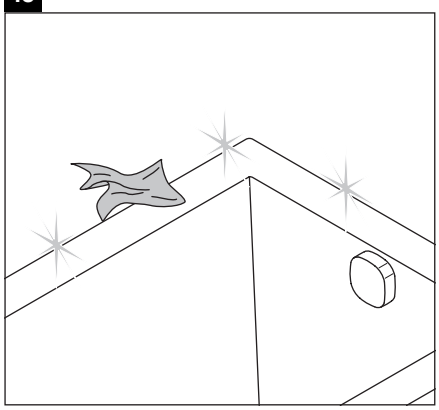

19

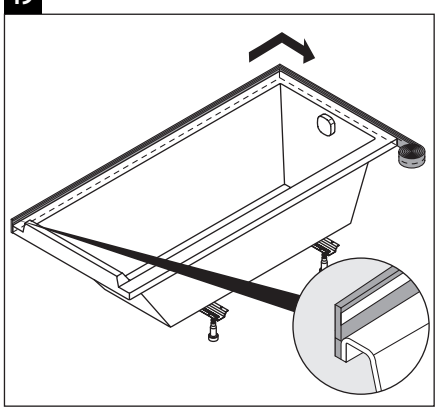

20

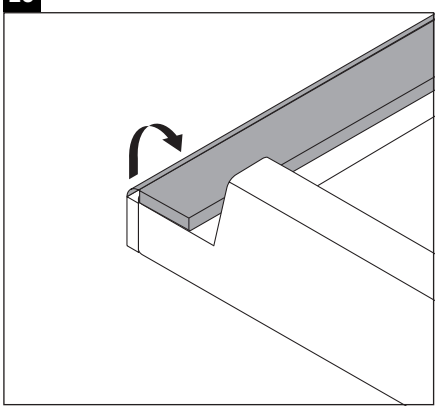

21

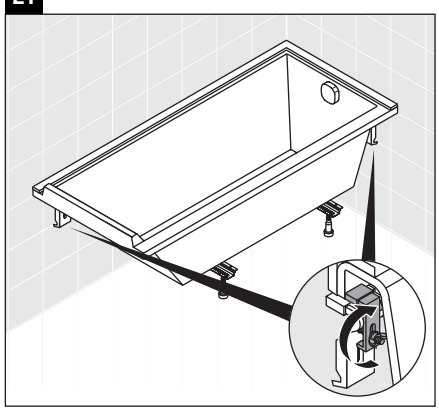

22

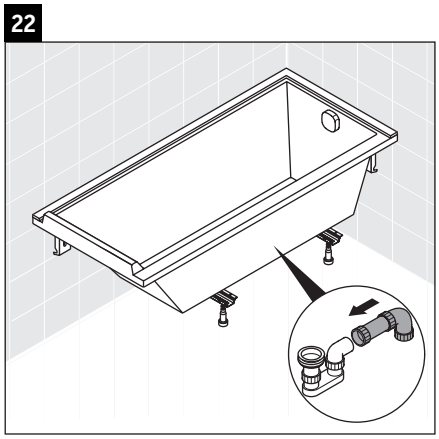

23

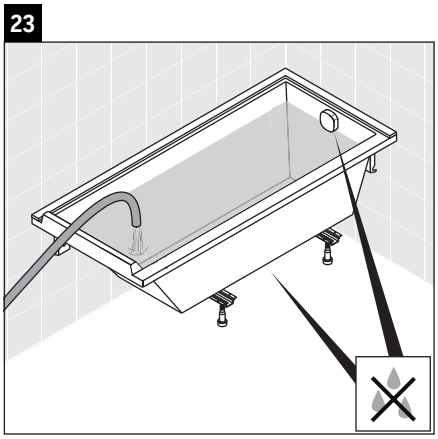

24

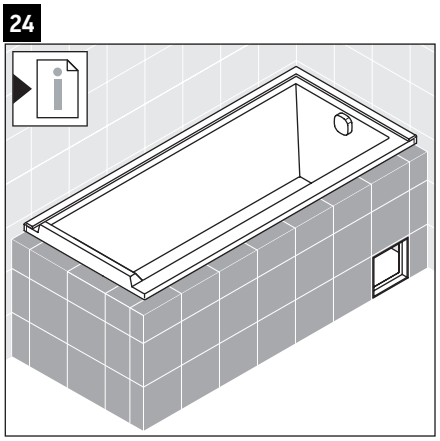

25

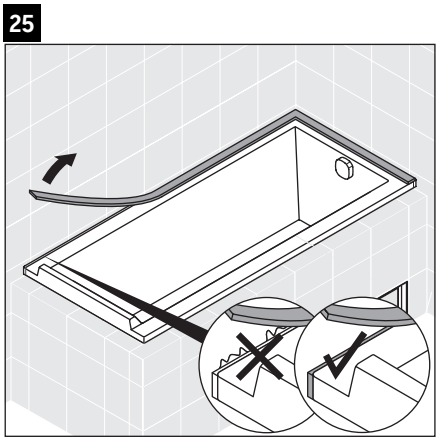

26

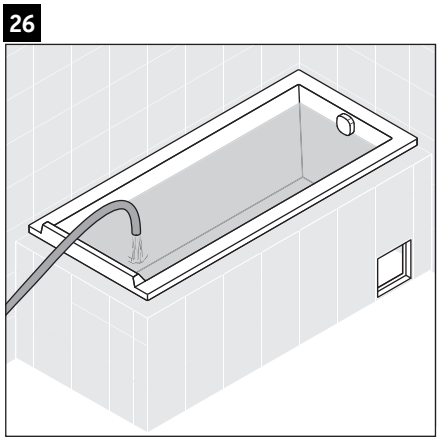

27

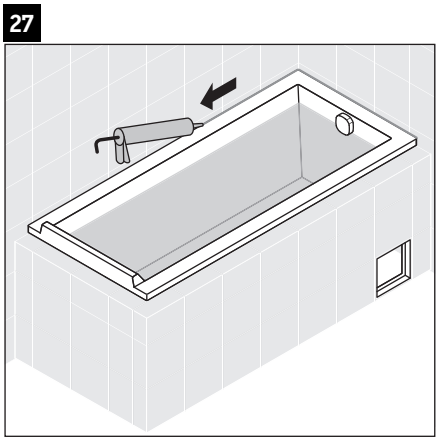

28

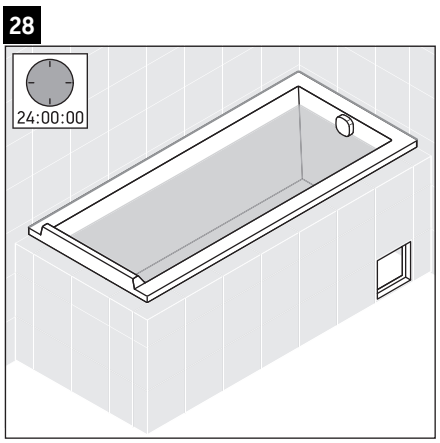

29

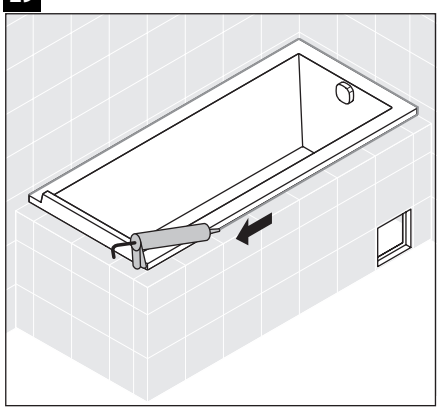

30

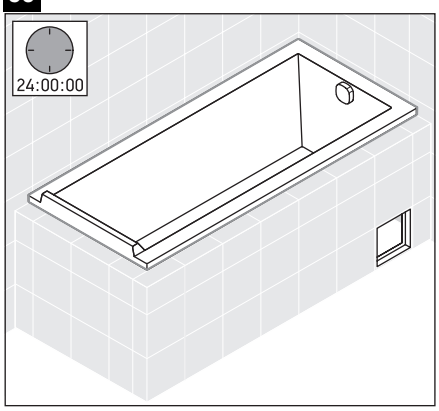

31

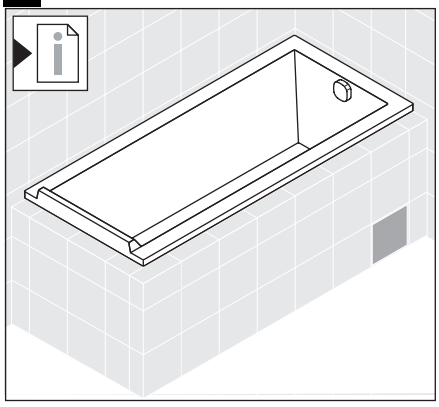

Duravit AG
Werderstr. 36
78132 Hornberg
Germany
Phone +49 78 33 70 0
Fax +49 78 33 70 289
info@duravit.de
www.duravit.de

BA_M_Einbau_Fliesen_Rechteck/17.05.7 · We reserve the right to make technical improvements and enhance the appearance of the products shown.