MONTAGEVOORSCHRIFT

MONTAGE-ANLEITUNG

MOUNTING INSTRUCTIONS

INSTRUCTIONS DE MONTAGE
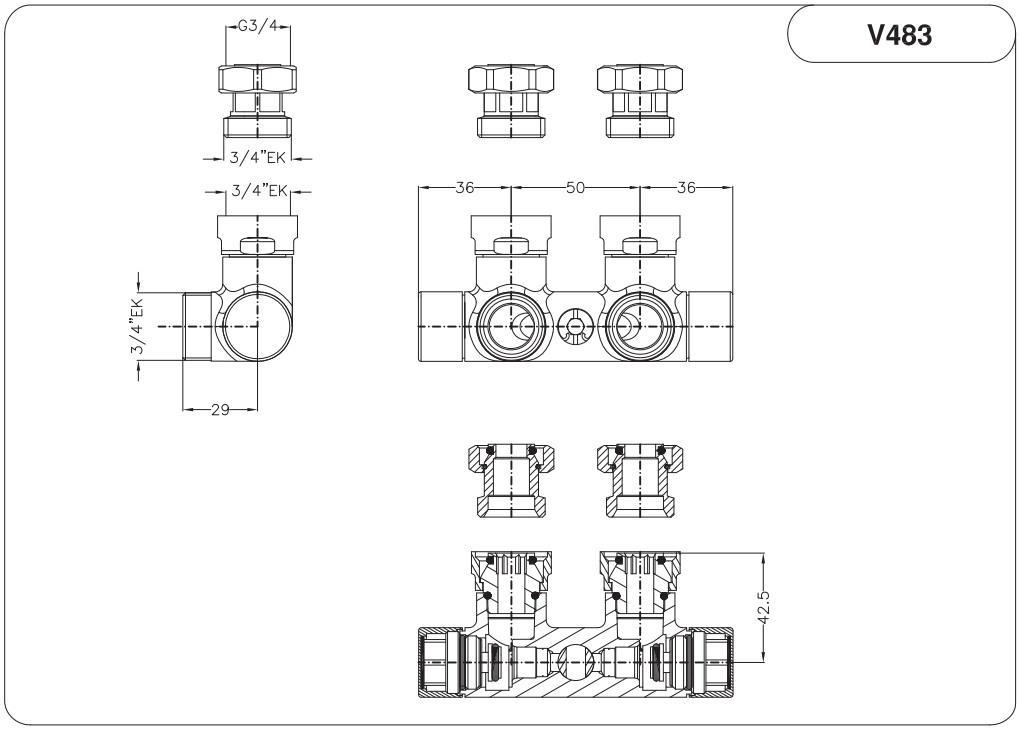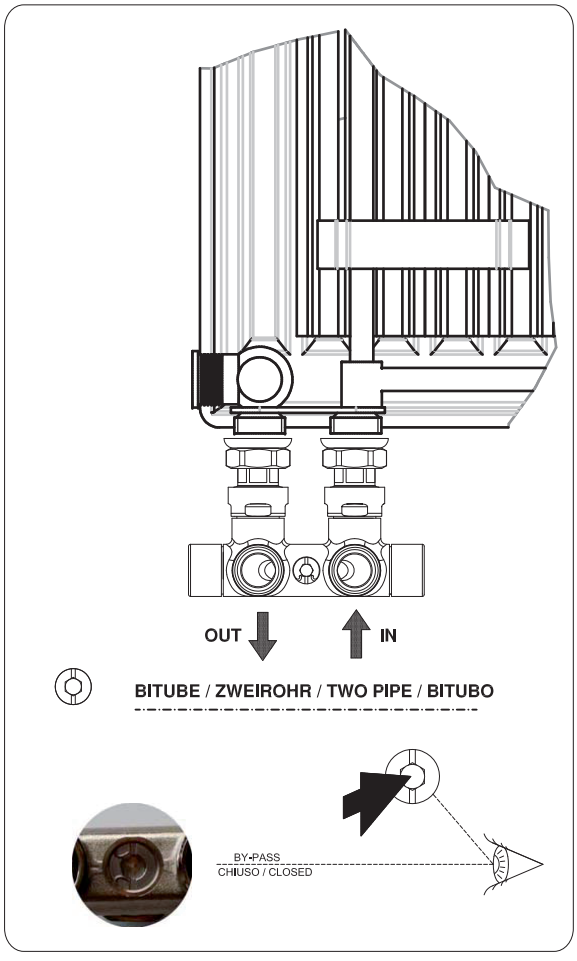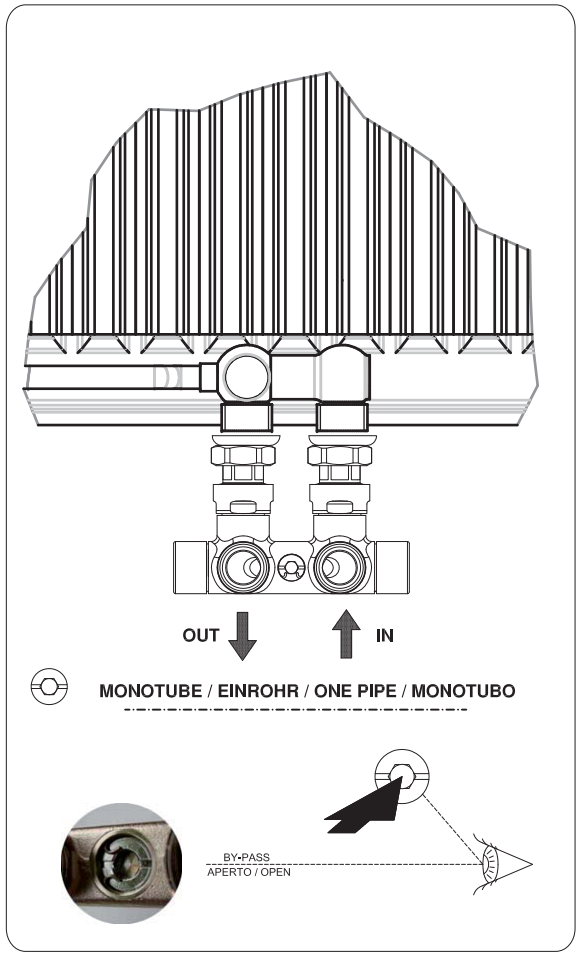
# H-Blok 3/4”