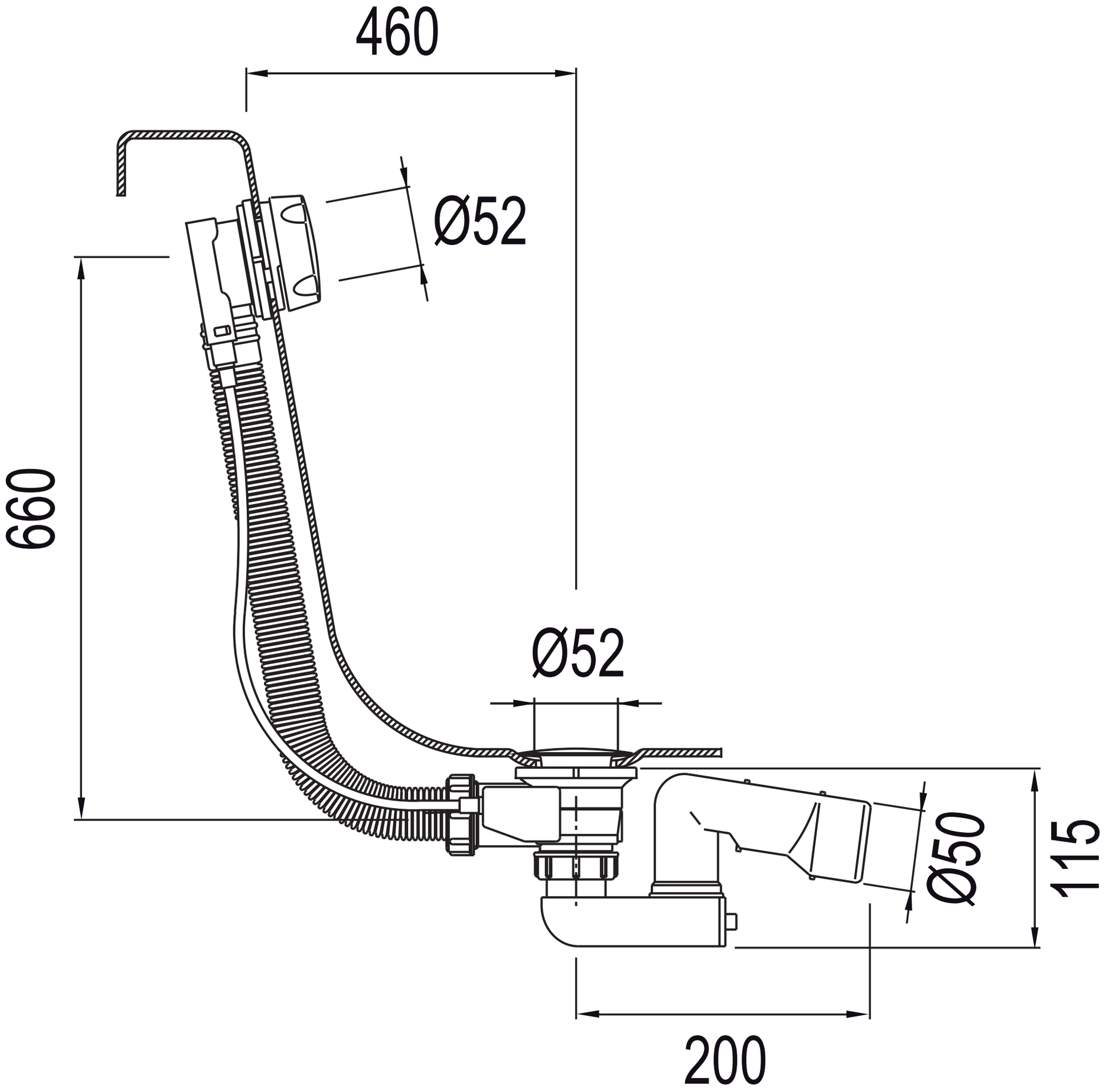
460
Ø52
660
Ø52
Ø50
115
200