LIGBADEN LOOP & FRIENDS

PRODUCTINFORMATIE

1 . POSITION

Model	**UBA175LFO9REV**
Collectie	Loop & Friends
PROJECTS	DESIGN
Breedte	1350 mm
Diepte	440 mm
Lengte	1750 mm
Gewicht	32,00 kg
beschrijving	OVAL rechter uitvoering, met ovale binnenvorm Liters incl. 1 pers: 205 Niet standaard meegeleverd:: Badpotenset., Verlengde afvoer-/ overloopcombinatie noodzakelijk.
Materiaal	acryl
Aanbestedingsteksten	Loop & Friends; Ligbad; Afmeting: 1750 x 1350 mm; speciale vorm; OVAL; acryl; rechter uitvoering, met ovale binnenvorm; Liters incl. 1 pers: 205; Niet standaard meegeleverd:: Badpotenset., Verlengde afvoer-/ overloopcombinatie noodzakelijk.

KLEUREN

wit alpine	UBA175LFO9REV-01	4051202126216
Star White	UBA175LFO9REV-96	4051202126223

TECHNISCHE TEKENINGEN
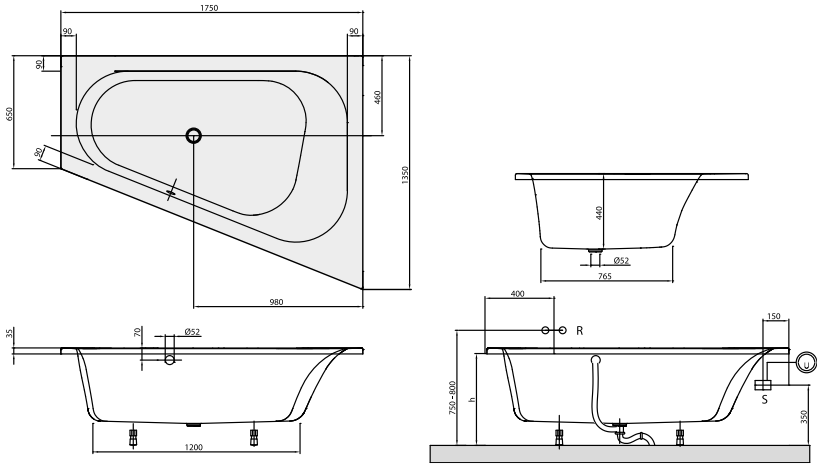
UBA175LFO9REV