Croma 100
Croma 100 Showerpipe douchemengkraan
Oppervlakken: **chroom** Artikelnummer: **27154000**

Beschrijving

- SafetyFunctie instelbare heetwaterbegrenzing
- Croma 160 hoofddouche
- straalplaatoppervlak: 160 mm
- straalhoek van hoofddouche is verstelbaar
- Rain krachtige regenstraal
- douche-arm 270 mm
- in hoogte verstelbare handdouchehouder
- opbouwmontage
- hartafstand 150 mm ± 12 mm
- keramisch kardoes
- SafetyFunctie instelbare heetwaterbegrenzing
- QuickClean anti-kalksysteem
- Geluidsklasse: I
- Volumestroomklasse: B

Bestaande uit

- Isiflex 'B doucheslang 160 cm (#28276XXX)
- Croma 160 hoofddouche (#27450XXX)
- Croma 100 Vario handdouche (#28535XXX)

Technologie

Quick Clean

Productfoto

Maattekening

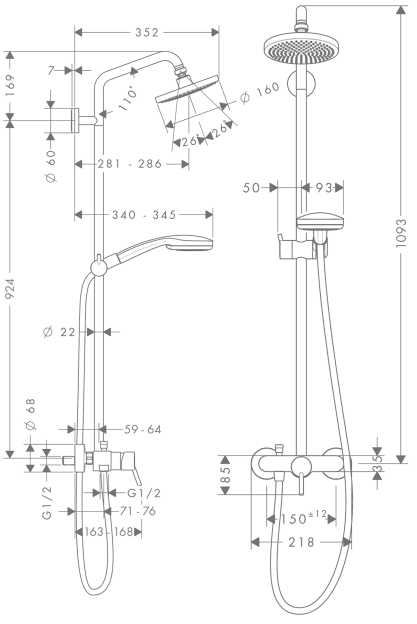

Croma 100
Croma 100 Showerpipe douchemengkraan
Oppervlakken: **chroom** Artikelnummer: **27154000**

Doorstroomdiagram

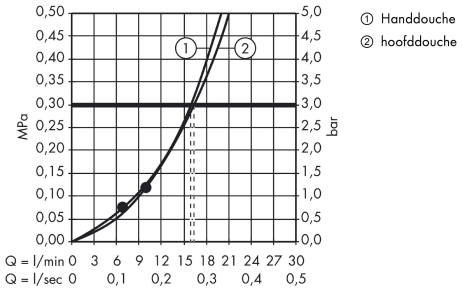

Croma 100
Croma 100 Showerpipe douchemengkraan
Oppervlakken: **chroom** Artikelnummer: **27154000**
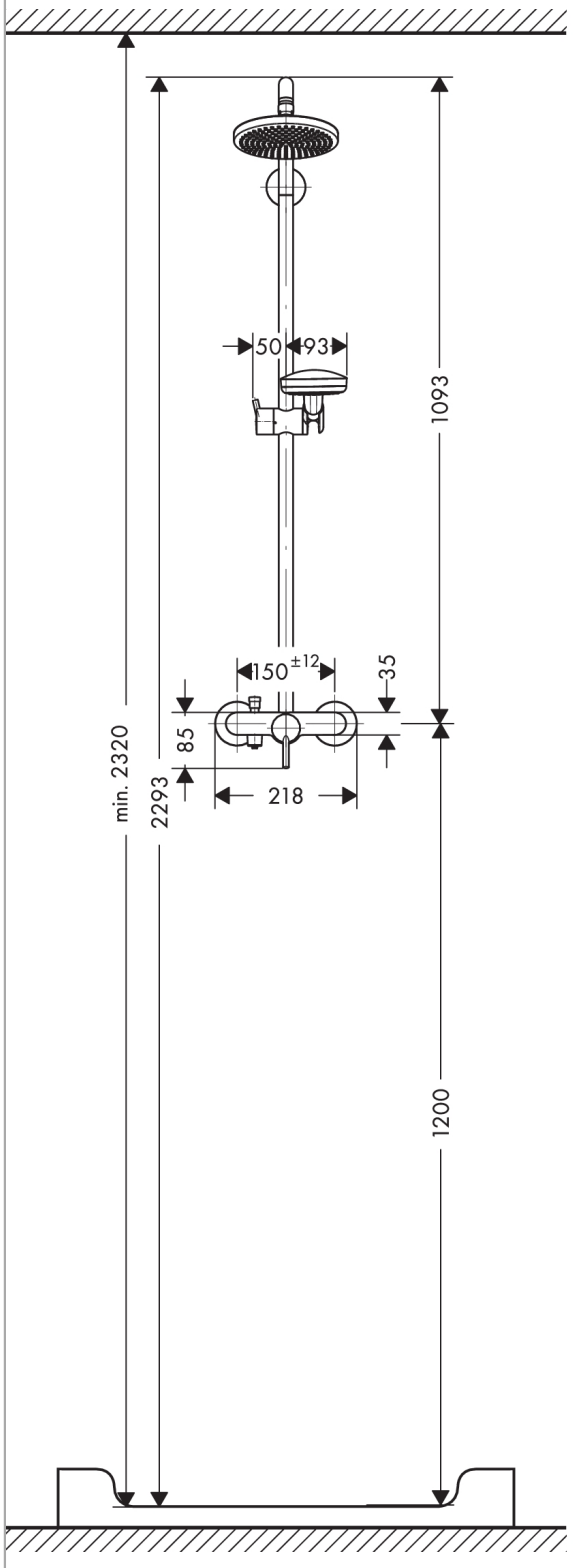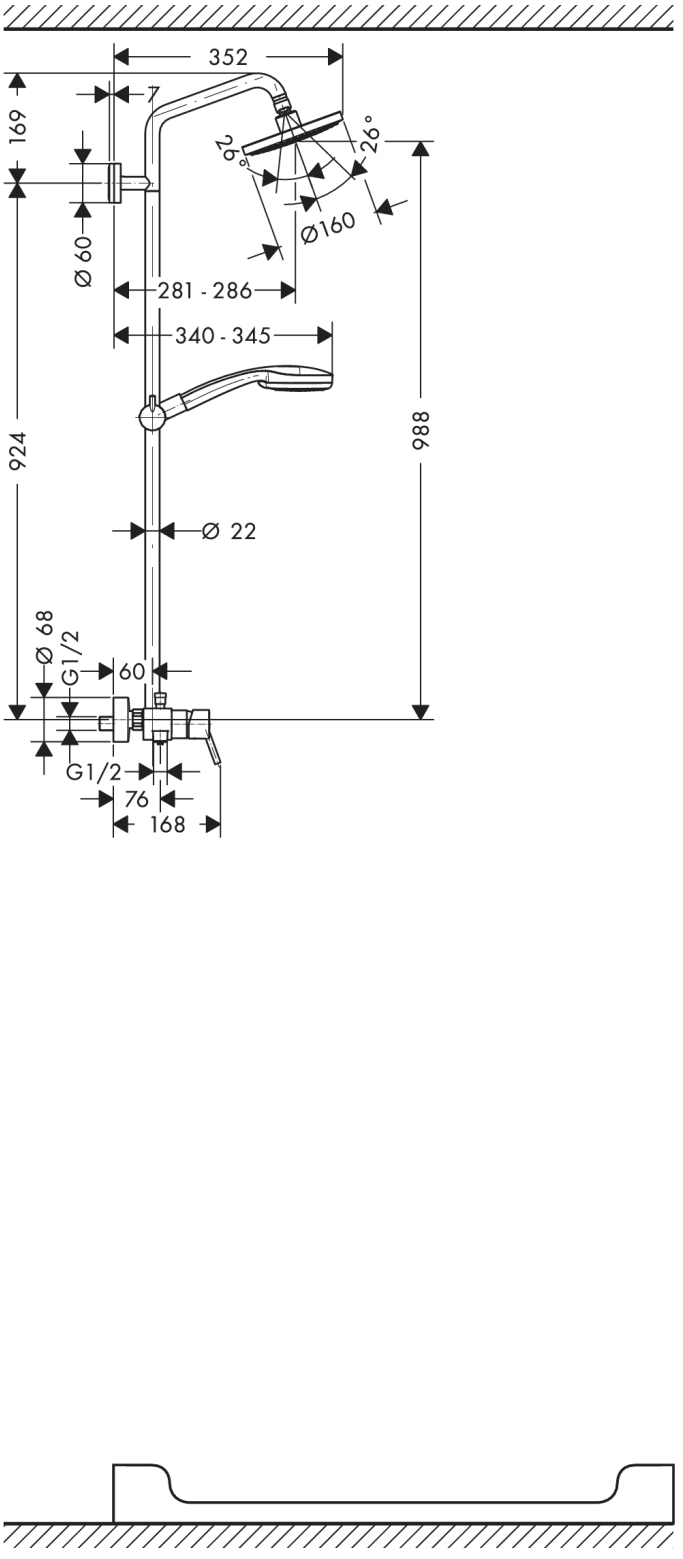
Inbouwvoorbeeld