(NL) Controleer vóór montage of het product compleet en vrij van beschadigingen is. Mocht u een gebrek constateren, neem dan contact op met uw Bruynzeeldealer. De leverancier is niet aansprakelijk voor beschadigingen die na montage worden geconstateerd. Lees vóór montage de complete handleiding goed door.

(F) Avant de procéder au montage, assurez-vous que le produit est complet et exempt de dommages. Au cas où vous constateriez un défaut, contactez votre distributeur Bruynzeel. Le fournisseur n'est pas responsable des dommages constatés après montage. Avant le montage, veuillez lire attentivement l'ensemble du manuel.

BENODIGDE GEREEDSCHAPPEN / *OUTILLAGE NÉCESSAIRE*

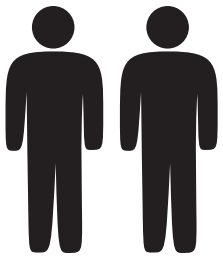

2 pers.

Ø8mm

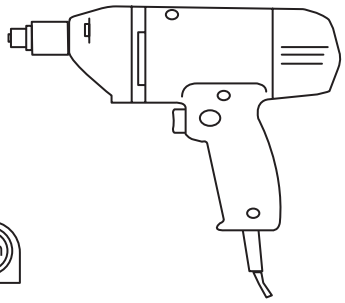

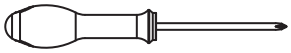

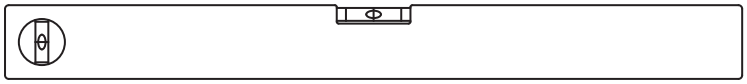

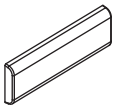

SPK1245
1 deur / *porte* 1x
2 deuren / *portes* 2x
3 deuren / *portes* 3x

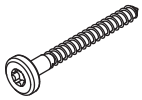

SPK1389 4x

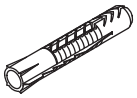

BMY536 4x

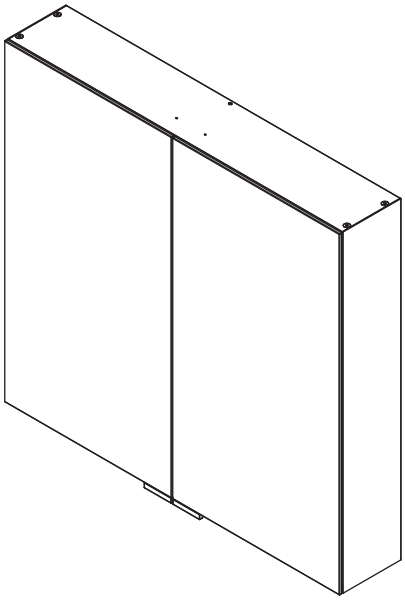

SPK1399

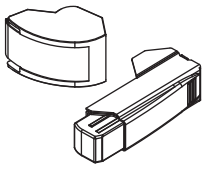

SPK1244
1 deur / *porte* 1x
2 deuren / *portes* 2x
3 deuren / *portes* 3x

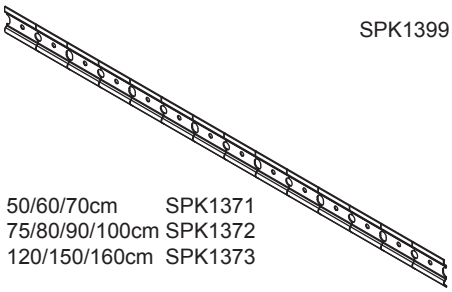

50/60/70cm SPK1371
75/80/90/100cm SPK1372
120/150/160cm SPK1373

(NL) Het meegeleverde muurbeslag is alleen geschikt voor stenen muren.

(F) La fixation murale inclus ne convient que pour les murs de maçonnerie.

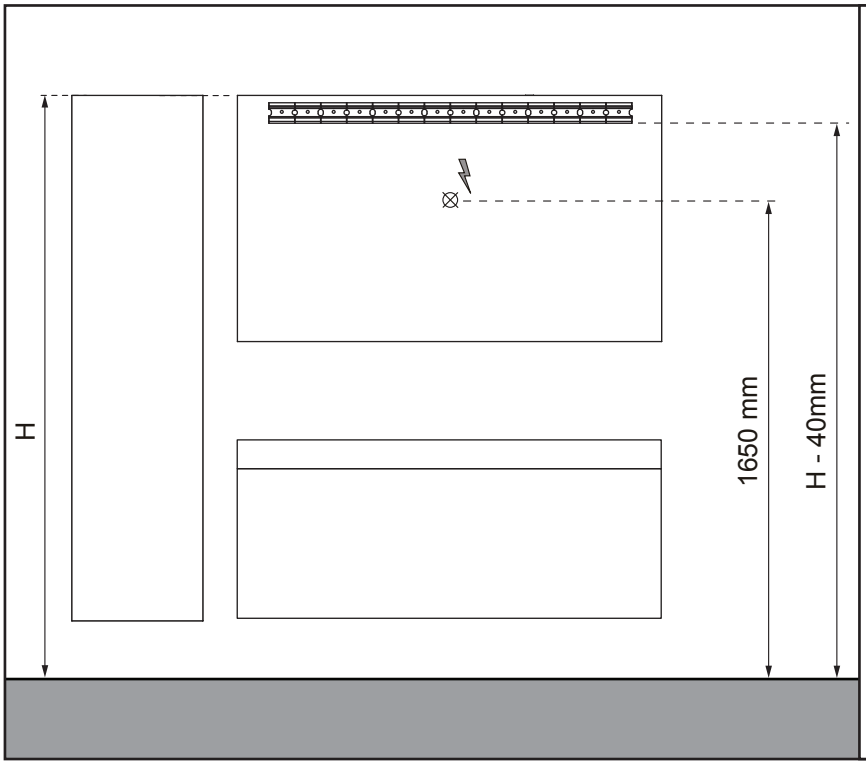

LET OP: Heeft u alleen een losse spiegelkast gekocht, bepaal dan zelf de door u gewenste montage hoogte H. Zorg dat er voldoende ruimte is tussen de spiegelkast en de wasbak. Wij adviseren voor hoogte H 2000 mm te nemen.

Indien uw spiegelkast onderdeel is van een complete badmeubelset, haal dan hoogte H uit de handleiding van de betreffende onderkast.

Zie voor inbouwadvies pagina 7.

ATTENTION : si vous avez acheté uniquement une armoire de toilette séparée, vous devez déterminer vous-même la hauteur de montage H souhaitée. Veillez à ce qu'il y ait suffisamment d'espace entre l'armoire de toilette et le lavabo. Bruynzeel conseille 2000 mm pour la hauteur H.

Si votre armoire de toilette fait partie d'un mobilier de salle de bains complet, la hauteur H peut être tirée de la notice d'utilisation de l'armoire inférieure concernée.

Voir page 7 pour des conseils d'installation encastrement.

1

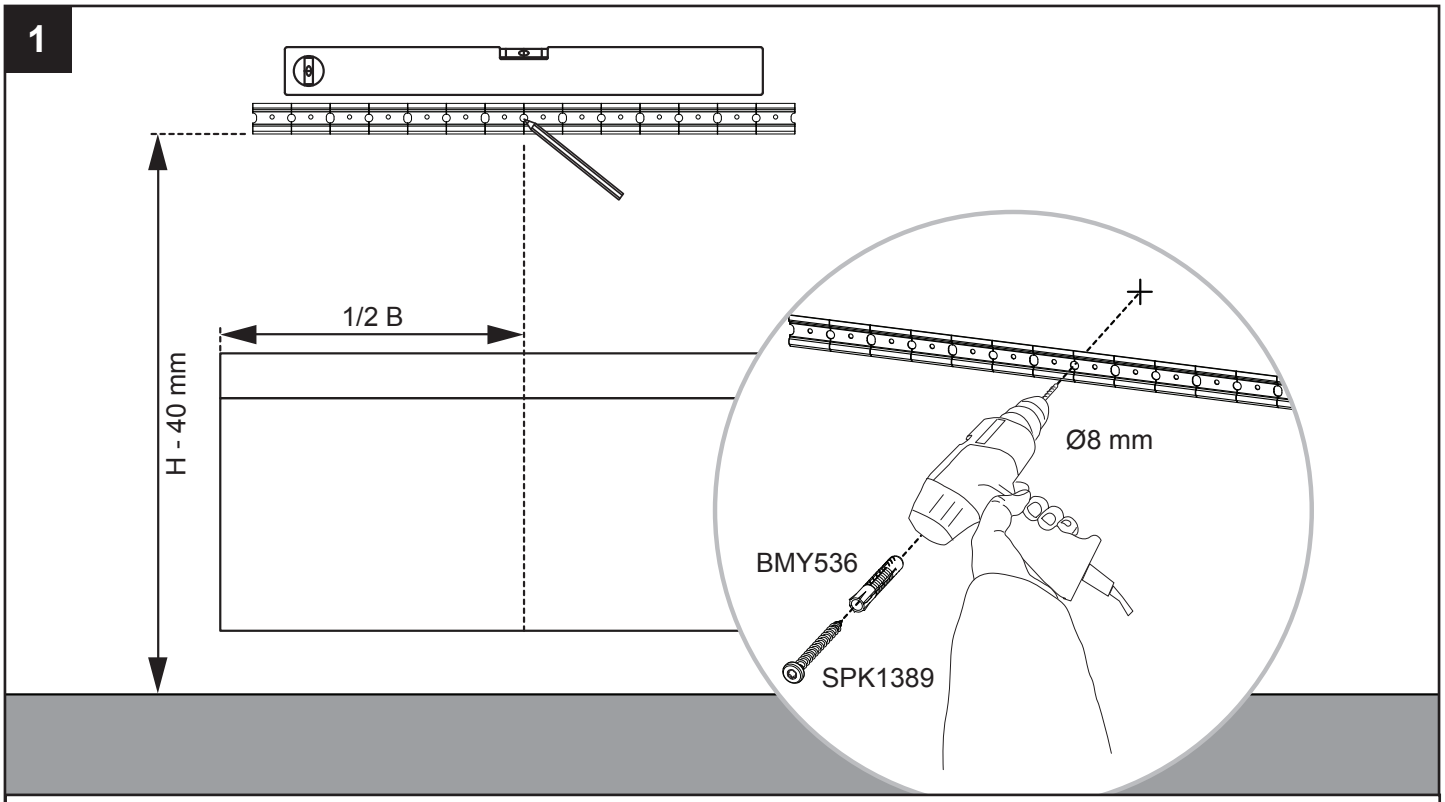

(NL) Zorg dat u het midden van het muurprofiel uitlijnt met het midden van de onderbouwkast.
Teken het middelste gat van het muurprofiel af, boor het gat en installeer de muurplug en schroef.
Let op dat u niet in leidingen boort!

(F) Veillez à aligner le centre du profil mural avec le centre de l'armoire inférieure.
Tracez le trou central du profil mural, forez le trou et installez une broches et une vis sur cette position.
Faites attention à ne pas forer dans les conduites!

2

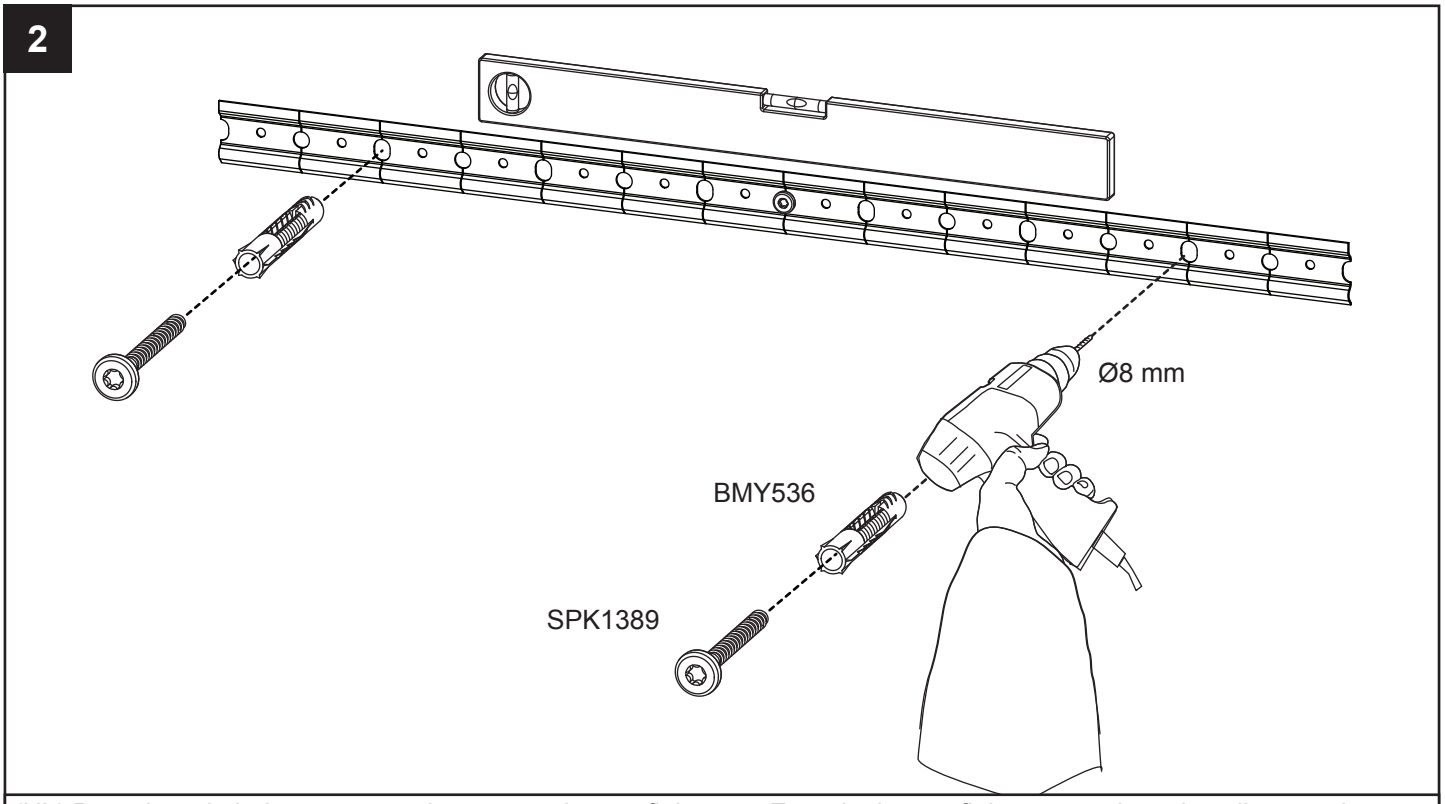

(NL) Boor door de buitenste twee sleuven van het profiel gaten. Zorg dat het profiel waterpas is en installeer op deze posities ook pluggen en schroeven.
Let op dat u niet in leidingen boort!

(F) Forez deux trous supplémentaires sur les rainures extérieures du profil. Veillez le profil est de niveau et installez des broches et vis sur ces positions.
Faites attention à ne pas forer dans les conduites!

3

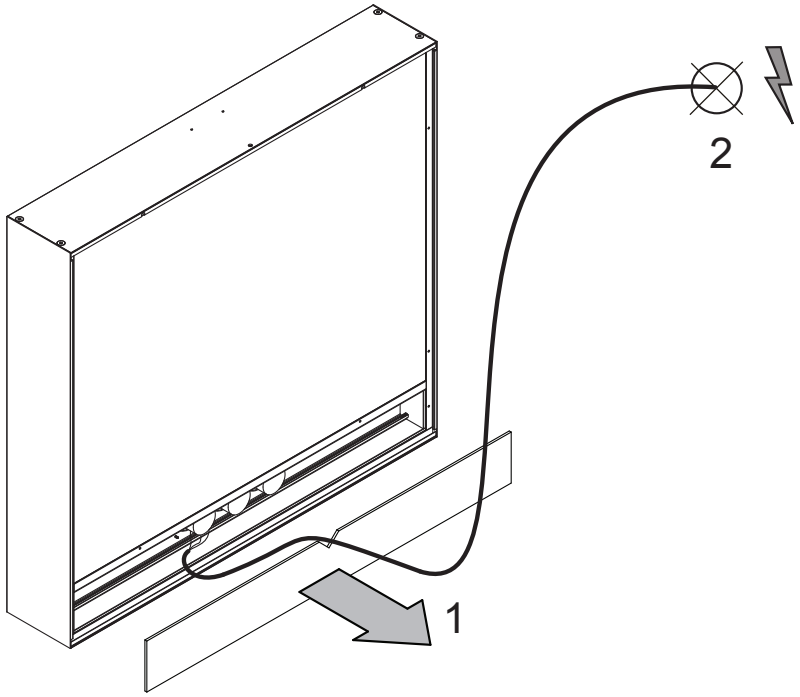

(NL) Haal aan de achterkant van de spiegelkast de plaat los die de elektronica afdekt. Schakel de stroom uit en sluit het snoer aan op het lichtnet. Sluit eventueel de verlichting aan volgens de betreffende handleiding. Plaats de afdekplaat terug en zorg dat alle snoeren door de uitsparing in de plaat lopen. TIP: Tape de snoeren op de achterkant van de kast, zodat deze bij het plaatsen van de spiegel niet in de weg zitten.

(F) Sur l'arrière du miroir, détachez la platine qui recouvre l'électronique. Coupez le courant et raccordez le cordon au réseau. Raccordez éventuellement l'éclairage selon la notice d'utilisation correspondante. Replacez la platine de couverture et veillez à ce que tous les cordons passent par l'évidement dans la platine. CONSEIL: scotchez les cordons sur l'arrière de l'armoire, de sorte que ceux-ci n'empêchent pas l'installation de l'armoire.

4

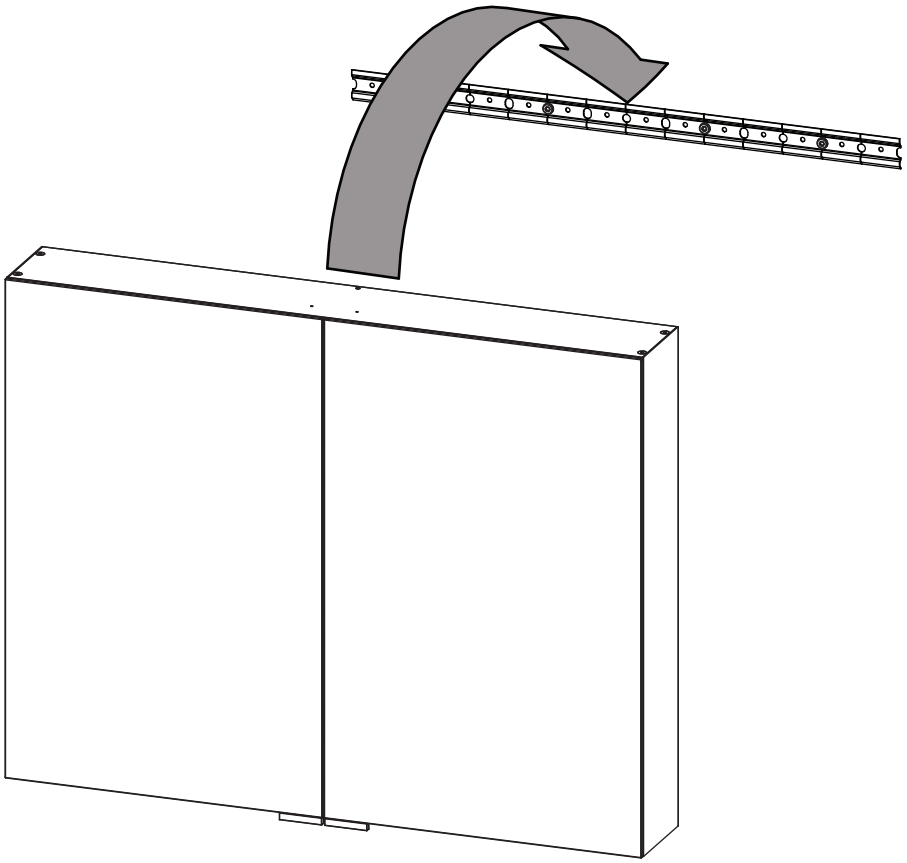

(NL) Hang de kast op het muurprofiel.

(F) Accrochez l'armoire de toilette au profil mural.

5

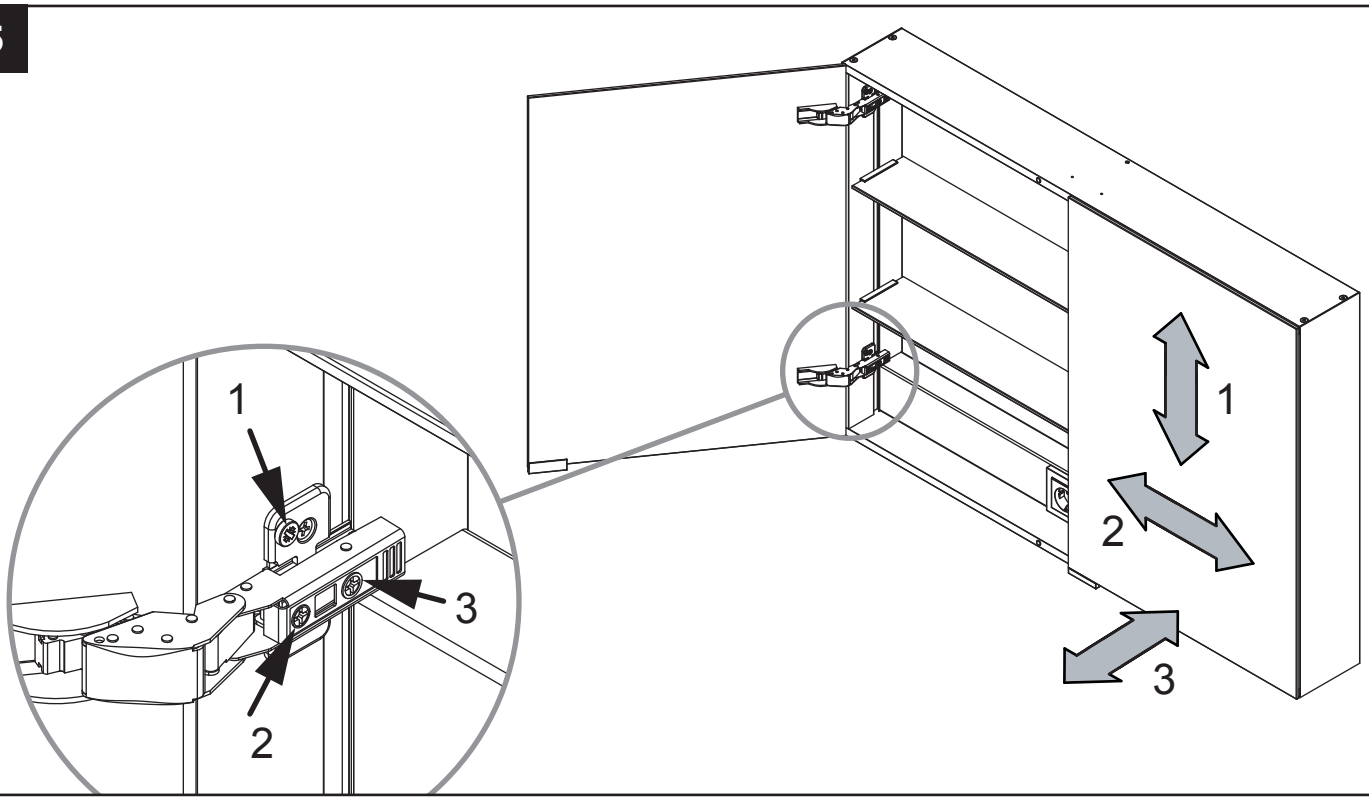

(NL) Stel, indien nodig, de scharnieren af. Let op dat bij het verstellen in de hoogte beide scharnieren van de deur in gelijke mate versteld dienen te worden. Bij het verstellen in de hoogte dient een PZ2 schroevendraaier gebruikt te worden, voor de overige verstelling een PH2.

(F) Si nécessaire, réglez les charnières. Attention, lors du réglage en hauteur, que les deux charnières de la porte doivent être réglées de manière égale. Pour le réglage en hauteur, un tournevis PZ2 doit être utilisé. Pour le réglage des autres dimension un tournevis PH2 doit être utilisé.

6

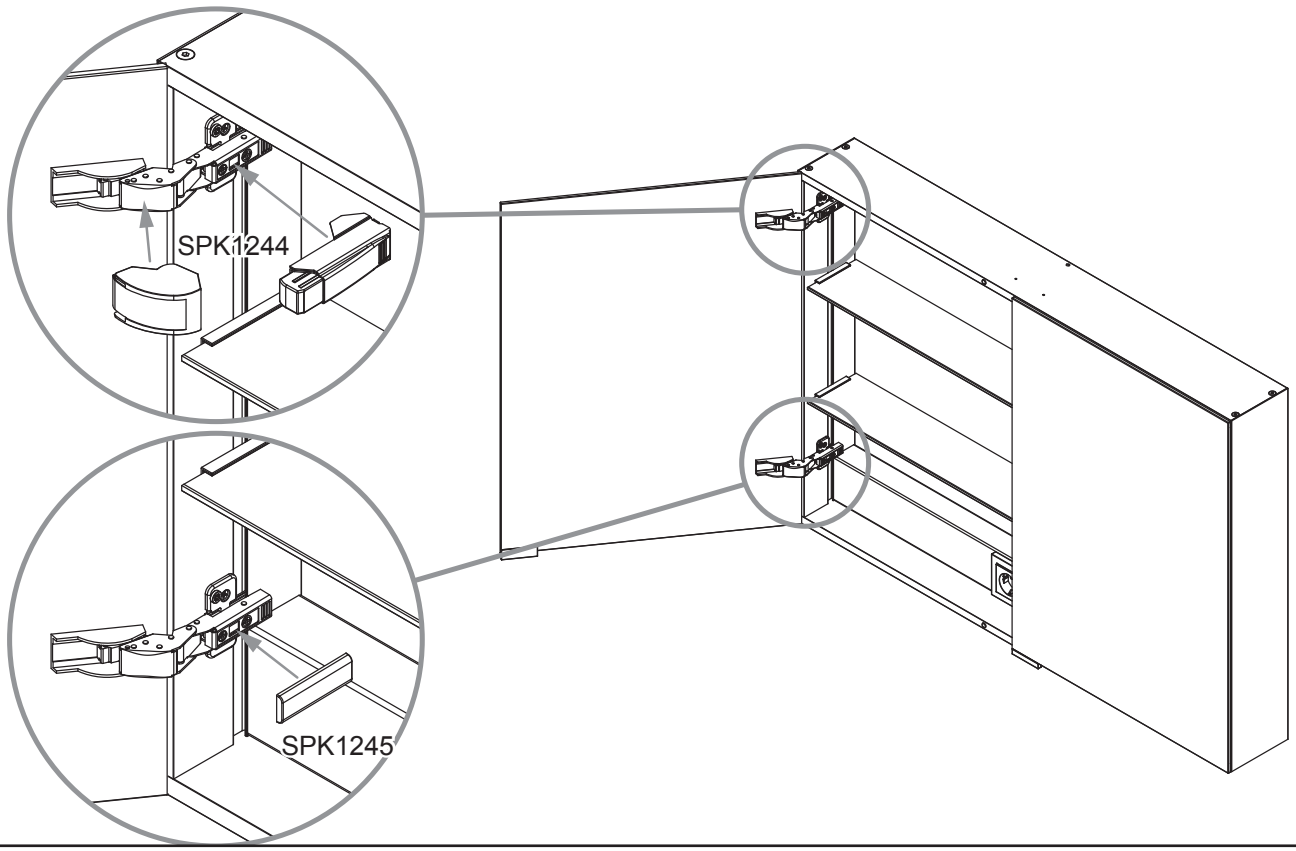

(NL) Plaats de onderdelen voor de softclose op de bovenste scharnieren van de spiegelkast. Plaats het afdekkapje op de onderste scharnieren.

(F) Placez les éléments pour le soft-close sur les charnières supérieures de l'armoire de toilette. Placez le capot de couverture sur les charnières inférieures.

HOOGTE PLANCHET STELLEN / *RÉGLAGE EN HAUTEUR DE LA PLANCHETTE*

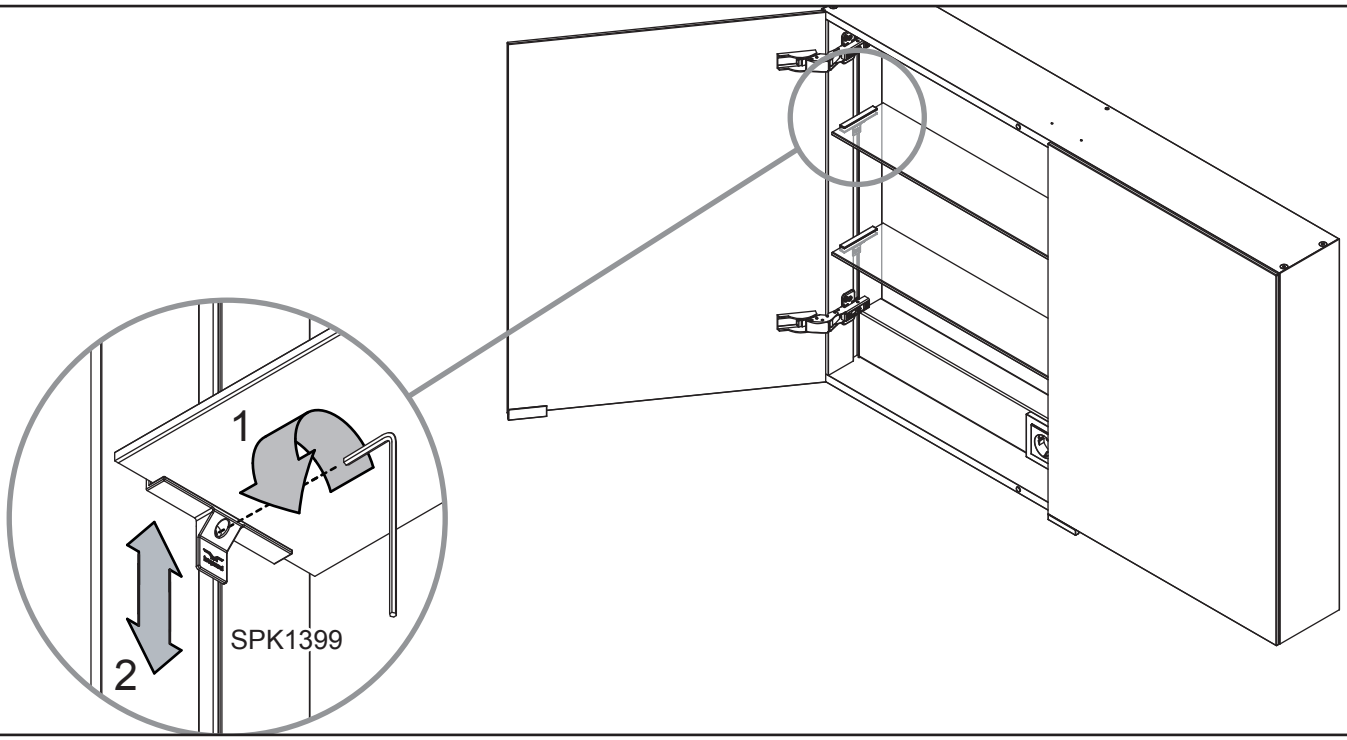

(NL) De planchets in de spiegelkast kunnen in iedere hoogte gesteld worden door de inbus in de houders een slag los te draaien (linksom). Houd hierbij de planchet vast. Stel de planchets op de gewenste hoogte en draai de inbus weer vast (rechtsom).

(F) Les planchettes de l'armoire de toilette peuvent être réglées en desserrant d'une course (à gauche) la vis à six pans dans le support. Maintenez la planchette lors de cette opération, réglez la planchette à la hauteur souhaitée et resserrez la vis à six pans (vers la droite).

SPIEGELKAST INBOUWMATEN / DIMENSIONS D'ENCASTREMENT

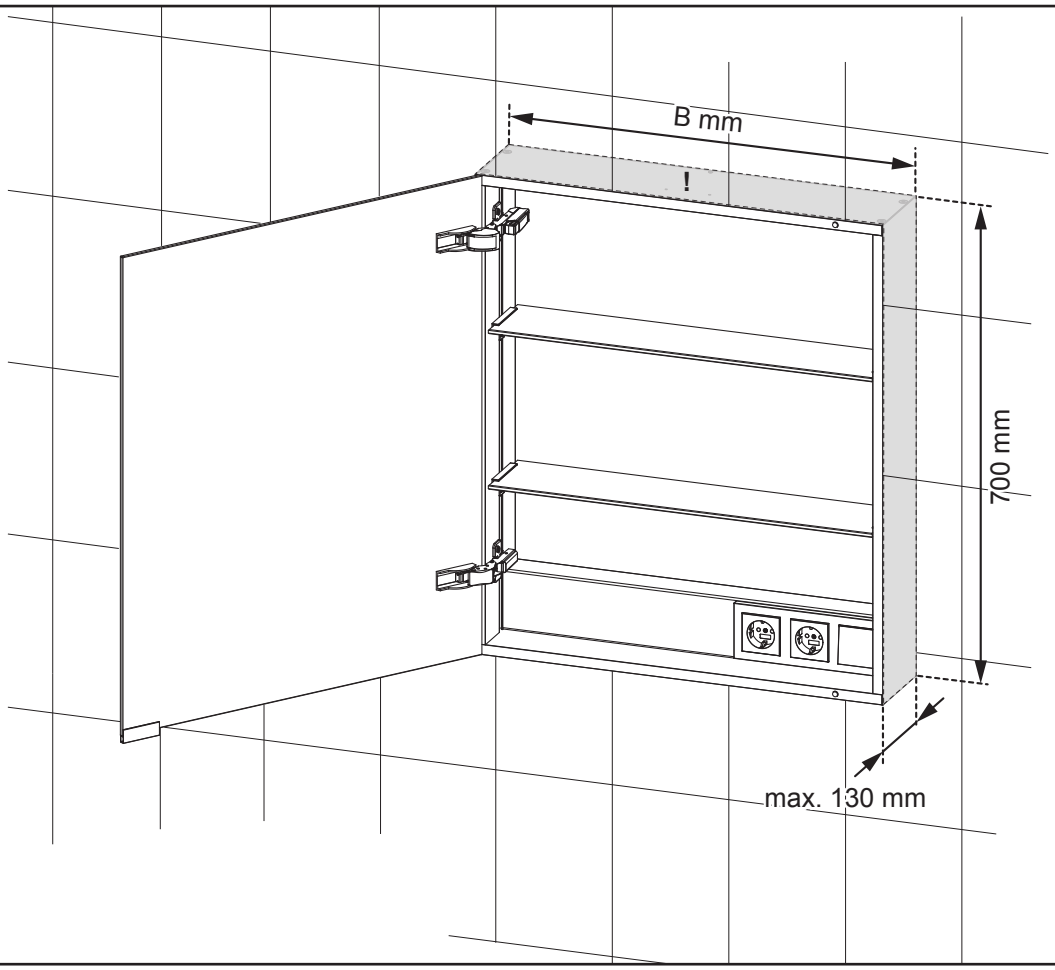

Benodigde nismaat voor het korpus van de spiegelkast (B x H x D) / *Mesure de renfoncement nécessaire pour le corps de l'armoire de toilette:*

SPK 50: 500 x 700 x max. 130 mm
SPK 60: 600 x 700 x max. 130 mm
SPK 70: 700 x 700 x max. 130 mm
SPK 75: 750 x 700 x max. 130 mm
SPK 80: 800 x 700 x max. 130 mm
SPK 90 900 x 700 x max. 130 mm
SPK 100 1000 x 700 x max. 130 mm
SPK 120 1200 x 700 x max. 130 mm
SPK 150 1500 x 700 x max. 130 mm
SPK 160 1600 x 700 x max. 130 mm

LET OP!
Bij gegeven inbouwafmetingen kan er geen opbouwverlichting op de spiegelkast gemonteerd worden.

Zorg voor een passende bevestigsmethode van de kast, afhankelijk van de montagesituatie en het muurtype.

Bij te diep inbouwen van de kast kunnen de spiegeldeuren niet openen en/of beschadigd raken.

ATTENTION !
Pour les dimensions d'encastrement indiquées, aucun éclairage en applique ne peut être monté sur l'armoire de toilette.

Veillez à une méthode de fixation appropriée de l'armoire, en fonction de la situation de montage et du type de mur.

Quand l'armoire est installé trop profond, les portes ne peut pas être ouvert et/ou les portes peut être endommagé.

GARANTIE

Achter de kast, rechts onder, zit een label met productienummer. **Verwijder dit label nooit**. Indien u een vraag of klacht heeft zal Bruynzeel naar dit nummer vragen om de klacht in behandeling te nemen.

N'enlevez pas *l'étiquette derrière du armoire de toilette, en bas à droite. Le code de l'autocollant sera demandé chez Bruynzeel en cas de réclamation.*

www.bruynzeelsanitair.nl

info@bruynzeelsanitair.nl

SP1601 v02092014