Raindance Select
Raindance Select E 300 2jet hoofddouche plafondaansluiting
Oppervlakken: **wit/chroom** Artikelnummer: **27384400**

Beschrijving

- straalplaatoppervlak 300 x 160 mm
- straalhoek hoofddouche verstelbaar
- Rain krachtige regenstraal, RainAir volle zachte regenstraal
- Select-knop voor comfortabel wisselen tussen straalsoorten
- straalschijf is volledig verchroomd of wit
- afdekplaat van metaal
- straalplaat voor reiniging afneembaar
- metalen plafondaansluiting
- plafondbevestiging 100 mm
- QuickClean anti-kalksysteem

Technologie

Productfoto

Maattekening

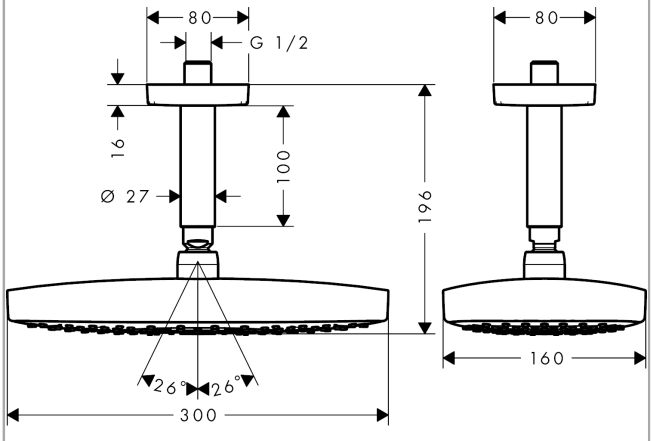

Doorstroomdiagram

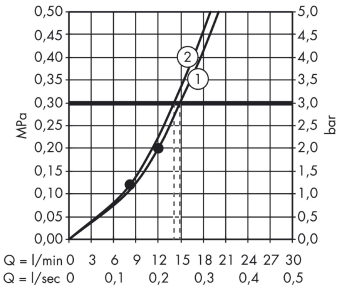

① Rain krachtige regenstraal
② RainAir volle zachte regenstraal

De verbruikswaarden werden in overeenstemming met de praktijk met de bijbehorende armaturen (thermostaat/mengkraan/inbouwventiel) gemeten.