Croma Select S
Croma Select S 1jet glijstangset 65 cm
Oppervlakken: **wit/chroom** Artikelnummer: **26564400**

Beschrijving

- Rain krachtige regenstraal
- diameter van de handdouche is 110 mm
- meedraaiende wartel aan douchezijde tegen verdraaien van de doucheslang
- traploos in hoogte verstelbaar
- verchroomde wandsteunen

Bestaande uit

- Croma Select S 1jet handdouche (#26804XXX)
- Unica'Croma glijstang 65 cm (#26503XXX)
- Isiflex 'B doucheslang 160 cm (#28276XXX)

Optioneel toebehoren

- Opvulschijfje (#97450XXX)

Technologie

Productfoto

Maattekening

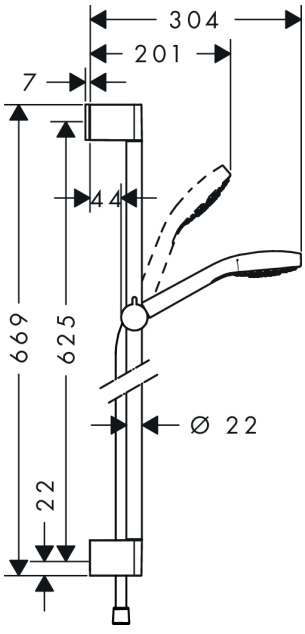

Doorstroomdiagram

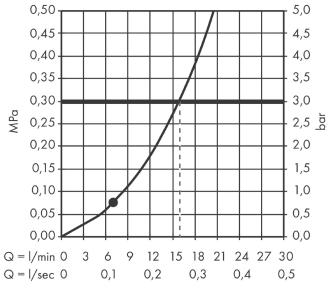

De verbruikswaarden werden in overeenstemming met de praktijk met de bijbehorende armaturen (thermostaat/mengkraan/inbouwventiel) gemeten.

Croma Select S
Croma Select S 1jet glijstangset 65 cm
Oppervlakken: **wit/chroom** Artikelnummer: **26564400**
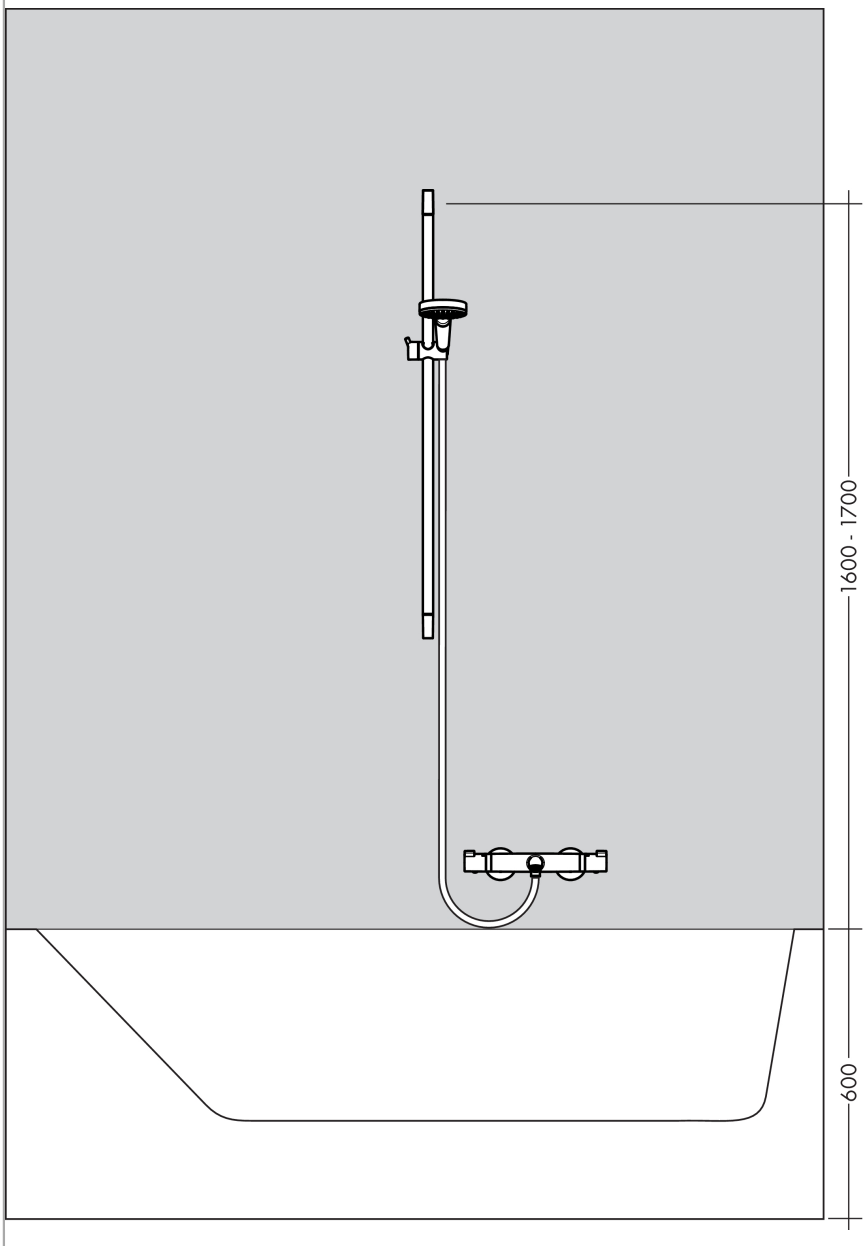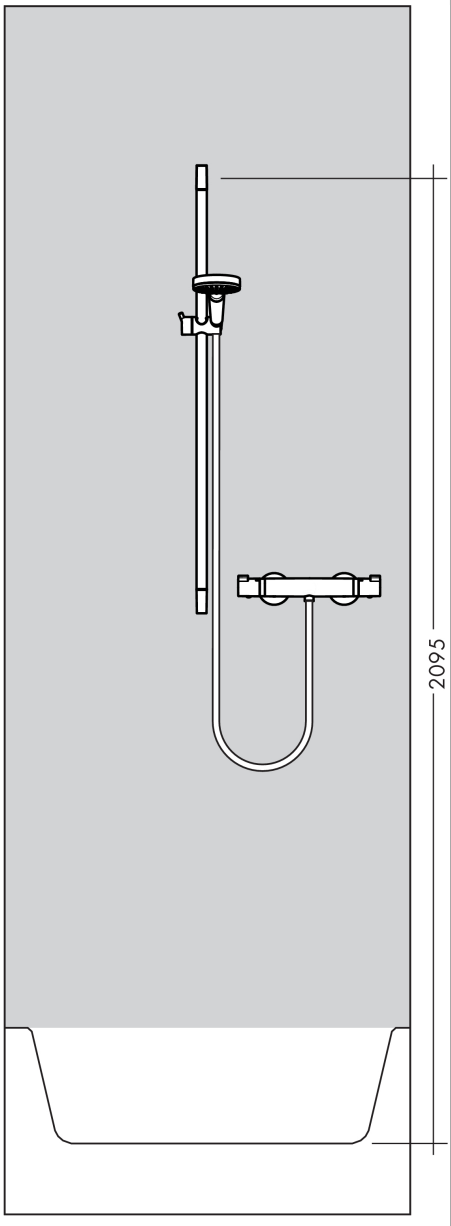
Inbouwvoorbeeld