Tempoplex Plus

Modell 6960 / 6960.1

11.6/2011

	Modell	Art.-Nr.
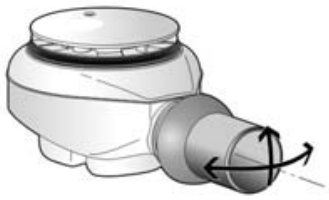	6960	578916
	6960.1	559991

D
B NL
B F
CZ
DK
E
GB
H
HR
I
P
PL
RUS

515897

viega

www.viega.com

Ⓓ Gebrauchsanleitung Tempoplex Plus-Duschablauf

Bestimmungsgemäße Verwendung

Der Tempoplex Plus-Duschablauf ist geeignet für den Einbau in flache und superflache Duschwannen mit 90 mm Ablaufloch. Es dürfen nur haushaltsübliche Abwässer mit Temperaturen bis 95 °C eingeleitet werden. Das Einleiten anderer Flüssigkeiten ist nicht zulässig. Es dürfen keine schädlichen Stoffe eingeleitet werden, wie Reinigungsmittel, die sanitäre Ausstattungsgegenstände, Entwässerungsgegenstände und Rohrwerkstoffe beschädigen können, insbesondere solche, deren pH-Wert ≤ 4 ist.
Der Einbau sollte durch Fachfirmen erfolgen unter Berücksichtigung der bautechnischen Vorschriften. Der Duschablauf entspricht der EN 274.

Produktbeschreibung

Modell	Art.-Nr.	Ausstattung
6960	578916	mit Abdeckhaube, mit Kugelgelenkablauf
6960.1	559991	ohne Abdeckhaube

A Komponenten

① Haube
② Tauchrohr
③ Befestigungsflansch mit Schrauben
④ Dichtung
⑤ Geruchsverschluss
⑥ Kugelgelenk Ablaufstutzen DN 50

B Maße

C Montageschritte

Vor der Installation prüfen, ob die Ablaufleistung 0,85 l/s bei 15 mm Anstauhöhe ausreichend ist.
Kugelgelenk Ablaufstutzen DN 50 ist aus PP (nicht klebbar).

① Doppeldichtung auf die Dichtfläche legen und in die Haltenut eindrücken.
② Ablaufkörper mit Dichtung unter der Duschwanne positionieren. Den oberen Teil der Doppeldichtung durch das Ablaufloch führen.
③ Befestigungsschrauben von Hand eindrehen.
④ Schrauben gleichmäßig anziehen. Keinen Akkuschrauber verwenden.
⑤ Tauchrohr in den Geruchsverschluss einsetzen.
⑥ Abdeckhaube auf die drei Befestigungspunkte drücken.

D Sonderfall

① Bei Duschwannenböden dicker als 10 mm die Dichtung trennen.
② Oberhalb der unteren Dichtungswulst schneiden.
③ Unteres Teil auf das Ablaufgehäuse, oberes in das Ablaufloch legen.

E Zugang zum Ablaufsystem (Reinigung)

Es ist darauf zu achten, dass der Geruchsverschluss während des Reinigungsvorgangs nicht beschädigt wird.

① Tauchrohr entfernen.
② Verschlussstopfen mit Hilfe einer Zange durch leichtes Drehen herausnehmen.
③ Das Abflussrohr mit einem angemessenen Reinigungsverfahren säubern.
④ Verschlussstopfen mit der Hand flächenbündig einsetzen.
⑤ Stopfenposition beachten.
⑥ Tauchrohr einsetzen und Abdeckhaube montieren (siehe Abb. C 6).

A

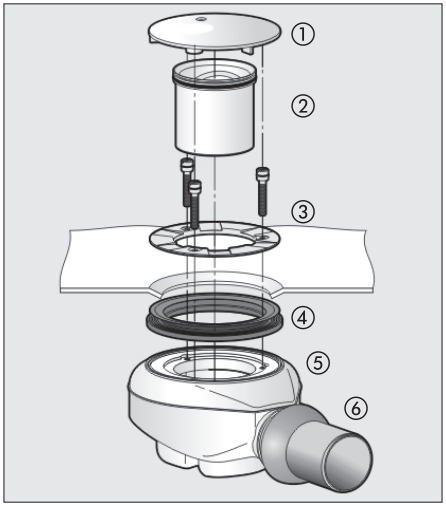

B

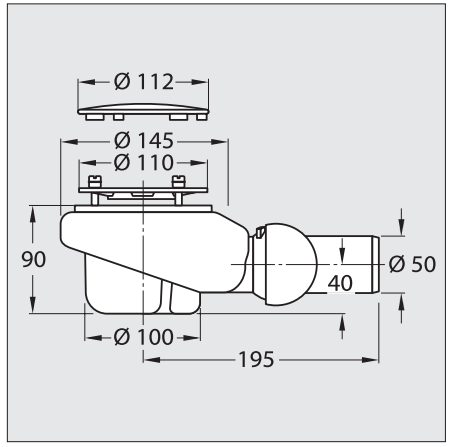

C

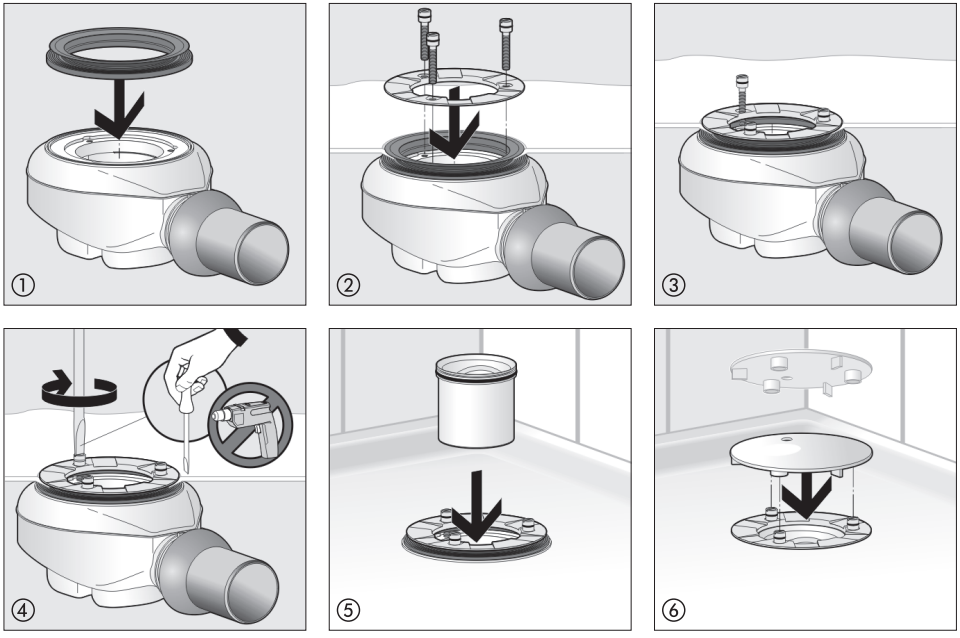

D

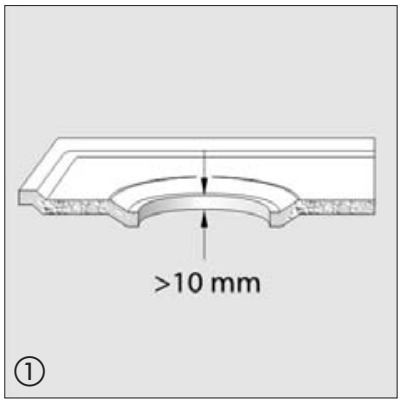

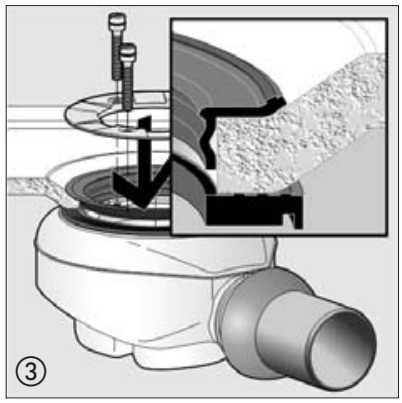

E

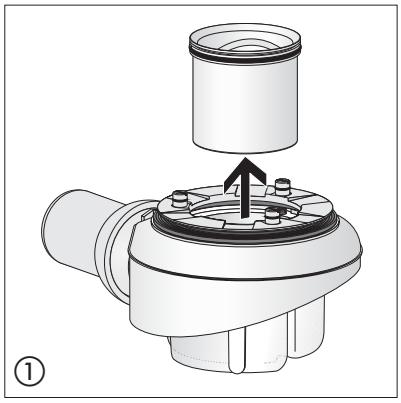

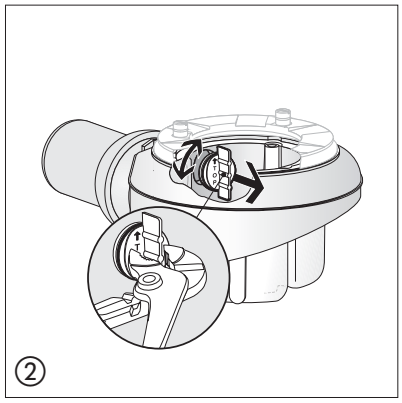

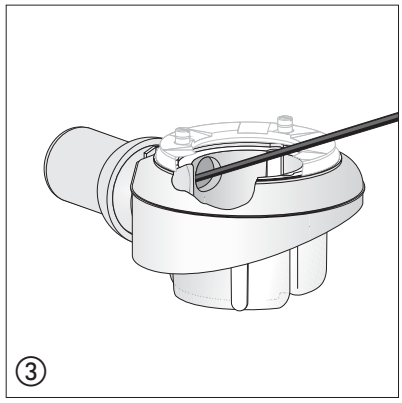

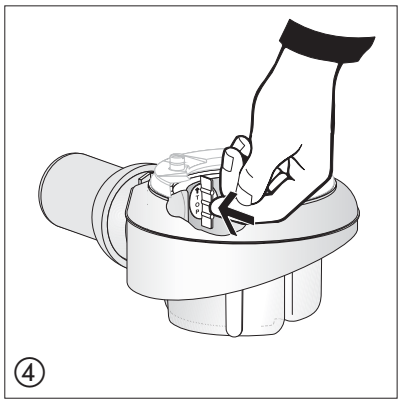

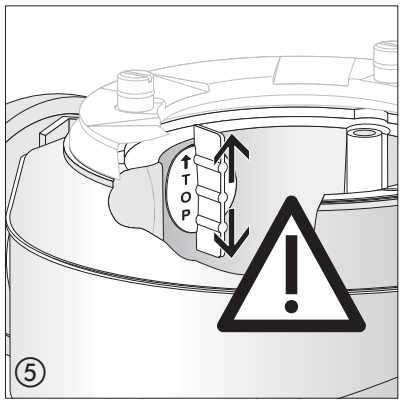

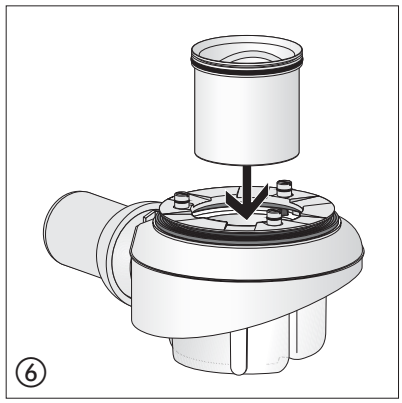

(B) (NL) Gebruiksaanwijzing Tempoplex Plus-doucheafvoer

Gebruik volgens de voorschriften

De Tempoplex Plus-doucheafvoer is geschikt voor de inbouw in vlakke en supervlakke douchebakken met een 90 mm afvoergat. Er mag alleen gebruikelijke huishoudelijk afvalwater met temperaturen tot 95 °C worden door worden afgevoerd. Het doorvoeren van andere vloeistoffen is niet toegestaan. Er mogen geen schadelijke stoffen doorheen worden geleid, zoals reinigingsmiddelen, die het sanitair, de afvoer en leidingmateriaal kunnen beschadigen, met name die met een pH-waarde ≤ 4.
De inbouw moet worden uitgevoerd door erkende installatiebedrijven met inachtneming van de bouwtechnische voorschriften. De doucheafvoer voldoet aan EN 274.

Productbeschrijving

Model	Art.nr.	Afwerking
6960	578916	met afdekkap, met kogelscharnierafvoer
6960.1	559991	zonder afdekkap

A Componenten

① Kap
② Duikpijpje
③ Bevestigingsflens met schroeven
④ Dichting
⑤ Sifon
⑥ Kogelscharnier afvoeraansluiting DN 50

B Afmetingen

C Montagestappen

Controleer vóór de installatie of de afvoercapaciteit 0,85 l/s bij 15 mm stuwhoogte voldoende is.
Kogelscharnier afvoeraansluiting DN 50 is van PP (niet verlijmbaar).

① Leg de dubbele dichting op het dichtvlak en druk deze in de bevestigingssleuf.
② Plaats het sifonhuis met dichting onder de douchebak. Steek het bovenste deel van de dubbele dichting door het afvoergat.
③ Draai de bevestigingsschroeven met de hand in.
④ Schroeven gelijkmatig vastdraaien. Gebruik geen accuschroevendraaier.
⑤ Duikpijpje in de sifon plaatsen.
⑥ Druk de afdekkap op de drie bevestigingspunten.

D Speciaal geval

① Bij douchebakbodems dikker dan 10 mm, de dichting scheiden.
② Boven de onderste dichtingsverdikking snijden.
③ Het onderste deel op het afvoerhuis, de bovenste in het afvoergat leggen.

E Toegang tot het afvoersysteem (reiniging)

Let erop dat de sifon tijdens de reiniging niet beschadigd raakt.

① Duikpijpje verwijderen.
② Ontstoppingsstop met behulp van een tang licht draaien en verwijderen.
③ De afvoerbuis met een passende reinigingsmethode schoonmaken.
④ Ontstoppingsstop met de hand zo plaatsen dat hij vlak ligt.
⑤ Let op de positie van de stop.
⑥ Duikpijpje plaatsen en afdekkap monteren (zie afb. C 6).

(B) (F) Notice d'utilisation du siphon de douche Tempoplex Plus

Utilisation conforme à la destination

Le siphon de douche Tempoplex Plus convient pour les douches plates et extra plates munies d'un écoulement 90 mm. Seules les eaux domestiques courantes dont la température est inférieure ou égale à 95 °C peuvent y être déversées. Il est interdit d'y déverser d'autres liquides. Il est interdit d'y déverser des substances nocives telles que les produits de nettoyage pouvant endommager les équipements de l'installation sanitaire, les équipements d'évacuation et le matériau des tuyaux, notamment ceux dont la valeur pH est inférieure ou égale à 4.
Le montage doit être effectué par des entreprises spécialisées en respectant les consignes en vigueur en matière de construction. Le siphon de douche est conforme à la norme EN 274.

Description du produit

Modèle	Réf.	Equipement
6960	578916	avec coupole, avec siphon à rotule
6960.1	559991	sans coupole

A Composants

① Coupole
② Tube plongeur
③ Bride de fixation avec vis
④ Joint
⑤ Siphon
⑥ Coude d'évacuation à rotule DN 50

B Dimensions

C Etapes de montage

Avant l'installation, s'assurer qu'un débit d'écoulement de 0,85 l/s est suffisant avec une garde d'eau de 15 mm.
Coude d'évacuation à rotule DN 50 est en PP (ne se colle pas).

① Placer le joint double sur la surface d'étanchéité puis l'enfoncer dans la rainure de retenue.
② Positionner le corps d'écoulement avec joint sous la douche. Faire passer la partie supérieure du joint double à travers l'écoulement.
③ Serrer à la main les vis de fixation.
④ Serrer les vis de façon homogène. Ne pas se servir d'une visseuse-dévisseuse.
⑤ Insérer le tube plongeur dans le siphon.
⑥ Enfoncer la coupole sur les trois points de fixation.

D Cas particulier

① Lorsque l'épaisseur du fond de la douche est supérieur à 10 mm, il faut séparer le joint.
② Faire une incision au-dessus du bourrelet d'étanchéité inférieur.
③ Insérer le bas dans le boîtier d'écoulement et le haut dans l'écoulement.

(B) (F) Notice d'utilisation du siphon de douche Tempoplex Plus

E Accès à l'évacuation (nettoyage)

Veiller à ne pas endommager le siphon pendant le nettoyage.

① Retirer le tube plongeur.

② Retirer le bouchon à l'aide d'une pince en tournant légèrement.

③ Nettoyer le tube d'évacuation avec un procédé de nettoyage approprié.

④ Remettre le bouchon manuellement en place à fleur.

⑤ Vérifier la position du bouchon.

⑥ Mettre le tube plongeur en place et remonter la coupole (voir Fig. C 6).

(CZ) Návod k použití sprchového odtoku Tempoplex Plus

Účelové použití

Sprchový odtok Tempoplex Plus je vhodný pro montáž do plochých a velmi plochých sprchových vaniček s odtokovým otvorem 90 mm. Smí se používat pouze pro běžné odpadní vody s teplotou do 95 °C. Ostatní kapaliny nejsou přípustné. Nesmí být vlévány škodlivé látky, jako jsou čisticí prostředky, které mohou poškodit předměty sanitárního vybavení, odtokové předměty a materiály trubek, zejména takové, jejichž hodnota pH je ≤ 4.
Montáž by měla provést odborná firma s ohledem na stavebně technické předpisy.
Sprchový odtok odpovídá normě EN 274.

Popis výrobku

Model	Art. čís.	Vybavení
6960	578916	s krytem, s kulovým kloubovým odtokem
6960.1	559991	bez krytu

A Komponenty

① Kryt
② Ponorná trubka
③ Upevňovací příruba se šrouby
④ Těsnění
⑤ Zápachový uzávěr
⑥ Kulové kloubové odtokové hrdlo DN 50

B Rozměry

C Montážní kroky

Před instalací zkontrolujte, jestli je odtokový výkon 0,85 l/s při 15 mm zádržné výšce dostatečný.
Kulové kloubové odtokové hrdlo DN 50 je vyrobeno z PP (nelze lepit).

① Položte dvojité těsnění na těsnicí plochu a zatlačte do příchytné drážky.
② Nastavte polohu odtokového tělesa s těsněním pod sprchovou vaničkou. Horní část dvojitého těsnění veďte odtokovým otvorem.
③ Rukou zašroubujte upevňovací šrouby.
④ Rovnoměrně utáhněte šrouby. Nepoužívejte akumulátorový šroubovák.
⑤ Nasaďte ponornou trubku do zápachového uzávěru.
⑥ Přitlačte kryt ke třem upevňovacím bodům.

D Zvláštní případ

① Pokud je dno sprchové vaničky silnější než 10 mm, těsnění oddělte.
② Proveďte nástřih nad dolní vypouklou částí těsnění.
③ Spodní část položte na odtokové těleso, horní do odtokového otvoru.

E Přístup k odtokovému systému (čištění)

Je třeba dávat pozor na to, aby se při čištění nepoškodil zápachový uzávěr.

① Vyjměte ponornou trubku.
② Lehkým otočením s pomocí kleští vyjměte uzávěr.
③ Přiměřeným čisticím postupem vyčistěte odtokovou trubku.
④ Rukou nasaďte uzávěr, aby plošně lícoval.
⑤ Dbejte na polohu uzávěru.
⑥ Nasaďte ponornou trubku a namontujte kryt (viz obr. C 6).

(DK) Brugsanvisning Tempoplex Plus bruseafløb

Anvendelse

Tempoplex Plus bruseafløb er egnet til montage i flade og superflade brusebunde med 90 mm afløbshul. Der må kun udledes husholdningsspildevand med temperaturer op til 95 °C. Udledning af andre væsker er ikke tilladt. Der må ikke udledes skadelige stoffer, som fx rengøringsmiddel, der kan beskadige det sanitære udstyr, afløbsdele og rørmateriale, specielt ikke, hvis pH-værdien er ≤ 4.
Montagen bør foretages af installatører med kendskab til de byggetekniske forskrifter.
Bruseafløbet svarer til EN 274.

Produktbeskrivelse

Model	Art.-nr.	Udstyr
6960	578916	med afdækning, med kugleledafløb
6960.1	559991	uden afdækning

A Komponenter

① Afdækning
② Dypperør
③ Fastgørelsesflange med skruer
④ Pakning
⑤ Vandlås
⑥ Kugleled afløbsstuds DN 50

B Mål

C Montagevejledning

Undersøg inden installation, om afløbet har et flow på 0,85 l/s ved 15 mm opstemningshøjde.
Kugleled afløbsstuds DN 50 er af PP (kan ikke klæbes).

① Læg dobbeltpakningen på tætningsfladen og tryk den ind i holdenoten.
② Placer afløb med pakning under brusebunden. Før den øverste del af dobbeltpakningen gennem afløbshullet.
③ Skru fastgørelsesskruerne i med hånden.
④ Spænd skruerne jævnt. Brug ikke akkuskruetrækker.
⑤ Monter dypperøret i vandlåsen.
⑥ Tryk afdækningen på de tre fastgørelsespunkter.

D Specialtilfælde

① Ved brusebunde, der er tykkere end 10 mm, skal pakningen adskilles.
② Klip ovenover den nederste pakningsvulst.
③ Læg den nedeste del på afløbshuset, øverste del i aflbshullet.

E Adgang til afløbssystemet (rengøring)

Man skal sørge for, at vandlåsen ikke bliver beskadiget under rengøringen.

① Tag dykrøret af.
② Låseproppen tages ud ved at dreje lidt med en tang.
③ Rengør afløbsrøret med en passende rengøringsmetode.
④ Låseproppen indsættes plant med hånden.
⑤ Vær opmærksom på proppens position.
⑥ Indsæt dykrøret og montér afdækningen (se ill. C 6).

(E) Instrucciones de uso de la válvula de plato de ducha Tempoplex Plus

Uso adecuado

La válvula de plato de ducha Tempoplex Plus está indicada para su instalación en platos de ducha planos y superplanos con un orificio de desague de 90 mm. Solo puden evacuarse aguas residuales domésticas con temperaturas de hasta 95 °C. No está permitido evacuar otros líquidos. No se permite el desague de sustancias nocivas tales como productos de limpieza, que podrían dañar los accesorios sanitarios, los accesorios del desagüe y el material de los tubos de descarga y, en especial, aquellas sustancias con un valor pH ≤ 4.
La instalación debería efectuarse por una empresa especializada y teniendo en cuenta las normativas técnicas y de seguridad vigentes. La válvula de plato de ducha es conforme a la norma EN 274.

Descripción del producto

Modelo	N.º art.	Equipamiento
6960	578916	con tapa protectora, con salida con articulación esférica
6960.1	559991	sin tapa protectora

A Componentes

① Cubierta
② Tubo de inmersión
③ Brida de fijación con tornillos
④ Junta
⑤ Sifón
⑥ Salida con articulación esférica DN 50

B Dimensiones

C Pasos del montaje

Antes de realizar la instalación, comprobar que la capacidad de desague es de 0,85 l/s con una altura 15 mm por encima de la tapa.
Salida con articulación esférica DN 50 en material PP (no pegable).

① Colocar la junta doble sobre la superficie de estanqueidad e introducir a presión la ranura de sujeción.
② Colocar el cuerpo de sumidero con la junta debajo del plato de ducha. Insertar la parte superior de la junta doble por el orificio de desague.
③ Apretar con la mano los tornillos de fijación.
④ Apretar los tornillos uniformemente. No utilizar atornilladores de batería.
⑤ Colocar el tubo de inmersión en el sifón.
⑥ Presionar la tapa protectora sobre los tres puntos de fijación.

D Caso especial

① Para suelos de platos de ducha con un grosor superior a 10 mm separar las juntas.
② Cortar por encima del reborde inferior.
③ Colocar la parte inferior sobre el cuerpo de la válvula de salida y la parte superior en el orificio de desague.

(E) Instrucciones de uso de la válvula de plato de ducha Tempoplex Plus

E Acceso al sistema de desagüe (limpieza)

Asegurarse de que no se dañe el sifón al efectuar la limpieza.

① Retirar el tubo de sifón.

② Con ayuda de unos alicates, girar ligeramente el tapón para extraerlo.

③ Limpiar el tubo de evacuación mediante un proceso de limpieza adecuado.

④ Colocar con la mano el tapón hasta ras con la superficie.

⑤ Tener en cuenta la posición de tapón.

⑥ Insertar el tubo de sifón y montar la tapadera (véase la ilustración C 6).

(GB) Tempoplex Plus Shower Drain Instructions for Use

Proper use

The Tempoplex Plus shower drain is intended for use in flat and superflat shower trays with a 90 mm waste hole. Only water with a temperature of no more than 95 °C as commonly encountered in households should be introduced. The introduction of other liquids is prohibited. No potentially damaging substances such as cleaning agents that could harm plumbing fixtures, water drainage systems or piping, especially substances with a pH value ≤ 4, should be introduced.
Installation should be performed by technically qualified personnel in compliance with local building codes. This shower drain conforms to EN 274.

Product description

Model	Art. No.	Features
6960	578916	with cover plate, with ball joint drain connection
6960.1	559991	without cover plate

A Components

① Cover plate
② Insert pipe
③ Mounting flange with screws
④ Gasket
⑤ Odour trap
⑥ Ball joint socket DN 50

B Dimensions

C Installation steps

Prior to installation, check that a drainage rate of 0.85 l/s at a water height of 15 mm is adequate.
Ball joint socket DN 50 is made of PP (cannot be glued).

① Place the double gasket on the sealing surface and press into the retaining groove.
② Position the body of the drain with gasket under the shower tray. Push the upper part of the double gasket through the waste hole.
③ Thread in the mounting screws by hand.
④ Tighten the screws evenly. Do not use a cordless screwdriver.
⑤ Slide the insert pipe into the odour trap.
⑥ Press the cover plate onto the three retaining points.

D Special case

① For shower tub bottoms thicker than 10 mm, cut the seal.
② Cut above the lower gasket lip.
③ Place the lower part on the body of the drain, the upper part into the waste hole.

E Access to the drainage system (cleaning)

Make sure that the odour trap is not damaged during the cleaning process.

① Remove the immersion pipe.
② Remove the sealing plug by turning gently with pliers.
③ Clean the drain pipe with an appropriate cleaning process.
④ Insert the sealing plug flush by hand.
⑤ Note the plug position.
⑥ Position the immersion pipe and mount the cover plate (see fig. C 6).

(H) Tempoplex Plus zuhanylefolyó használati útmutató

Rendeltetésszerű használat

A Tempoplex Plus zuhanylefolyó 90 mm-es lefolyónyílású lapos és szuper lapos zuhanytálcákba történő beépítésre alkalmas. Csak legfeljebb 95 °C hőmérsékletű kommunális szennyvizet szabad belevezetni. Más folyadékok belevezetése nem megengedett.
Nem szabad belevezetni semmilyen káros anyagot, mint például olyan tisztítószereket, amelyek a szaniter berendezési tárgyakat, vízelvezető szerelvényeket és csőanyagokat károsíthatják, különösen olyanokat, amelyek pH-értéke ≤ 4.
A beépítéshez szakember javasolt és figyelembe kell venni az építéstechnikai előírásokat. A zuhanylefolyó megfelel az EN 274 szabványnak.

Termékleírás

Modell	Cikksz.	Felszerelés
6960	578 916	fedélburkolattal, gömbcsuklós lefolyóval
6960.1	559 991	fedélburkolat nélkül

A Komponensek

① Fedél
② Merülőcső
③ Rögzítő karima csavarokkal
④ Tömítés
⑤ Szagelzáró
⑥ Gömbcsuklós lefolyócsonk, NA 50

B Méretek

C Szerelési lépések

A szerelés előtt ellenőrizze, hogy a 0,85 l/s lefolyási teljesítmény 15 mm torlasztási magasság esetén elegendő-e.
Az NA 50 méretű gömbcsuklós lefolyócsonk polipropilénből (PP) készült (nem ragasztható).

① A kettős tömítést fektesse a tömítőfelületre és nyomja be a tartóhoronyba.
② A lefolyótestet a tömítéssel pozícionálja a zuhany alá. A kettős tömítés felső részét vezesse át a lefolyónyíláson.
③ Kézzel csavarja be a rögzítőcsavarokat.
④ Húzza meg egyenletesen a csavarokat. Ne használjon akkumulátoros csavarozót.
⑤ Tegye be a merülőcsövet a szagelzáróba.
⑥ A fedélburkolatot nyomja rá a három rögzítési pontra.

D Különleges eset

① 10 mm-nél nagyobb zuhanyaljak esetén vágja le a tömítést.
② Az alsó tömítésperem fölött vágjon.
③ Az alsó részt a lefolyóházra, a felsőt a lefolyónyílásba fektesse.

E Hozzáférés a lefolyórendszerhez (tisztítás)

Ügyelni kell arra, hogy a szagelzáró a tisztítás alatt ne károsodjon.

① Vegye ki a merülőcsövet.
② Vegye ki a záródugót egy fogó segítségével enyhe elfordítással.
③ Tisztítsa meg a lefolyócsövet egy alkalmas tisztítási eljárással.
④ Kézzel tegye be a záródugót a felülettel egy szintben.
⑤ Vegye figyelembe a dugó pozícióját.
⑥ Tegye be a merülőcsövet és szerelje fel a fedélburkolatot (lásd C 6 ábra).

(HR) Upute za upotrebu odvoda za tuš Tempoplex Plus

Namjenska upotreba

Odvod za tuš Tempoplex Plus prikladan je za ugradnju u plitke i iznimno plitke tuš-kade s ispusnim otvorom od 90 mm. Smije se odvoditi samo uobičajena komunalna otpadna voda temperature do 95 °C. Ulijevanje drugih tekućina nije dopušteno. Ne smiju se ulijevati nikakve štetne tvari, kao što su sredstva za čišćenje, koje bi mogle oštetiti sanitarije, odvodne elemente i cjevovode, a posebice ne one čija je pH-vrijednost ≤4.
Ugradnju valja prepustiti stručnim poduzećima koje će to obaviti uz uvažavanje građevinsko-tehničkih propisa. Odvod za tuš odgovara standardu EN 274.

Opis proizvoda

Model	Br. artikla	Oprema
6960	578916	s pokrovnom kapom, s odvodom preko kugličnog zgloba
6960.1	559991	bez pokrovne kape

A Komponente

① Kapa
② Uranjajuća cijev
③ Pričvrsna prirubnica s vijcima
④ Brtva
⑤ Zapor za miris
⑥ Odvodni nastavak s kugličnim zglobom DN 50

B Dimenzije

C Koraci montaže

Prije instalacije valja provjeriti je li odvodni učin od 0,85 l/s dostatan za visinu uspora od 15 mm.
Odvodni nastavak s kugličnim zglobom DN 50 je od PP (ne može se lijepiti).

① Dvostruku brtvu položite na brtvenu površinu i utisnite u utor držača.
② Kućište odvoda s brtvom pozicionirajte ispod tuš-kade. Gornji dio dvostruke brtve provucite kroz ispusni otvor.
③ Rukom zategnite pričvrsne vijke.
④ Ravnomjerno zategnite vijke. Nemojte se u tu svrhu koristiti električnim odvijačem.
⑤ Umetnite uranjajuću cijev u zapor za miris.
⑥ Pritisnite pokrovnu kapu na tri mjesta za učvršćivanje.

D Poseban slučaj

① Ako je dno tuš-kade deblje od 10 mm, razdvojite brtvu.
② Prerežite iznad donjeg ispupčenja brtve.
③ Donji dio položite na ispusno kućište, a gornji u ispusni otvor.

E Pristup odvodnom sustavu (čišćenje)

Treba paziti da se zapor za miris tijekom čišćenja ne ošteti.

① Uklonite uranjajuću cijev.
② Izvadite zaporni čep kliještima uz lagano okretanje.
③ Očistite odvodnu cijev na prikladan način.
④ Rukom umetnite zaporni čep tako da ne strši.
⑤ Pazite na položaj čepa.
⑥ Umetnite uranjajuću cijev i postavite pokrovnu kapu (vidi sl. C 6).

(I) Istruzioni per l'uso dello scarico doccia Tempoplex Plus

Uso secondo le disposizioni

Lo scarico doccia Tempoplex Plus è adatto per l'installazione nei vani doccia piatti e superpiatti con un foro di scarico di 90 mm. Si possono introdurre solo acque reflue domestiche con temperature fino a 95 °C. Non è consentito introdurre altro tipo di liquidi. Non devono essere introdotte sostanze pericolose, come detergenti, in particolar modo quelli con un valore pH ≤ 4, che possono danneggiare i sanitari, i componenti dello scarico e i materiali dei tubi.
L'installazione deve essere eseguita da aziende specializzate nel rispetto delle normative edili. Lo scarico doccia risponde alla EN 274.

Descrizione del prodotto		
Modello	**Art. n°**	**Versione**
6960	578916	con coperchio, con scarico a snodo sferico
6960.1	559991	senza coperchio

A Componenti

① Coperchio
② Cannotto ad immersione
③ Flangia di fissaggio con viti
④ Guarnizione
⑤ Sifone
⑥ Tubo di scarico con snodo sferico DN 50

B Dimensioni

C Fasi del montaggio

Prima dell'installazione occorre verificare che la portata dello scarico di 0,85 l/s sia sufficiente con una colonna d'acqua di 15 mm.
Il tubo di scarico con snodo sferico DN 50 è in PP (non può essere incollato).

① Posizionare la doppia guarnizione sulla superficie a tenuta e inserire nel dado di tenuta.
② Posizionare il corpo dello scarico con la guarnizione sotto al vano doccia. Far passare la parte superiore della guarnizione doppia attraverso il foro di scarico.
③ Avvitare manualmente le viti di fissaggio.
④ Serrare le viti uniformemente. Non utilizzare un avviatore a batteria.
⑤ Inserire il cannotto a immersione nel sifone.
⑥ Premere la calotta di copertura sui tre punti di fissaggio.

D Caso speciale

① Separare la guarnizione nel caso in cui il fondo del vano doccia abbia uno spessore maggiore a 10 mm.
② Tagliare al di sopra della linguetta inferiore della guarnizione.
③ Posizionare la parte inferiore sull'alloggiamento dello scarico, quella superiore nel foro di scarico.

(I) Istruzioni per l'uso dello scarico doccia Tempoplex Plus

E Accesso all'impianto di scarico (pulizia)

Durante le operazioni di pulizia prestare attenzione a non danneggiare il sifone.

① Rimuovere il tubo a immersione.

② Per estrarre il tappo di chiusura, ruotarlo leggermente con una pinza.

③ Pulire il tubo di scarico in modo adeguato.

④ Con la mano applicare il tappo di chiusura a filo con la superficie.

⑤ Rispettare la corretta posizione del tappo.

⑥ Inserire il tubo a immersione e montare il coperchio (vedi fig. C 6).

(P) Manual de instruções das válvula de base de duche Tempoplex Plus

Utilização adequada

A válvula de base de duche Tempoplex Plus é adequada à montagem em bases de duche planas e extra-planas com saída de descarga de 90 mm. Só podem ser escoadas águas residuais domésticas com temperaturas até 95 °C. Não é admissível escoar outros líquidos. Não podem ser escoadas substâncias nocivas, como produtos de limpeza que possam danificar equipamentos sanitários, objectos de escoamento e materiais dos tubos, nomeadamente os que tenham um valor pH ≤ 4.
A montagem tem de ser efectuada por empresas especializadas sob observação das normas de construção. A válvula de base de duche está em conformidade com a EN 274.

Descrição do produto

Modelo	N° de artigo	Equipamento
6960	578916	com tampa, com saída articulada
6960.1	559991	sem tampa

A Componentes

① Cobertura
② Tubo de imersão
③ Flange de fixação com parafusos
④ Junta
⑤ Sifão
⑥ Saída de descarga articulada DN 50

B Medidas

C Passos de montagem

Verificar antes da instalação se é suficiente a potência de descarga de 0,85 l/s à altura de retenção de 15 mm.
Saída de descarga articulada DN 50 é em PP (não colável).

① Colocar a vedação dupla sobre a superfície de vedação e pressionar para dentro da ranhura de retenção.
② Posicionar a válvula com a vedação sob a base de duche. Passar a parte superior da vedação dupla pelo orifício.
③ Enroscar os parafusos de fixação à mão.
④ Apertar os parafusos de forma uniforme. Não usar uma aparafusadora sem fio.
⑤ Inserir o tubo de imersão no sifão.
⑥ Pressionar a tampa de sobre os três pontos de fixação.

D Caso especial

① Separar a vedação no caso de fundos da base de duche com espessura superior a 10 mm.
② Cortar na parte inferior.
③ Colocar a parte inferior sobre a válvula e a parte superior sobre o orifício de descarga.

E Acesso ao sistema de descarga (limpeza)

Ter atenção para que o sifão não seja danificado durante o processo de limpeza.

① Remover o tubo de imersão.

② Retirar o tampão, rodando ligeiramente, com a ajuda de um alicate.

③ Limpar o tubo de descarga com um processo de limpeza adequado.

④ Colocar o tampão manualmente à face.

⑤ Ter atenção à posição do bujão.

⑥ Colocar o tubo de imersão e montar a tampa (ver fig. C 6).

(PL) Instrukcja użytkowania odpływu brodzikowego Tempoplex Plus

Zastosowanie zgodnie z przeznaczeniem

Odpływ brodzikowy Tempoplex Plus doskonale nadaje się do montażu w płytkich i bardzo płytkich brodzikach prysznicowych z odpływem 90 mm. Dopuszczalne jest wprowadzanie tylko ścieków domowych o temperaturze do 95 °C. Wprowadzanie innych cieczy jest niedopuszczalne. Nie wolno wprowadzać żadnych substancji szkodliwych, takich jak środki czyszczące, które mogą uszkodzić elementy wyposażenia sanitarnego, instalację kanalizacyjną i materiały rur. Dotyczy to zwłaszcza substancji o współczynniku pH ≤ 4.
Montaż musi być wykonywany przez firmy specjalistyczne przy uwzględnieniu przepisów budowlano-technicznych. Odpływ brodzikowy spełnia wymagania normy PN-EN 274.

Opis produktu

Wzór	Nr kat.	Wyposażenie
6960	578916	z kołpakiem, z odpływem z przegubem kulowym
6960.1	559991	bez kołpaka

A Elementy

① Kołpak
② Element syfonu
③ Kołnierz mocujący ze śrubami
④ Uszczelka
⑤ Syfon
⑥ Odpływ DN 50 na przegubie kulowym

B Wymiary

C Operacje montażowe

Przed instalacją sprawdzić, czy wydajność odpływu 0,85 l/s przy wysokości spiętrzenia 15 mm jest wystarczająca.
Odpływ DN 50 na przegubie kulowym jest wykonany z polipropylenu (nie dopuszcza możliwości klejenia).

① Położyć uszczelkę podwójną na powierzchnię uszczelnienia i wcisnąć do rowka mocującego.
② Ustawić korpus odpływowu z uszczelką pod brodzikiem prysznicowym. Przełożyć górną część uszczelki podwójnej przez otwór odpływowy.
③ Ręką wkręcić śruby mocujące.
④ Równomiernie dokręcić śruby. Nie używać wkrętarek akumulatorowych.
⑤ Włożyć element syfonu.
⑥ Założyć kołpak na trzy punkty mocowania.

D Przypadek specjalny

① W przypadku brodzików prysznicowych o grubości ścianki powyżej 10 mm należy przeciąć uszczelkę.
② Przecinać powyżej dolnego obrzeża uszczelniającego.
③ Założyć dolną część na korpus odpływowu, a górną część włożyć w otwór odpływowy.

E Dostęp do systemu odpływowego (czyszczenie)

Uważać, aby nie uszkodzić syfonu podczas czyszczenia.

① Usunąć rurę nurnikową.

② Wyjąć zatyczkę za pomocą obcęgów, nieznacznie ją przy tym obracając.

③ Oczyścić rurę odpływową odpowiednią metodą.

④ Ręcznie włożyć zatyczkę, aby znalazła się na równi z powierzchnią.

⑤ Uważać na pozycję korka.

⑥ Założyć rurę nurnikową i zamontować pokrywę (patrz rys. C 6).

(RUS) Инструкция по пользованию душевым сливом Tempoplex Plus

Использование по назначению

Душевой слив Tempoplex Plus годится для монтажа в плоские и сверхплоские душевые поддоны с диаметром водосливного отверстия 90 мм. Разрешен слив только бытовых сточных вод с температурой до 95 °C. Слив других жидкостей не допускается. Запрещается слив вредных веществ, в том числе моющих средств, которые могут повредить детали сантехнического оборудования и канализационных систем, а также материалы труб, в особенности веществ с pH ≤ 4.
Монтаж должен выполняться специализированными фирмами с выполнением строительных норм и правил. Душевой слив соответствует EN 274.

Описание продукта

Модель	№ арт.	Оснащение
6960	578 916	с защитным колпаком, с шарнирным сливом
6960.1	559 991	без защитного колпака

A Компоненты

① Колпак
② Погружная труба
③ Крепежный фланец с винтами
④ Уплотнение
⑤ Канализационный сифон
⑥ Сливной патрубок с шаровым шарниром DN 50

B Размеры

C Последовательность монтажа

Перед монтажом проверить, достаточна ли скорость слива 0,85 л/с при высоте подпора 15 мм.
Сливной патрубок с шаровым шарниром DN 50 изготовлен из ПП (не приклеивается).

① Уложить двойное уплотнение на уплотнительную поверхность и вдавить в удерживающий паз.
② Позиционировать корпус слива с уплотнением под душевым поддоном. Ввести верхнюю часть двойного уплотнения через водосливное отверстие.
③ Ввинтить крепежные винты от руки.
④ Равномерно затянуть болты. Не использовать аккумуляторную отвертку.
⑤ Вставить погружную трубу в канализационный сифон.
⑥ Прижать защитный колпак в трех точках крепления.

D Особый случай

① Если толщина дна душевого поддона больше 10 мм, отрезать уплотнение.
② Обрезать поверх нижнего выступа уплотнения.
③ Уложить нижнюю часть на корпус слива, а верхнюю часть вставить в водосливное отверстие.

E Доступ к канализационной системе (очистка)

Проследить за тем, чтобы канализационный сифон не был поврежден в процессе очистки.

① Вынуть погружную трубу.

② Вынуть, слегка вращая, пробку с помощью клещей.

③ Очистить сливную трубу подходящим методом.

④ Вставить пробку вручную заподлицо с поверхностью.

⑤ Обеспечить правильное положение пробки.

⑥ Вставить погружную трубу и смонтировать колпак (см. рис. C 6).