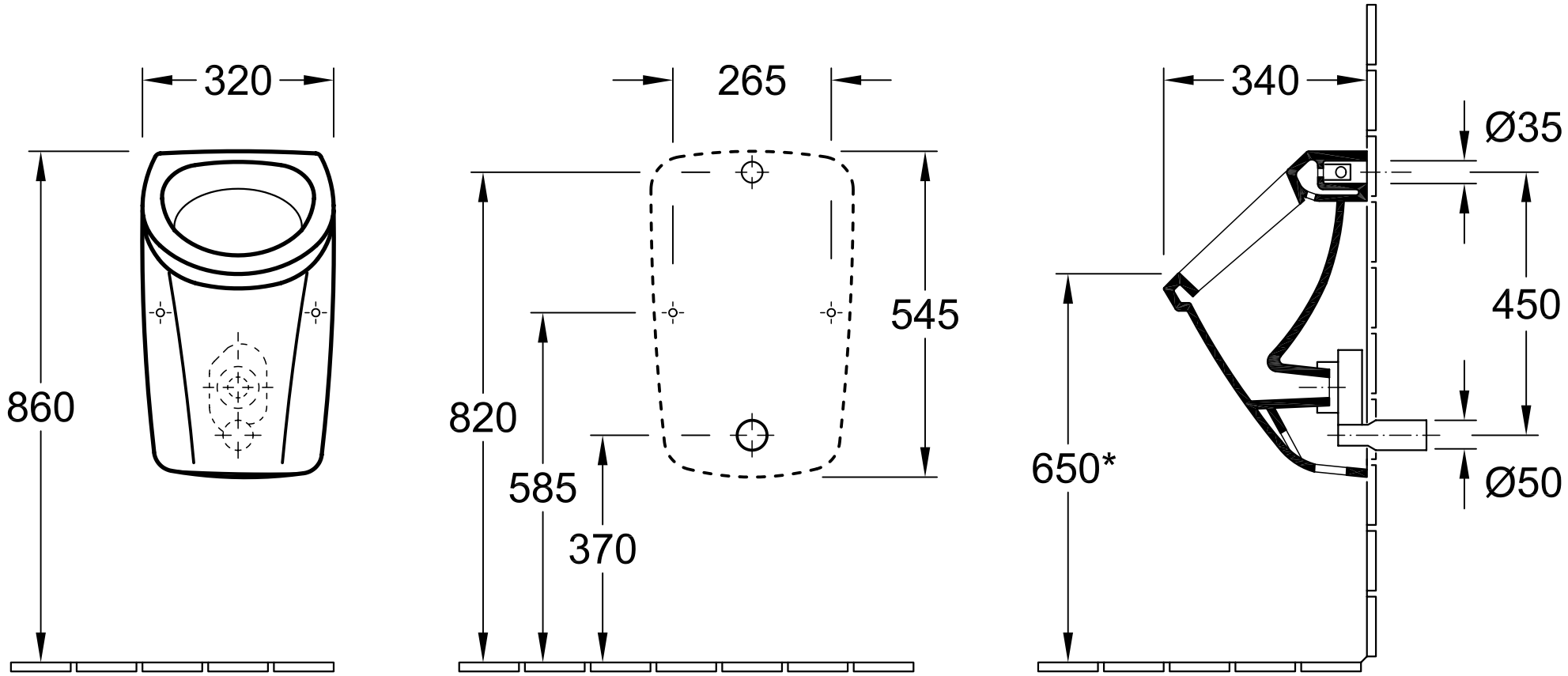

* Es empfiehlt sich, dieses Maß auf die Körpergröße des Benutzers abzustimmen !

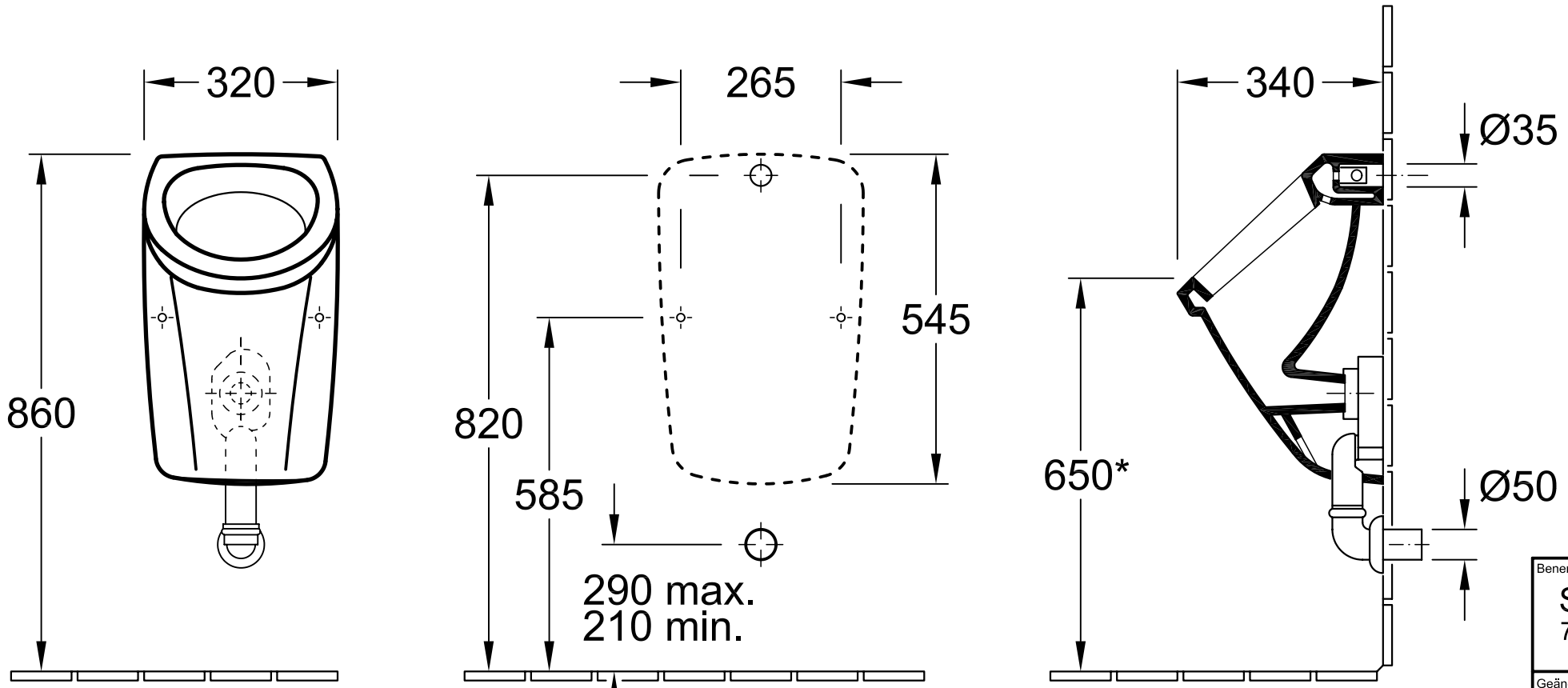

* Es empfiehlt sich, dieses Maß auf die Körpergröße des Benutzers abzustimmen !

Benennung SAVAL / VOLTA 7G51 00 - UR			GUSTAVSBERG
Geändert:	02. 2007	Maßstab 1 : 10	Ohne unsere Genehmigung darf diese Zeichnung weder vervielfältigt, noch dritten Personen oder Konkurrenzfirmen mitgeteilt werden. Die Verwendung der Daten/technischen Zeichnungen erfolgt auf eigenes Risiko, unter Ausschluss jeglicher Haftung von Villeroy & Boch. Maßangaben sind unverbindlich; Modelländerungen bleiben vorbehalten.
		Gez.: HARU	
		Datum: 10. 2004	