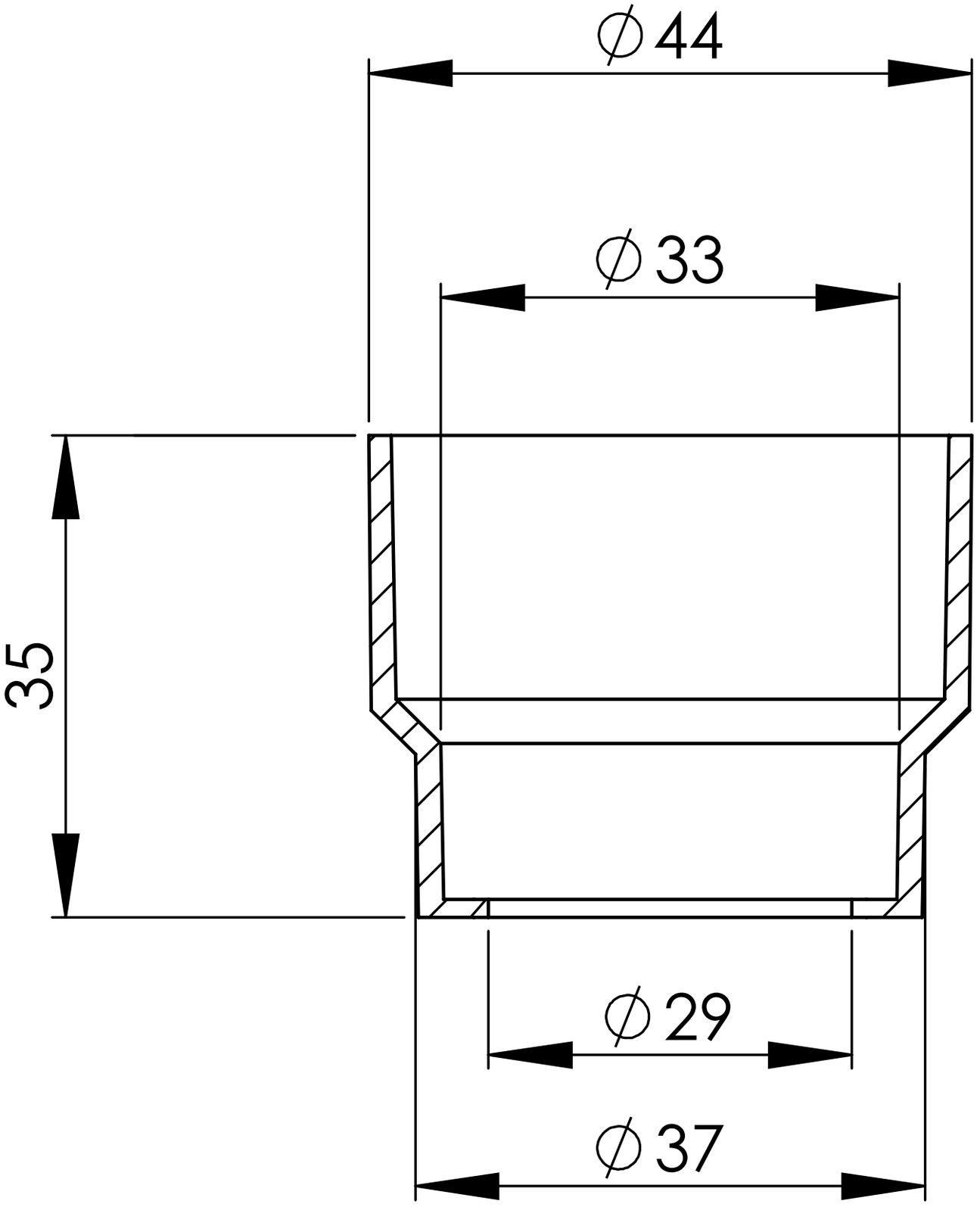
∅44
∅33
35
∅29
∅37