MEUBELWASTAFEL AVENTO

PRODUCTINFORMATIE

1 . POSITION

Model	**4156A2**
Collectie	Avento
PROJECTS	DESIGN
Breedte	1000 mm
Diepte	470 mm
Gewicht	25 kg
beschrijving	Ook verkrijgbaar in CeramicPlus
Armatuur / Kraangat aanwijzing	geschikt voor 3-gats armatuur, middelste kraangat doorgestoken
Overloop aanwijzing	zonder overloop, Let op: bij modellen zonder overloopfunctie adviseren wij een niet afsluitbare afvoerplug.
Aanbestedingsteksten	Avento; Meubelwastafel; Afmeting: 1000 x 470 mm; hoekig; geschikt voor 3-gats armatuur, middelste kraangat doorgestoken; zonder overloop; Let op: bij modellen zonder overloopfunctie adviseren wij een niet afsluitbare afvoerplug.

KLEUREN

Wit Alpin	4156A201	4051202382285
Wit Alpin CeramicPlus	4156A2R1	4051202382292

Villeroy & Boch
1748
PROJECTS

TECHNISCHE TEKENINGEN
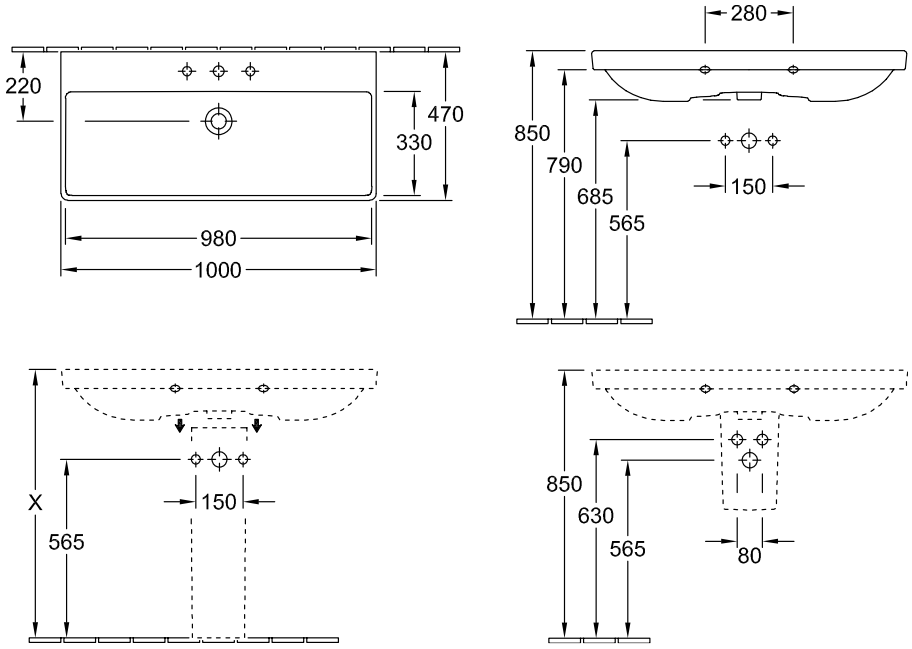
4156A2