Service

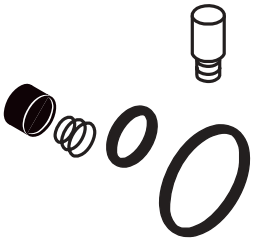

Starck
96301XXX

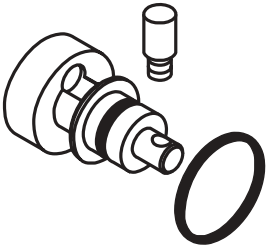

Starck
96649XXX

AXOR®
hansgrohe

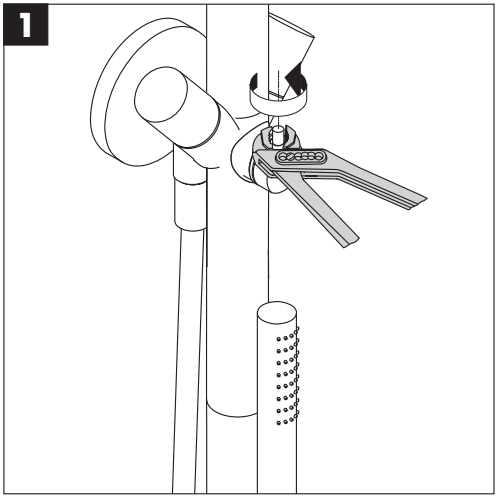

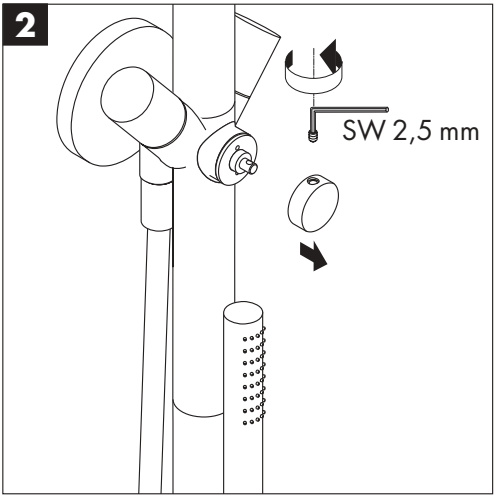

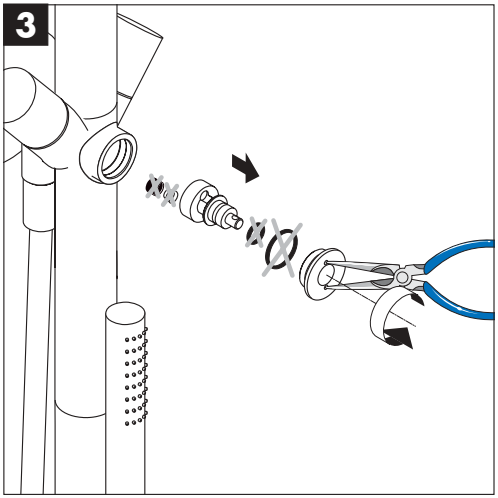

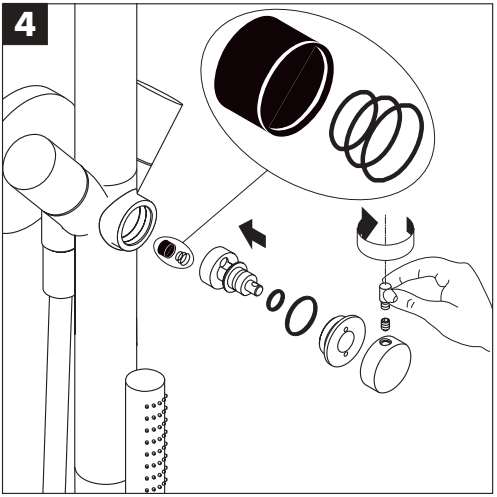

hansgrohe
AXOR | PHÅRO
Hansgrohe · Postfach 1145 · D-77761 Schiltach · Telefon +49 (0) 78 36/51-1282 · Telefax +49 (0) 7836/511440
E-Mail: info@hansgrohe.com · Internet: www.hansgrohe.com

6/2002
9.09214.03