Montageanleitung

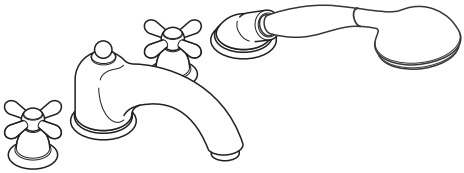

Carlton
17444XXX

AXOR®
hansgrohe

DIN-DVGW

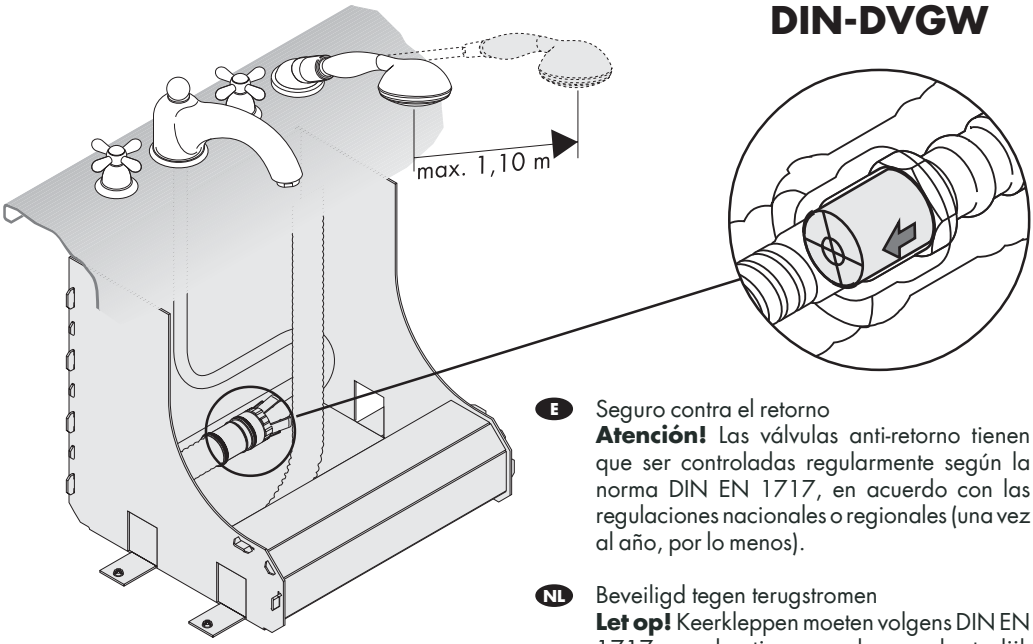

D Eigensicher gegen Rückfließen
Achtung! Rückflussverhinderer müssen gemäß DIN EN 1717 regelmäßig in Übereinstimmung mit nationalen oder regionalen Bestimmungen (DIN 1988 einmal jährlich) auf ihre Funktion geprüft werden.

F Avec dispositif anti-retour
Attention! Les clapets anti-retour doivent être examinés régulièrement conformément à la norme EN 1717 ou conformément aux dispositions nationales ou régionales quant à leur fonction (au moins une fois par an).

GB Back flow and vacuum breaker
Attention! The non return valves must be checked regularly according to DIN EN 1717 in accordance with national or regional regulations (at least once a year).

I Sicurezza antiriflusso
Attenzione! La valvola di non ritorno deve essere controllata regolarmente come da DIN EN 1717, secondo le normative nazionali e regionali (almeno una volta all'anno).

E Seguro contra el retorno
Atención! Las válvulas anti-retorno tienen que ser controladas regularmente según la norma DIN EN 1717, en acuerdo con las regulaciones nacionales o regionales (una vez al año, por lo menos).

NL Beveiligd tegen terugstromen
Let op! Keerkleppen moeten volgens DIN EN 1717 regelmatig en volgens plaatselijk geldende eisen op het funktioneren gecontroleerd worden. (Tenminste een keer per jaar)

DK Med indbygget kontraventil
Bemærk! Ifølge DIN EN 1717 skal gennemestrømningsbegrænsere i overenstemmelse med nationale regler afprøves regelmæssigt (mindst en gang om året).

P Função anti-retorno e anti-vácuo
Atenção! As válvulas anti-retorno devem ser verificadas regularmente de acordo com a DIN EN 1717 segundo os regulamentos nacionais ou regionais (pelo menos uma vez por ano).

PL Zabezpieczenie przed przepływem zwrotnym
Uwaga! Zawory zwrotne muszą być, według normy DIN EN 1717 na regionalnych warunkach, kontrolowane (przynajmniej raz w roku).

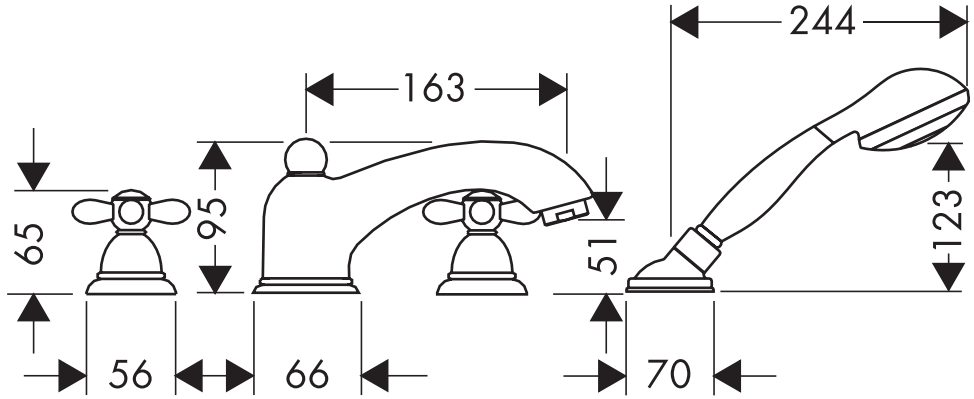
244
163
65
95
51
123
56
66
70

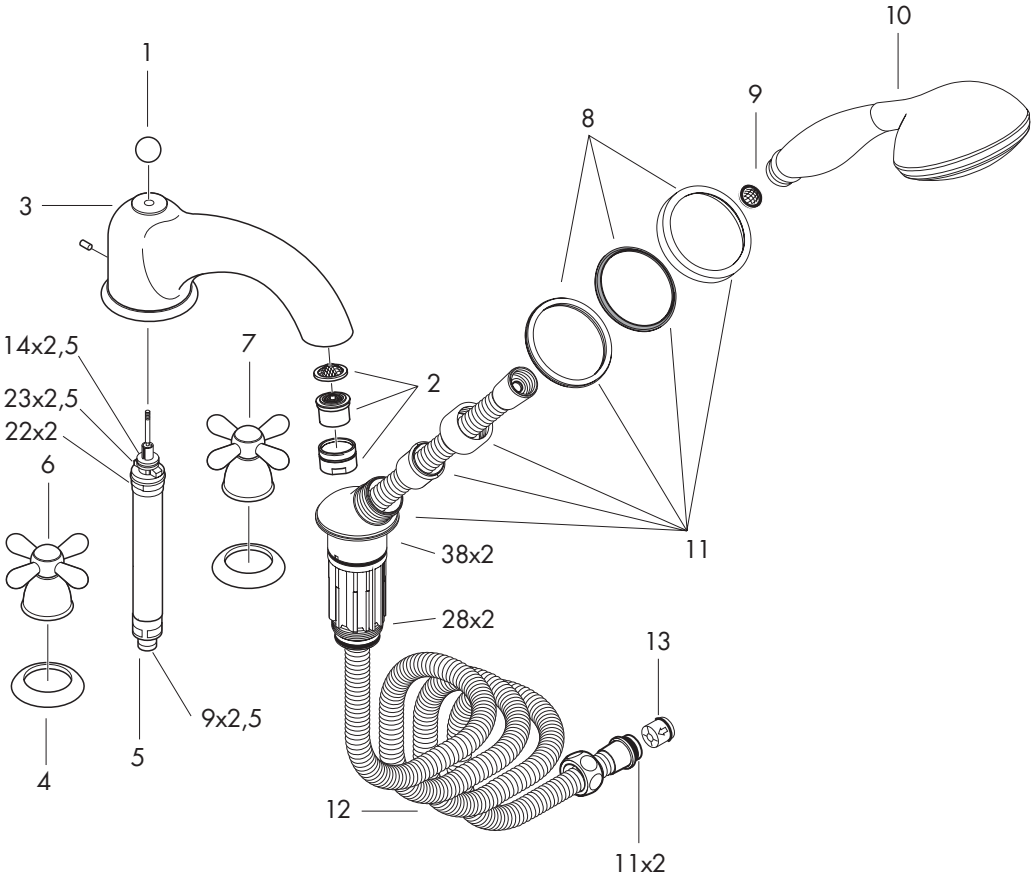
1
10
9
8
3
14x2,5
7
2
23x2,5
22x2
6
11
38x2
28x2
13
9x2,5
5
4
12
11x2

Montage/Assembly/Montaggio/Montaje/Montering/Montagem/Montaż

D **Achtung!** Die Armatur muss nach den gültigen Normen montiert, gespült und geprüft werden.

F **Attention!** La robinetterie doit être installée, rincée et contrôlée conformément aux normes valables.

GB **Attention!** The fitting must be installed, flushed and tested after the valid norms.

I **Attenzione!** La rubinetteria deve essere installata, pulita e testata secondo le istruzioni riportate.

E **Atención!** El grifo tiene que ser instalado, probado y testado, según las normas en vigor.

NL **Let op!** Leidingen doorspoelen volgens Norm. De mengkraan vervolgens monteren en controleren.

DK **Bemærk!** Ifølge gældende regler, skal armaturet monteres, skylles igennem og afprøves.

P **Atenção!** A misturadora deve ser instalada, purgada e testada de acordo com as normas em vigor.

PL **Uwaga!** Armatura musi być zamontowana, przepłukana i wypróbowana według obowiązujących norm.

1

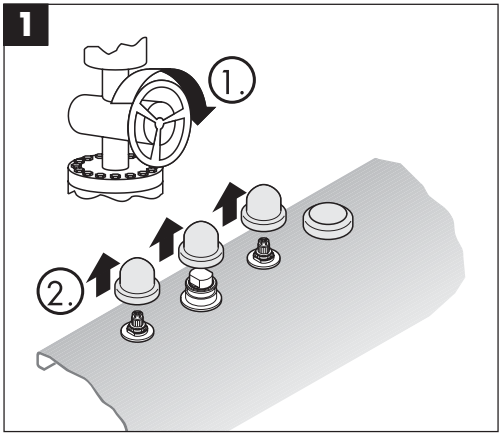

2

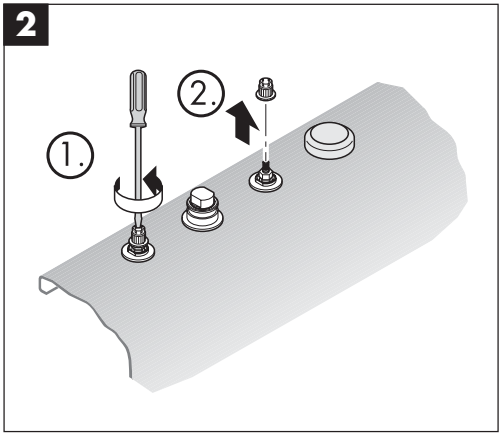

3

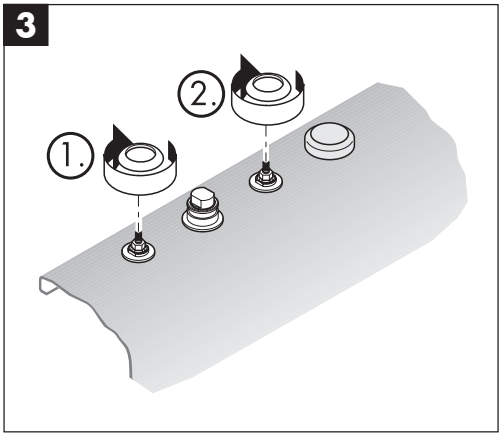

4

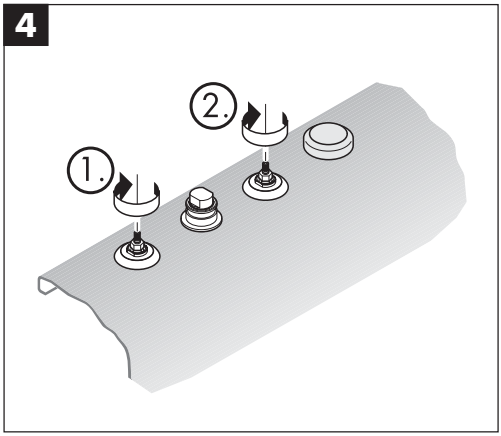

5

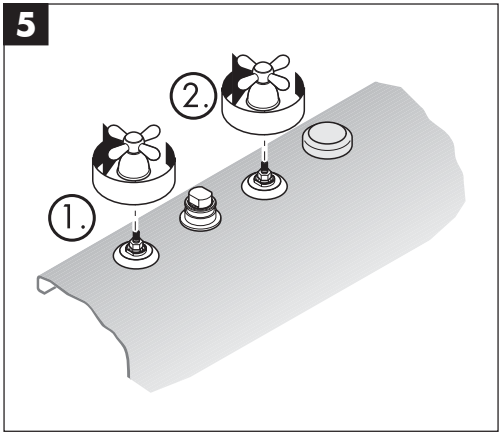

6

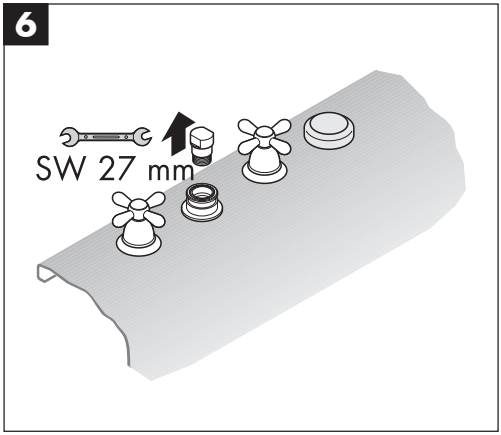

7

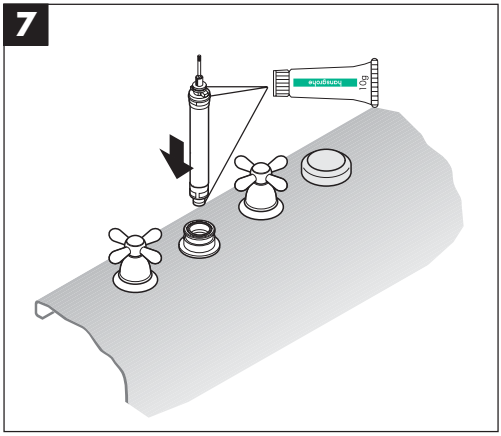

8

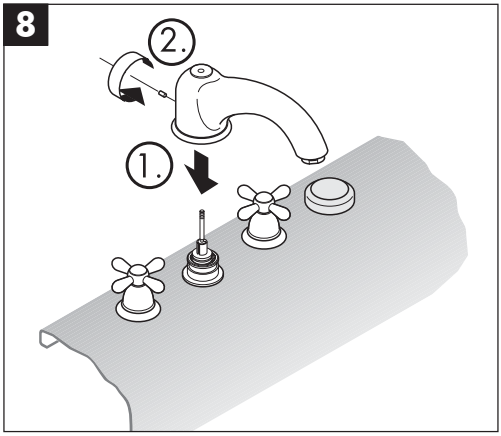

9

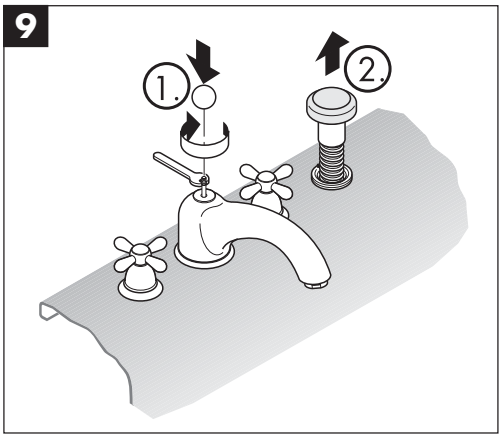

10a

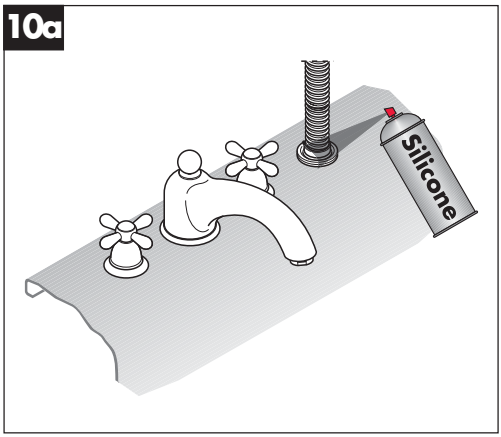

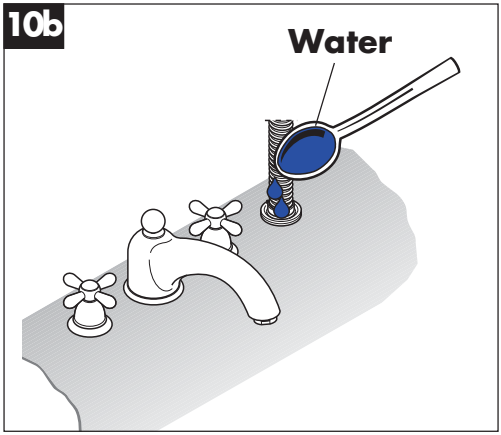

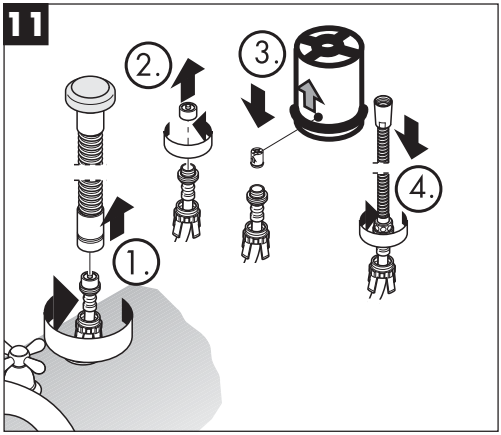

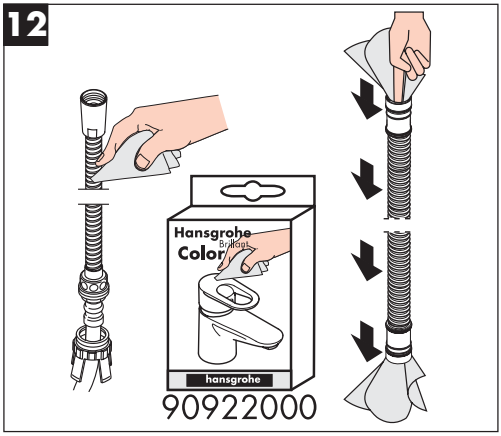

D Das Reinigen wiederholen, wenn im Laufe der Zeit der Auszug schwergängig wird.

F Répétez cette action torsque l'extraction devient difficile.

GB Repeat cleaning when pull out becomes difficult.

I Questa azione di pulizia deve essere ripetuta in caso, con il passare del tempo, l´apertura della placca diventi difficoltosa.

E Repetir la limpieza, cuando el tiempo aumenta la resistencial al extraerlo.

NL U kunt deze handeling herhalen indien na verloop van tijd het uittrekken van de douche wat zwaarder gaat.

DK Venligst gentag rengøringen såfremt udtrækket med tidcnbliver trægt.

P Limpe ontra vez se for ainda aificil de puxar can o tempo.

PL W przypadku ciezkiej pracy wyciagu, powtorzyc czyszczenie.

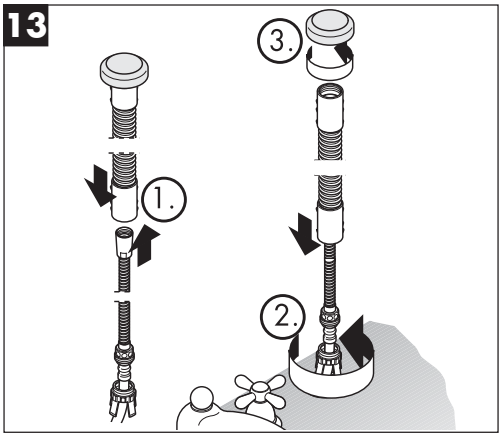
13
1.
2.
3.

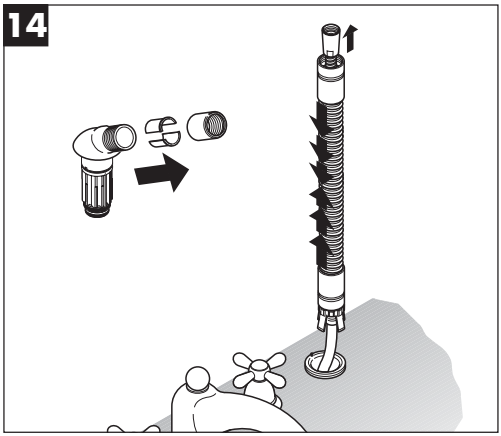
14

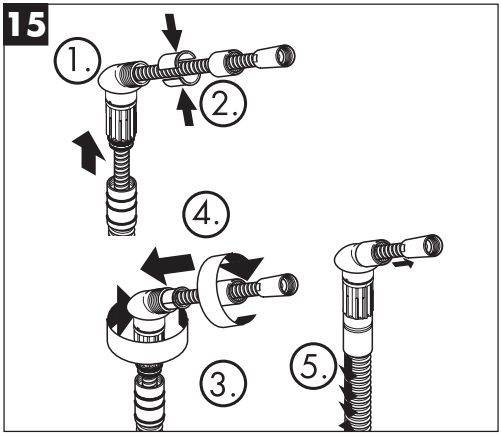
15
1.
2.
3.
4.
5.

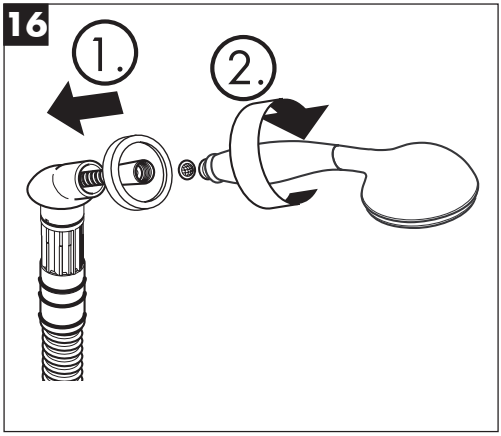
16
1.
2.

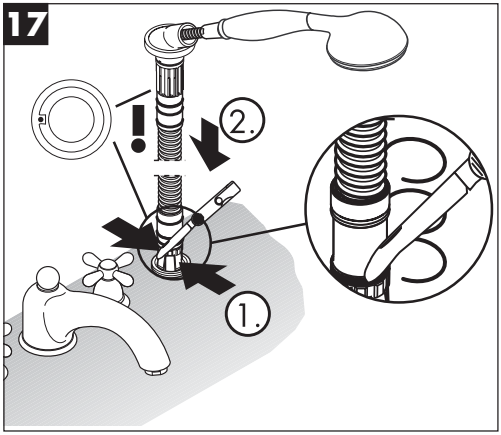
17
!
1.
2.

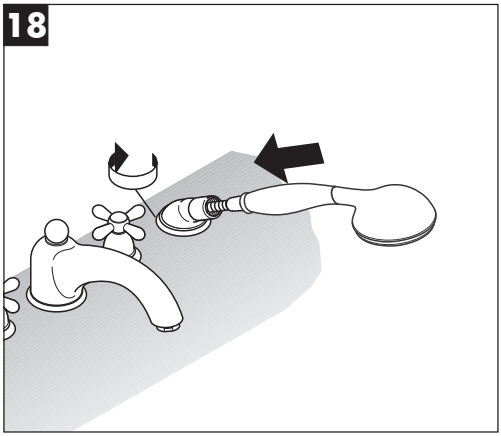
18

Deutsch

Technische Daten

Betriebsdruck:	max. 10 bar
Empfohlener Betriebsdruck:	1 - 5 bar
Prüfdruck:	16 bar
Heißwassertemperatur:	max. 80° C
Empfohlene Heißwassertemp.:	65° C
Anschlüsse G ½":	kalt rechts - warm links
Durchflussleistung bei 3 bar:	ca. 22 l/min
Prüfzeichen:	P-IX 9087/ICB

Serviceteile

1	Zugknopf	94086XXX
2	Luftsprudler kpl. (10)	13485000
	Luftsprudler kpl. gold	94981990
3	Auslauf kpl.	96164XXX
4	Rosette	94035XXX
5	Umsteller kpl.	94037000
6	Griff Warmwasserseite	17292XXX
7	Griff Kaltwasserseite	17291XXX
8	Rosette für Brausehalter	96237XXX
9	Siebdichtung (25)	94246000
10	Handbrause	17850XXX
11	Brausehalter kpl.	96433XXX
12	Brauseschlauch 2,00 m	94148000
13	Rückflußverhinderer DW15	94074000

XXX **= Farbcodierung**

000 chrom
090 chrom / gold
810 satinox®

Français

Informations techniques

Pression de service autorisée:	max. 10 bars
Pression de service conseillée:	1 - 5 bars
Pression maximum de contrôle:	16 bars
Température max. d'eau chaude:	80° C
Température recommandée:	65° C
Raccordement G ½":	eau froide à droite eau chaude à gauche
Débit à 3 bars:	env. 22 l/min

Pièces détachées

1	bouton d'inverseur	94086XXX
2	aérateur cpl. (10)	13485000
	aérateur cpl. or	94981990
3	bec cpl.	96164XXX
4	Rosace	94035XXX
5	inverseur cpl.	94037000
6	poignée eau chaude	17292XXX
7	poignée eau froide	17291XXX
8	rosace pour support douchette	96237XXX
9	filtre (25)	94246000
10	douchette	17850XXX
11	support douchette	96433XXX
12	flexible de douche 2,00 m	94148000
13	clapet anti-retour DW15	94074000

XXX **= Couleurs**

000 chromé
090 chromé/or
810 satinox®

English

Technical Data

Operating pressure:	max. 10 bars
Recommended operating pressure:	1 - 5 bars
Test pressure:	16 bars
Hot water temperature:	max. 80° C
Recommended hot water temp.:	65° C
Connections G ½":	cold right - hot left
Rate of flow at 3 bars:	approx. 22 l/min

Spare parts

1	diverter knob	94086XXX
2	aerator cpl. (10)	13485000
	aerator cpl. gold plated	94981990
3	spout cpl.	96164XXX
4	escutcheon	94035XXX
5	selector assy	94037000
6	handle for hot water	17292XXX
7	handle for cold water	17291XXX
8	escutcheon for shower holder	96237XXX
9	filter packing (25)	94246000
10	handshower	17850XXX
11	shower holder, assy	96433XXX
12	hose 2,00 m	94148000
13	non return valve DW15	94074000

XXX **= Colors**

000 chrome plated
090 chrome plated/gold plated
810 satinox®

Italiano

Dati tecnici

Pressione d'uso:	max. 10 bar
Pressione d'uso consigliata:	1 - 5 bar
Pressione di prova:	16 bar
Temperatura dell'acqua calda:	max. 80° C
Temp. dell'acqua calda consigliata:	65° C
Raccordi G ½":	fredda destra - calda sinistra
Potenza di erogazione:	22 l/min 3 bar

Parti di ricambio

1	pomello deviatore	94086XXX
2	rompigetto compl. (10)	13485000
	rompigetto compl. oro	94981990
3	bocca erogazione compl.	96164XXX
4	copertura	94035XXX
5	deviatore compl.	94037000
6	manopola acqua calda	17292XXX
7	manopola acqua fredda	17291XXX
8	rosetta per supporto doccia	96237XXX
9	filtrino (25)	94246000
10	docetta	17850XXX
11	supporto doccia compl.	96433XXX
12	flessibile 2,00 m.	94148000
13	valvola antiriflusso DW15	94074000

XXX **= Trattamento**

000 cromato
090 cromato/oro
810 satinox®

Español

Datos técnicos

Presión en servicio:	max. 10 bares
Presión recomendada en servicio:	1 - 5 bares
Presión de prueba:	16 bares
Temperatura del agua caliente:	max. 80° C
Temp. recomendada del agua caliente:	65° C
Racores excéntricos:	G ½"
Caudal máximo:	22 l/min 3 bar

Repuestos

1	Tirador inversor	94086XXX
2	Aireador completo (10)	13485000
	Aireador completo oro	94981990
3	Caño completo	96164XXX
4	Embellecedor	94035XXX
5	Inversor	94037000
6	Mando agua caliente	17292XXX
7	Mando agua fría	17291XXX
8	Embellecedor mezclador para soporte para teleducha	96237XXX
9	Filtro (25)	94246000
10	Teleducha	17850XXX
11	Soporte para teleducha	96433XXX
12	Flexo 2,00 m	94148000
13	Válvula antirretorno DW15	94074000

XXX **= Acabados**

000 cromado
090 cromado/oro
810 satinox®

Nederlands

Technische gegevens

Werkdruk:	max. 10 bar
Aanbevolen werkdruk:	1 - 5 bar
Getest bij:	16 bar
Temperatuur warm water:	max. 80° C
Aanbevolen warm water temp.:	65° C
Aansluitingen:	koud rechts - warm links G ½"
Doorstroomcapaciteit:	22 l/min (3 bar)

Service onderdelen

1	trekknop	94086XXX
2	perlator kompl. (10)	13485000
	perlator kompl. verguld	94981990
3	uitloop kompl.	96164XXX
4	rozet	94035XXX
5	omstelling kompl.	94037000
6	greep warm	17292XXX
7	greep koud	17291XXX
8	rozet voor douchehouder	96237XXX
9	zeefdichting (25)	94246000
10	handdouche	17850XXX
11	douchehouder kompl.	96433XXX
12	doucheslang 2, 00 m	94148000
13	terugslagklep DW15	94074000

XXX **= Kleuren**

000 verchroomd
090 verchroomd/verguld
810 satinox®

Dansk

Tekninske data

Driftstryk:	max. 10 bar
Anbefalet driftstryk:	1 - 5 bar
Prøvetryk:	16 bar
Varmtvandstemperatur:	max. 80° C
Anbefalet varmtvandstemperatur:	65° C
Tilslutninger G ½":	Koldt højre - varmt venstre
Gennemstrømningskapacitet:	22 l/min 3 bar

Reservedele

1	Trykknapp	94086XXX
2	Perlator kpl. (10)	13485000
	Perlator kpl. guld	94981990
3	Udløb kpl.	96164XXX
4	Dækroset	94035XXX
5	Omstiller	94037000
6	Greb varmtvandsside	17292XXX
7	Greb koldtvandsside	17291XXX
8	Dækplade for Bruserholder	96237XXX
9	Smudsfangssi (25)	94246000
10	Håndbruser	17850XXX
11	Bruserholder kompl.	96433XXX
12	Bruserslange 2,00 m	94148000
13	Kontraventil DW15	94074000

XXX **= Overflade**

000 Krom
090 Krom/guld
810 Satinox®

Português

Dados Técnicos

Pressão de funcionamento:	max. 10 bar
Pressão de func. recomendada:	1 - 5 bar
Pressão testada:	16 bar
Temperatura da água quente:	max. 80° C
Temp. água quente recomendada:	65° C
Ligações G ½":	fria à dirt. quente à esqrd.
Caudal 3 bar:	aprox. 22 l/min

Peças de substituição

1	Manípulo do inversor	94086XXX
2	Emulsor compl. (10)	13485000
	Emulsor compl. ouro	94981990
3	Bica compl.	96164XXX
4	Espelho	94035XXX
5	Inversor compl.	94037000
6	Manípulo de água quente	17292XXX
7	Manípulo de água fria	17291XXX
8	Espelho compl.	96237XXX
9	Filtro (25)	94246000
10	Chuveiro de mão	17850XXX
11	Suporte de chuveiro	96433XXX
12	Tubo flexível 2,00 m	94148000
13	Válvula anti-retorno DW15	94074000

XXX **= Acabamentos**

000 cromado
090 cromado/ouro
810 satinox®

Dane techniczne

Ciśnienie max.:	10 bar
Ciśnienie zalecane:	1 - 5 bar
Ciśnienie próbne:	16 bar
Maksymalna temperatura wody gorącej:	80° C
Zalecana temperatura wody gorącej:	65° C
Przyłącza wody G½" :	zimna z prawej gorąca z lewej
Wydajność przepływu 3 bar:	ok. 22 l/min

Części serwisowe

1	Kulka przełącznika	94086XXX
2	Napowietrzacz (perlator) (10)	13485000
	Napowietrzacz (perlator) zloty	94981990
3	Wylewka kpl.	96164XXX
4	Rozeta	94035XXX
5	Przełącznik	94037000
6	Uchwyt baterii po stronie ciepłej wody	17292XXX
7	Uchwyt baterii po stronie zimnej wody	17291XXX
8	Rozeta uchwytu prysznicowego	96237XXX
9	Filtr sitkowy (25)	94246000
10	Główka prysznicowa	17850XXX
11	Uchwyt prysznicu kpl.	96433XXX
12	Wąż prysznicowy 2,00 m	94148000
13	Zabezpieczenie przepływu zwrotnego DW15	94074000

XXX **= kody wykończenia powierzchni**

000 chrom
090 chrom/zloty
810 satinox®

hansgrohe
AXOR | PHÂRO
Hansgrohe · Postfach 1145 · D-77761 Schiltach · Telefon +49 (0) 78 36/51-1282 · Telefax +49 (0) 7836/511440
E-Mail: info@hansgrohe.com · Internet: www.hansgrohe.com

01/2005
9.07425.06