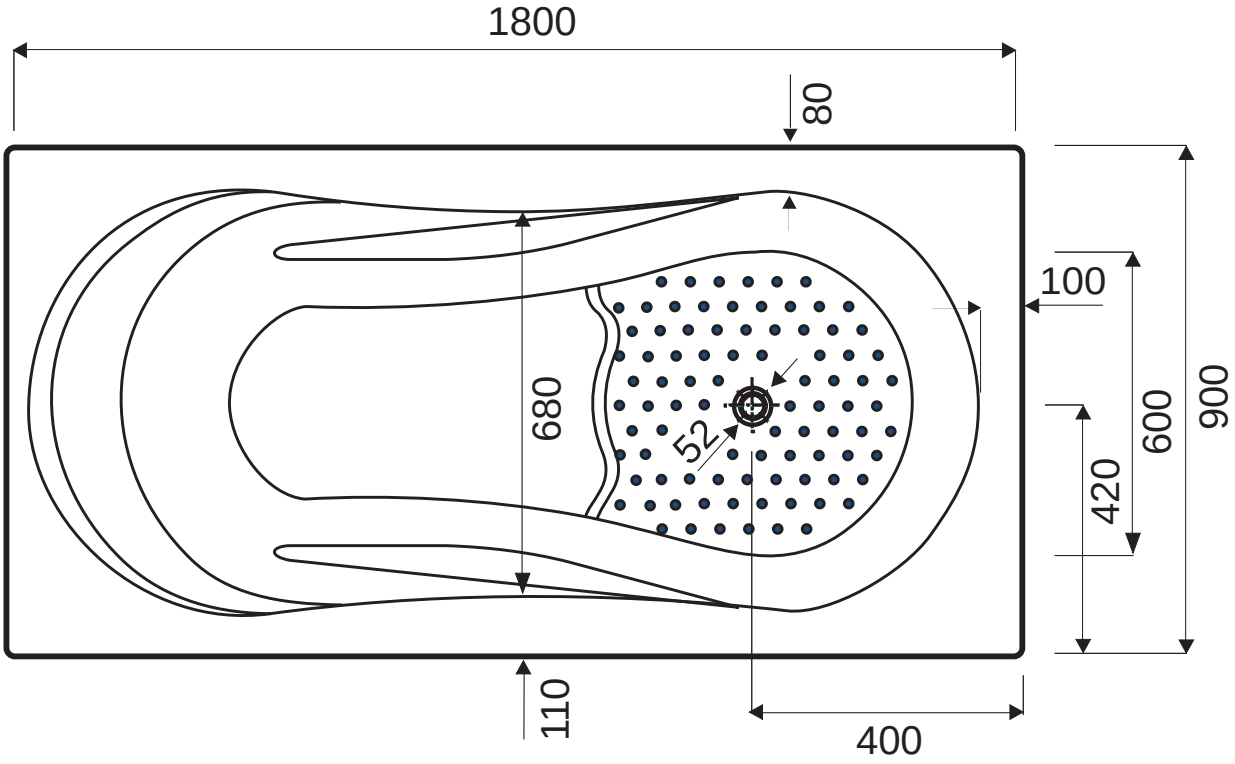
1800
80
100
900
600
420
680
52
110
400

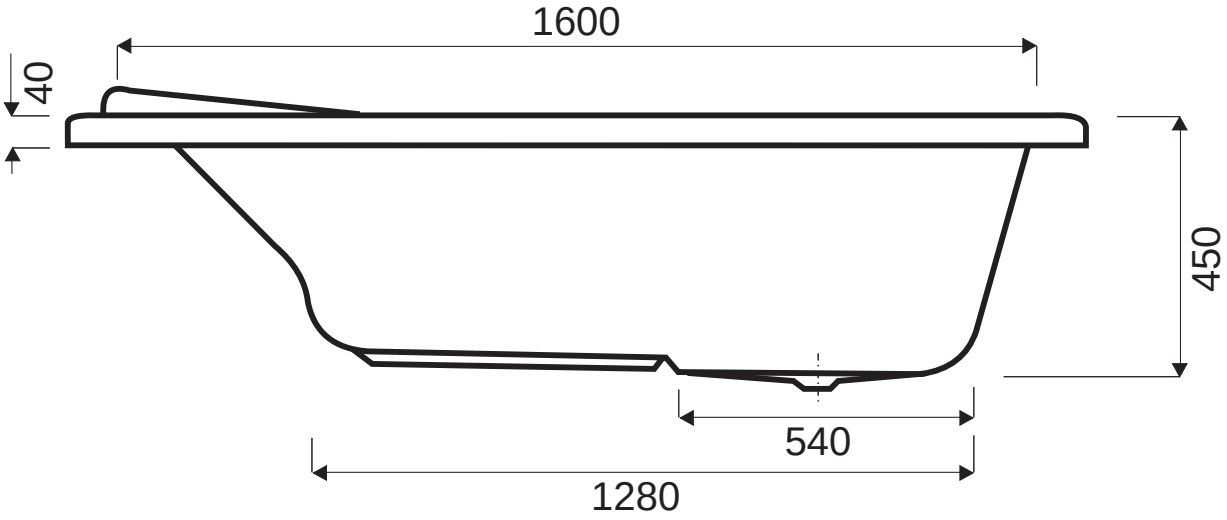
1600
40
450
540
1280