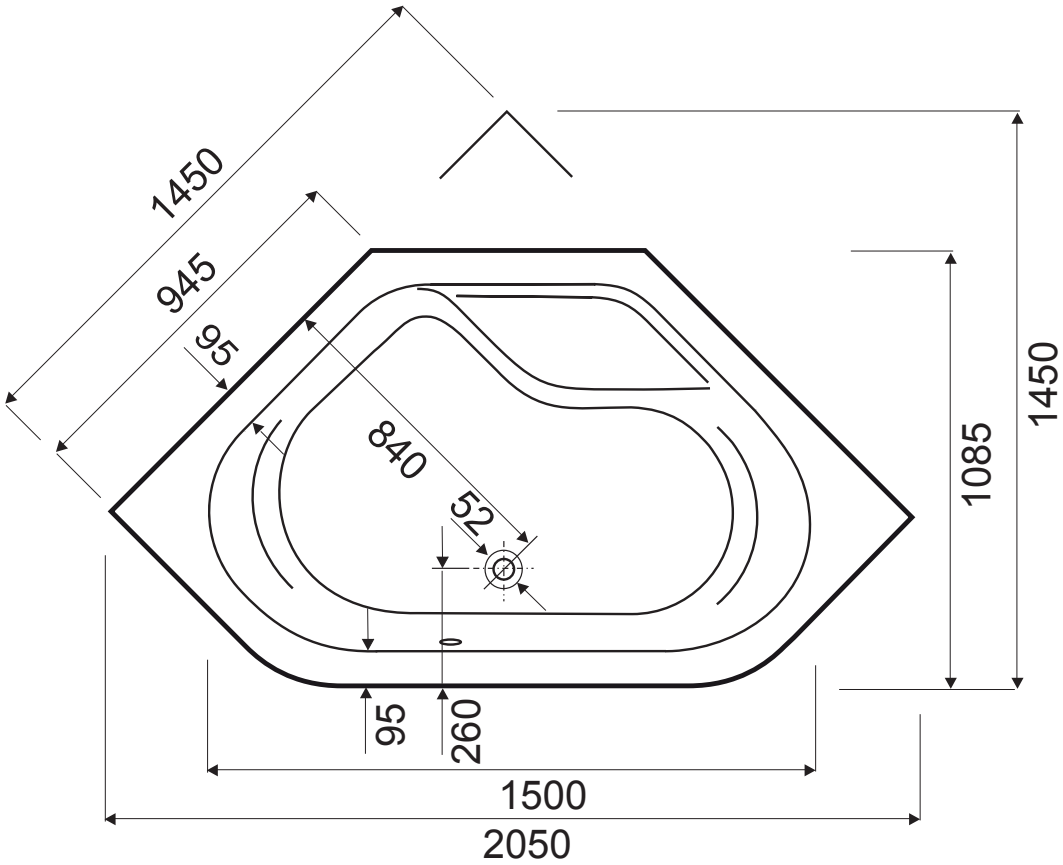
1450
945
95
840
52
1085
1450
95
260
1500
2050

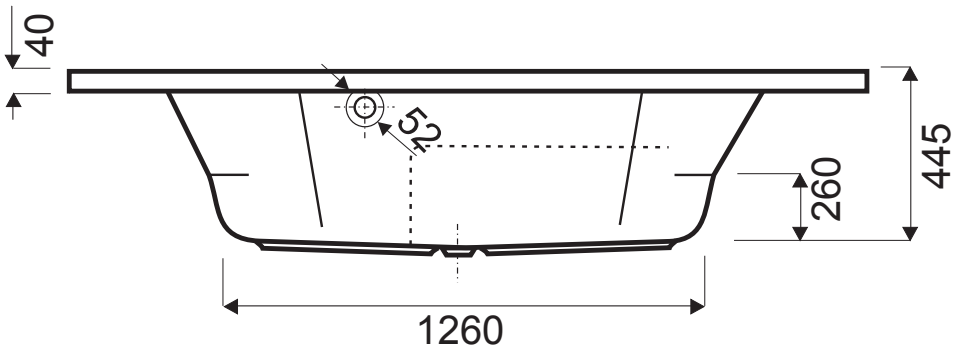
40
52
260
445
1260