LECTOR
vrijstaande wand

bruynzeel homeproducts
www.bruynzeelhomeproducts.nl

bruynzeel

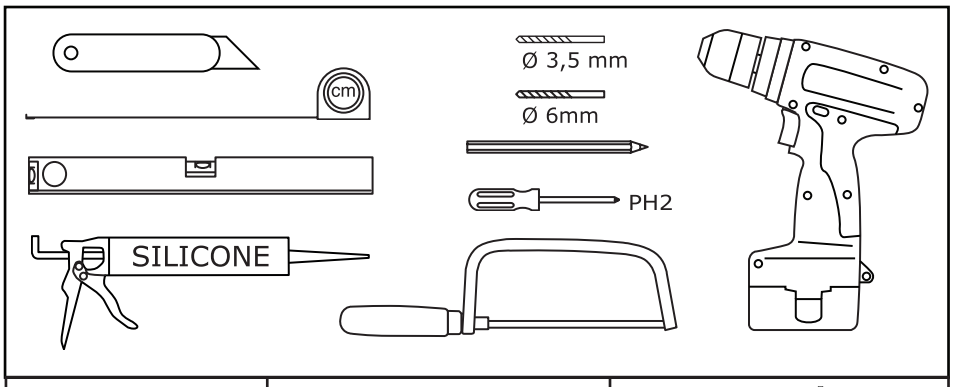

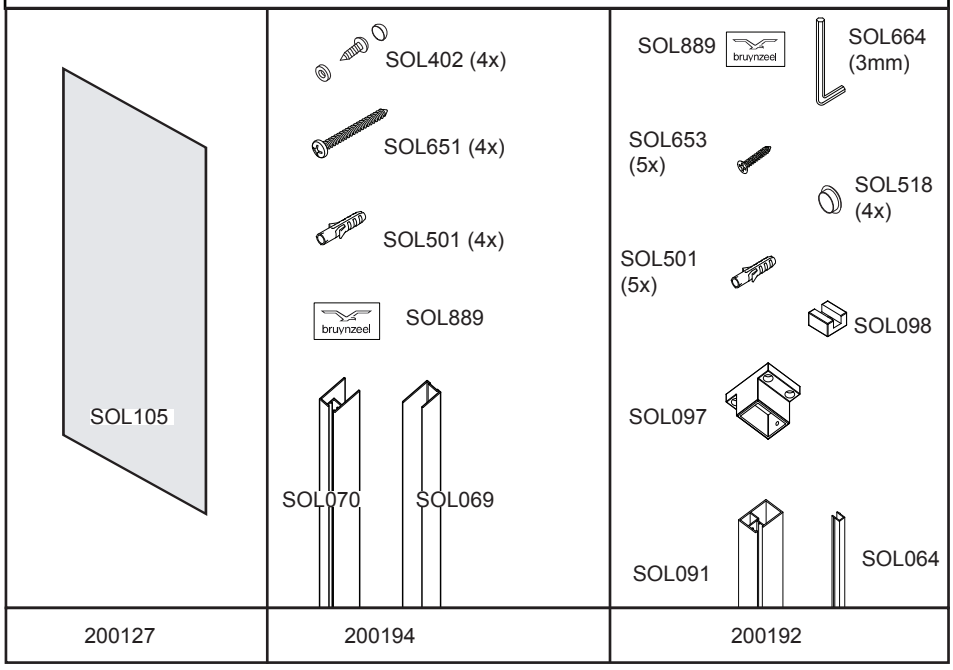

200127	200194	200192

Kies hieronder uw type inloopdouche en volg de benodigde stappen

1 t/m 8, 16, 17, 18

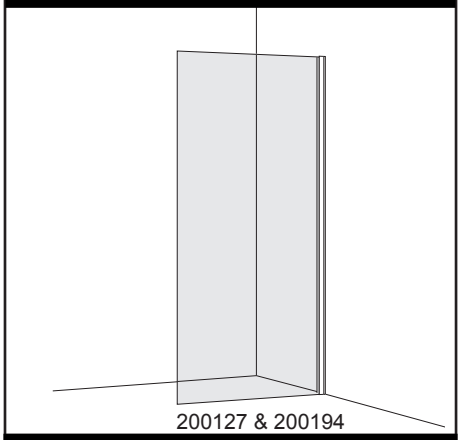

1 t/m 18

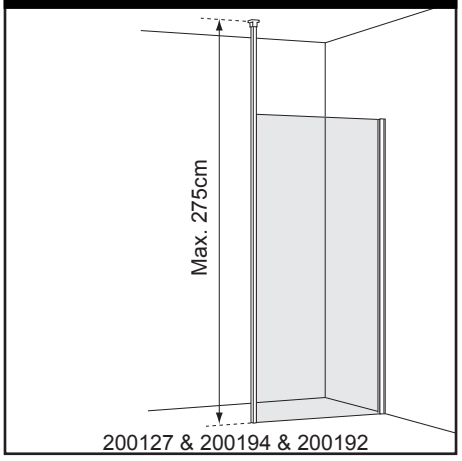

1a

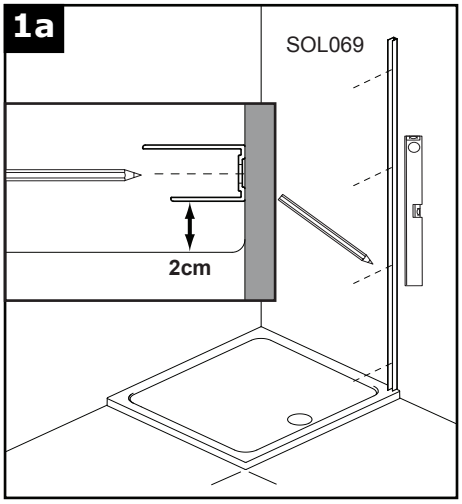

1b

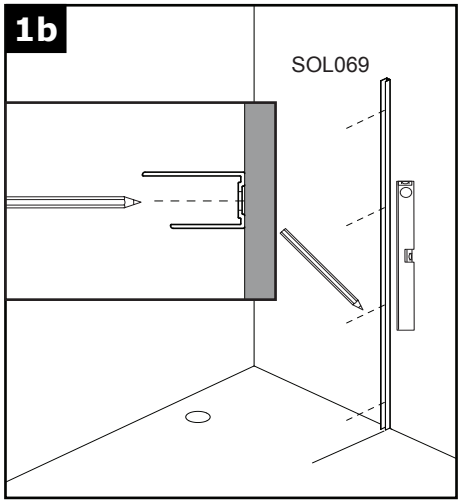

2

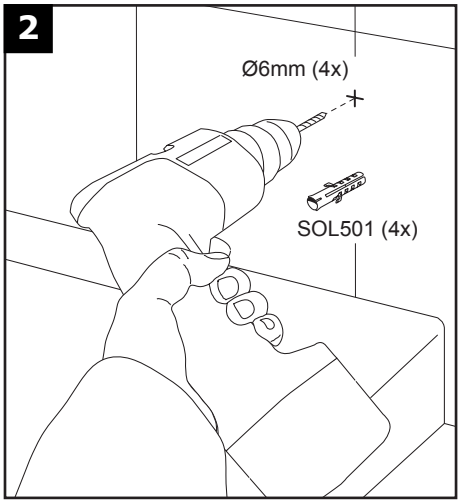

3

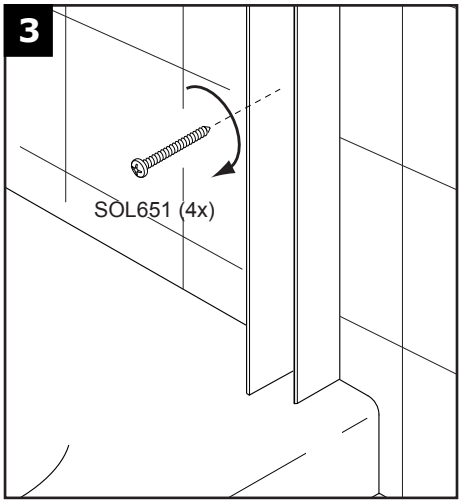

4

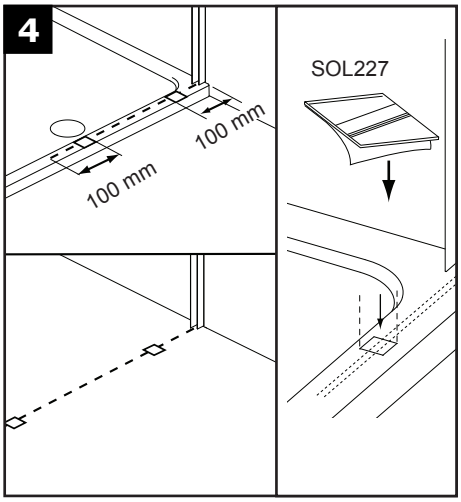

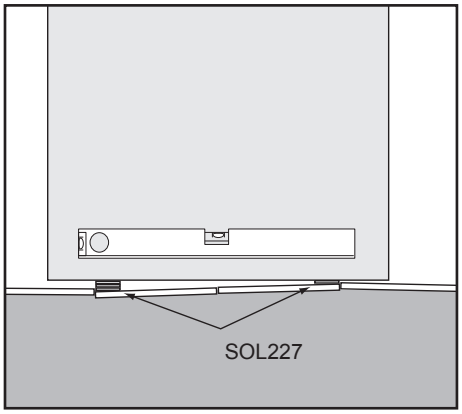

In het geval van een ongelijke ondergrond kunnen de rubber plaatjes SOL227 gestapeld worden.

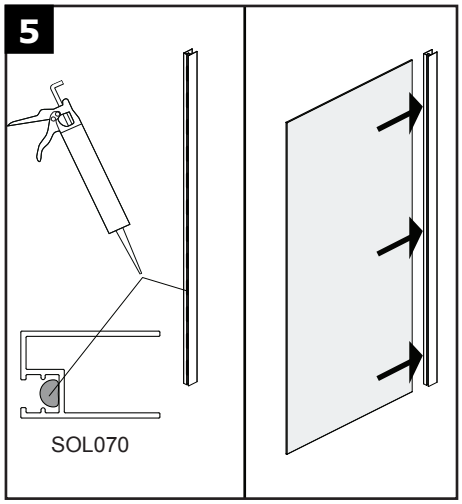
5
SOL070

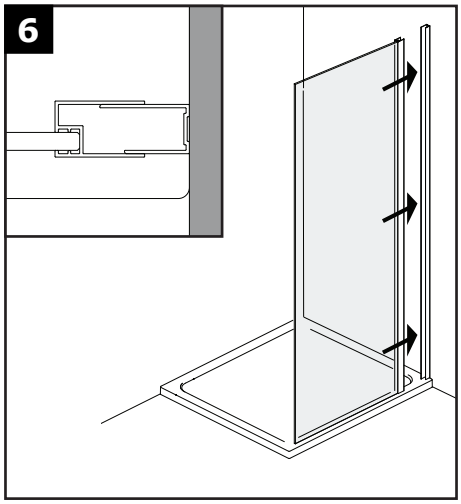
6

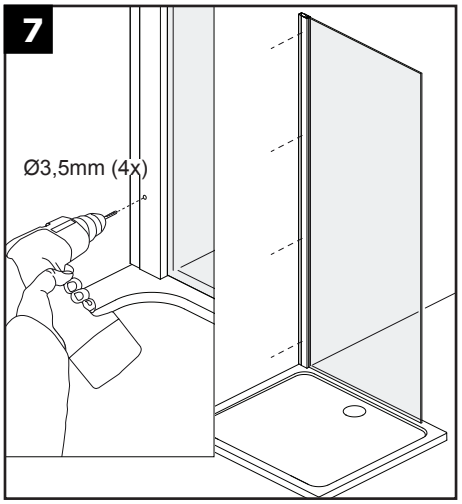
7
Ø3,5mm (4x)

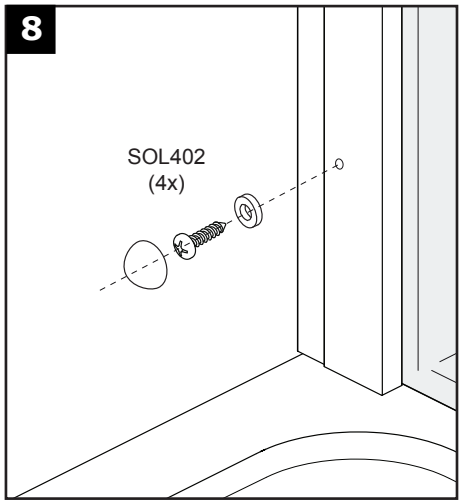
8
SOL402
(4x)

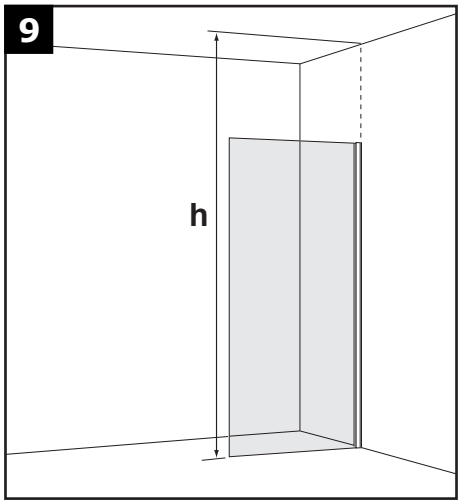
9
h

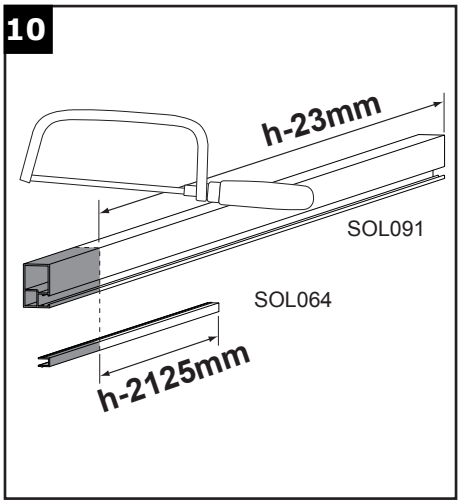
10
h-23mm
SOL091
SOL064
h-2125mm

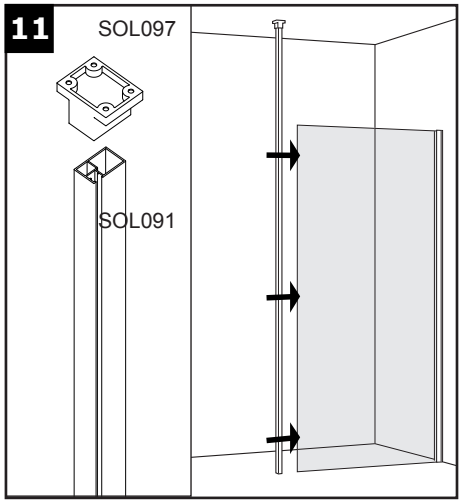
11
SOL097
SOL091

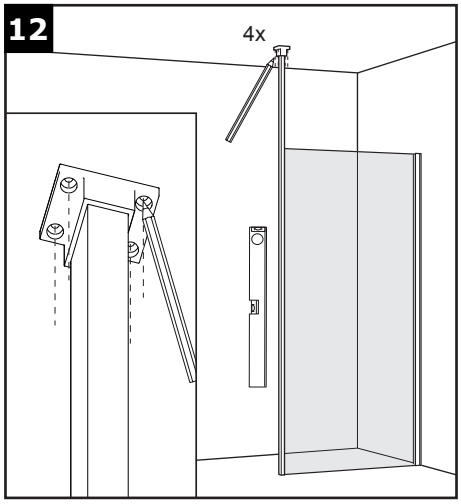
12
4x

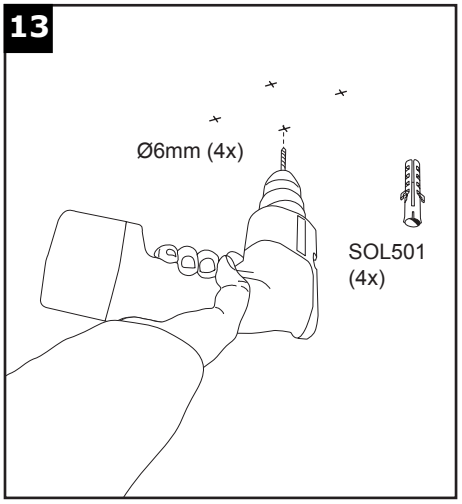
13
Ø6mm (4x)
SOL501
(4x)

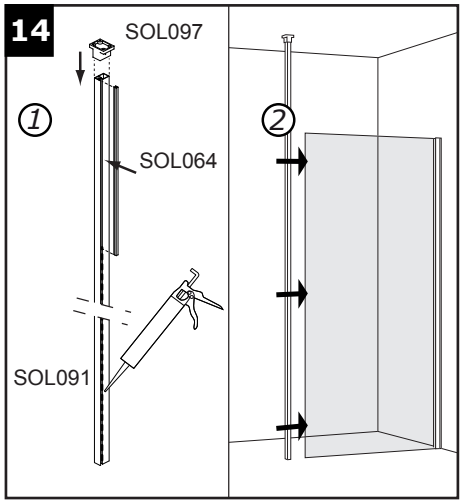
14
SOL097
1
SOL064
SOL091
2

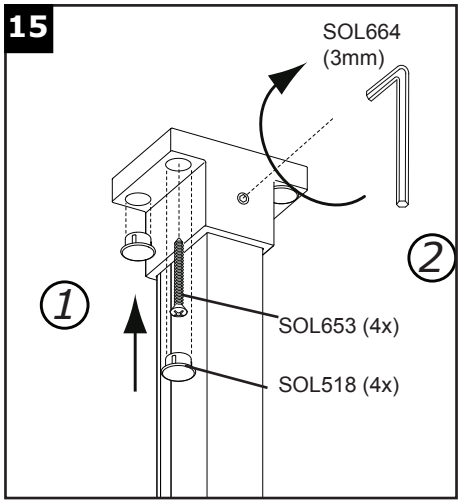
15
SOL664
(3mm)
1
2
SOL653 (4x)
SOL518 (4x)

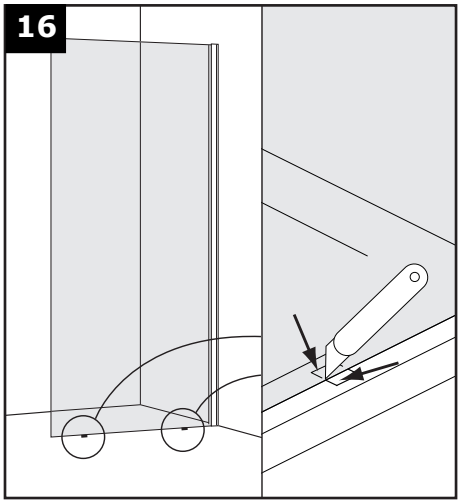
16

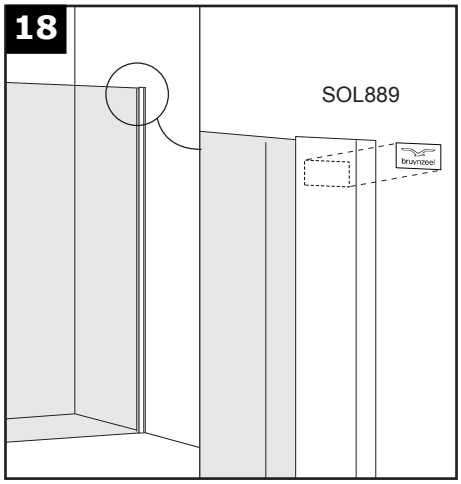

bruynzeel

SOL790 28-6-2010