BETTE
Baden und Duschen

BETTECORNER DOUCHEBAKKEN MET OMMANTELING

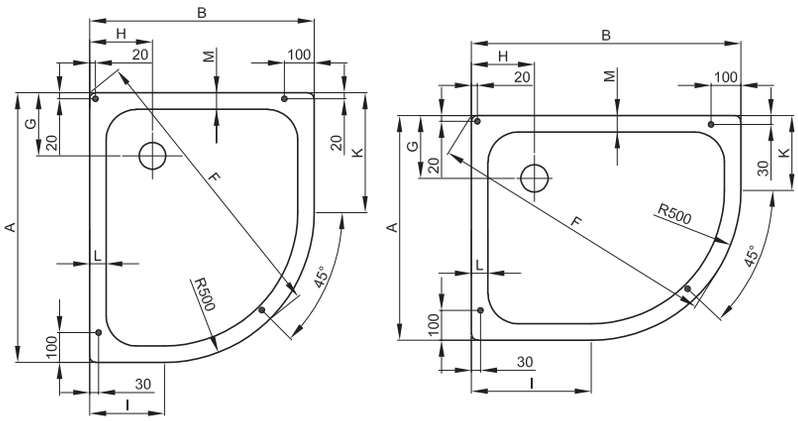

Modellen 90 x 75, 90 x 80, 100 x 80, 100 x 90, 120 x 80 / 75 x 90, 80 x 90, 80 x 100, 80 x 120, 90 x 100 cm

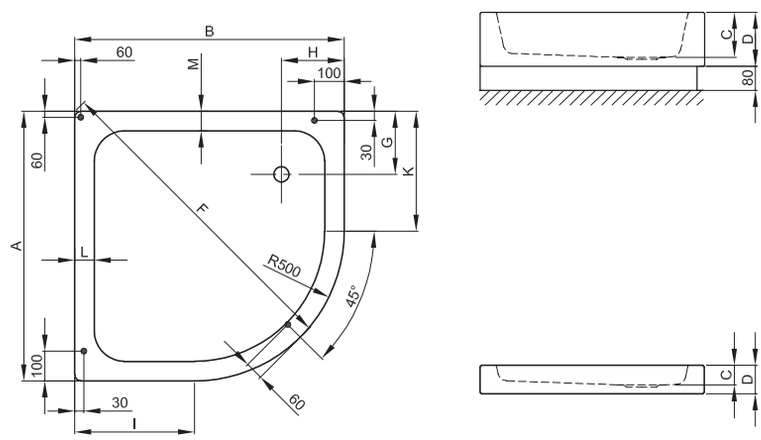

Gelijke muurlengtes / Maat met en zonder afneembare plint

Afmeting	A	B	C	D	F	G	H	I	K	L	M	Afvoergat	bestelnr.
75 x 90 x 6,5 cm	750	900	65	95	965	210	210	400	250	55	55	Ø 90	8930
75 x 90 x 15 cm	750	900	150	180	965	210	210	400	250	55	55	Ø 52	8110
afneembare plint													8980
80 x 80 x 6,5 cm	800	800	65	95	924	210	210	300	300	65	65	Ø 90	8900
80 x 80 x 15 cm	800	800	150	180	924	210	210	300	300	65	65	Ø 52	7970
80 x 80 x 28 cm	800	800	280	310	924	210	210	400	300	65	65	Ø 52	7980
afneembare plint													8950
80 x 90 x 6,5 cm	800	900	65	95	997	260	210	400	300	55	105	Ø 90	8901
80 x 90 x 15 cm	800	900	150	180	997	260	210	400	300	55	105	Ø 52	8902
afneembare plint													8911
80 x 100 x 6,5 cm	800	1000	65	95	1055	210	210	500	300	70	70	Ø 90	6735
80 x 100 x 15 cm	800	1000	150	180	1075	210	210	500	300	70	70	Ø 52	6736
afneembare plint													6746
80 x 120 x 6,5 cm	800	1200	65	95	1240	210	210	700	300	70	70	Ø 90	8914
afneembare plint													8918
90 x 75 x 6,5 cm	900	750	65	95	965	210	210	250	400	55	55	Ø 90	8940
90 x 75 x 15 cm	900	750	150	180	965	210	210	250	400	55	55	Ø 52	8150
afneembare plint													8980
90 x 80 x 6,5 cm	900	800	65	95	997	210	260	300	400	105	55	Ø 90	8903
90 x 80 x 15 cm	900	800	150	180	997	210	260	400	300	105	55	Ø 52	8904
afneembare plint													8911
90 x 90 x 6,5 cm	900	900	65	95	1066	210	210	400	400	65	65	Ø 90	8910
90 x 90 x 15 cm	900	900	150	180	1066	210	210	400	400	65	65	Ø 52	7910
90 x 90 x 28 cm	900	900	280	310	1066	210	210	400	400	65	65	Ø 52	7920
afneembare plint													8960
90 x 100 x 6,5 cm	900	1000	65	95	1139	210	210	500	400	70	70	Ø 90	8921
afneembare plint													8925
90 x 120 x 6,5 cm	900	1200	65	95	1295	210	210	700	400	70	70	Ø 90	5473
afneembare plint													5474
100 x 80 x 6,5 cm	1000	800	65	95	1075	210	210	300	500	70	70	Ø 90	6741
100 x 80 x 15 cm	1000	800	150	180	1075	210	210	300	500	70	70	Ø 52	6742
afneembare plint													6746
100 x 90 x 6,5 cm	1000	900	65	95	1139	210	210	400	500	70	70	Ø 90	8923
afneembare plint													8925
100 x 100 x 6,5 cm	1000	1000	65	95	1207	210	210	500	500	65	65	Ø 90	8920
100 x 100 x 15 cm	1000	1000	150	180	1207	210	210	500	500	65	65	Ø 52	7810
100 x 100 x 28 cm	1000	1000	280	310	1207	210	210	500	500	65	65	Ø 52	7820
afneembare plint													8970
120 x 80 x 6,5 cm	1200	800	65	95	1240	210	210	300	700	70	70	Ø 90	8916
afneembare plint													8918
120 x 90 x 6,5 cm	1200	900	65	95	1295	210	210	400	700	70	70	Ø 90	5477
afneembare plint													5474
120 x 120 x 6,5 cm	1200	1200	65	95	1490	210	210	700	700	65	65	Ø 90	8931
afneembare plint													8933