1

(mm)

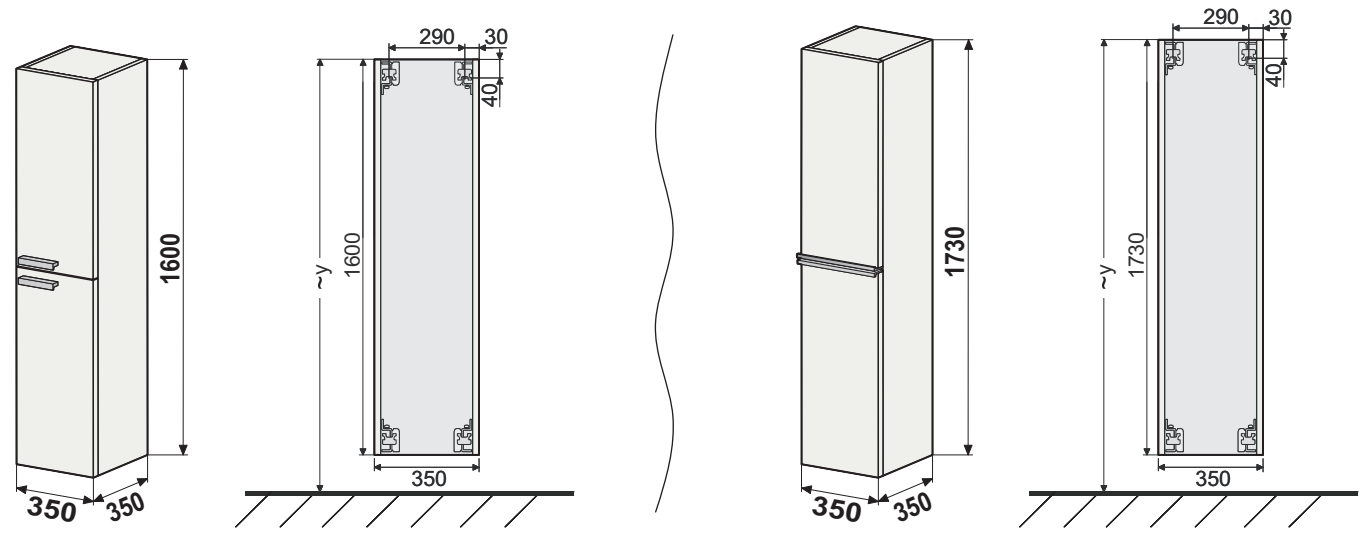
1600
350
350
290
30
40
~y
1600
350
1730
350
350
290
30
40
~y
1730
350

2

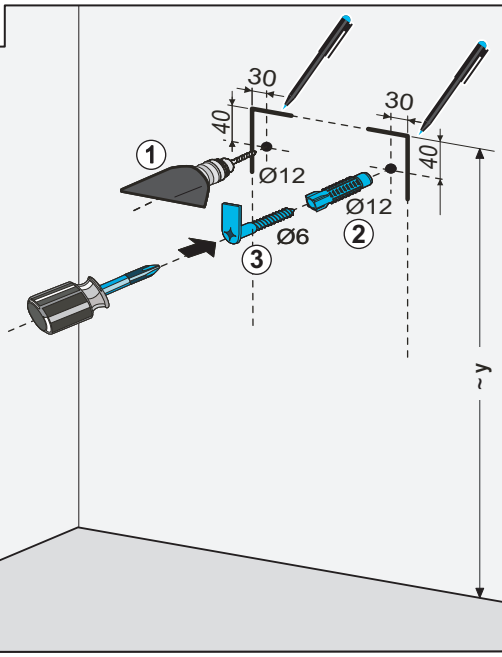
30
40
Ø12
30
40
Ø12
Ø6
~y

3

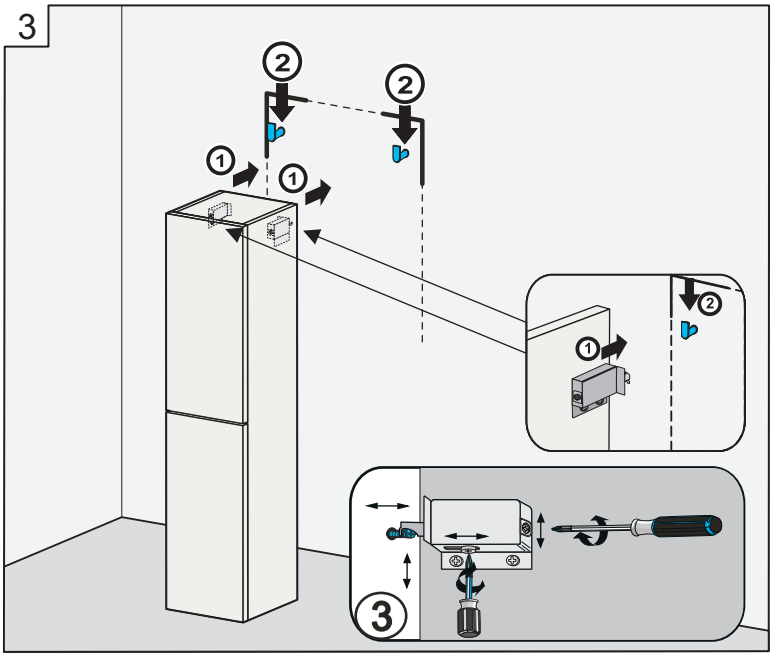

50 °C
0 °C