HANSAMATRIX
Opbouwpakket 10
Eéngreepsmengkraan, DN 15 (1/2")
past bij HANSASTELA
met doucheset
met baduitloop, DN 15

Afbeeldingen van product

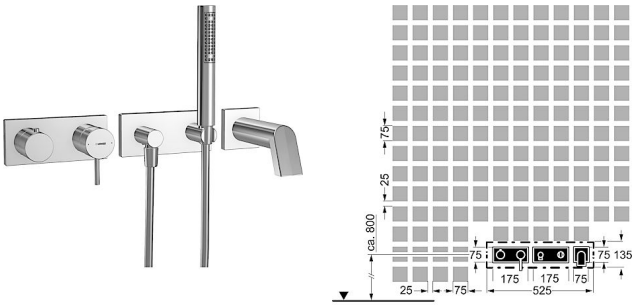

Omschrijving

HANSAMATRIX
Opbouwpakket 10
Eéngreepsmengkraan, DN 15 (1/2")
past bij HANSASTELA
met doucheset
met baduitloop, DN 15

HANSASTELA
Baduitloop, DN 15 (1/2")
als wanduitloop
Artikelnummer: 57822100
Aantal in keuzelijst: 1
HANSAMATRIX
Badset
met wandaansluitbocht
Artikelnummer: 44430100
Aantal in keuzelijst: 1
HANSAMATRIX
Afbouwdeel douchemengkraan
past bij HANSASTELA
voor 2-wegs omstelling
schroefloze rozet
Artikelnummer: 44579503
Aantal in keuzelijst: 1

Varianten	Art.nr.	Adviesprijs € (inclusief 21% BTW)
verchroomd	44873100	888,38

past bij inbouwpakket 4486 0020

© 2012 HANSA Metallwerke AG

Productafbeelding

Producttekening

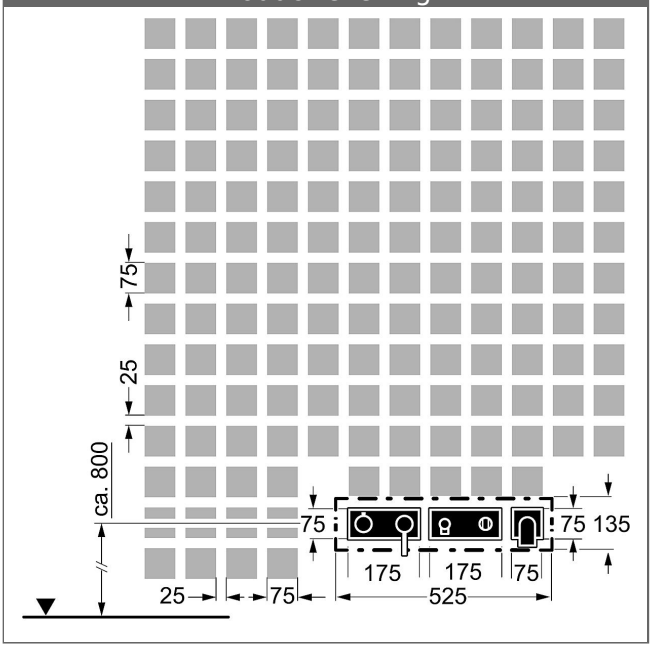

© 2012 HANSA Metallwerke AG

Verwante producten

Afbeelding:	Omschrijving:	Artikelnummer:	Adviesprijs € (inclusief 21% BTW)
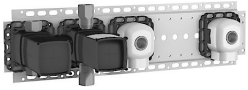	**HANSAMATRIX Inbouwpakket 02 Eéngreepsmengkraan, DN 15 (1/2")** voor 2 wanduitlopen	44860020	625,87